1) Výrobok: TROJCESTNÝ VENTIL SO SERVOPOHONOM - priamy

2) Typ: IVAR.AS62



www.ivarsk.sk

3) Charakteristika použitia:

- 3cestné ventily IVAR.AS62 (výrobné označenie 15.0484), sú kompletne vyrobené z mosadze a sú určené na použitie v zdrojoch tepla, ústredných aj diaľkových vykurovacích systémoch a ako prepínacie ventily.
- Pri štandardnej pozícii hriadeľa s uzatváracou clonou, kedy je úplne v spodnej pozícii, je spoločný vstup A prepojený s výstupom B a do výstupu C nepreteká žiadna kvapalina. Hneď ako je hriadeľ s uzatváracou clonou úplne v hornej pozícii (~7 mm zdvih) je prietok kvapaliny presmerovaný zo vstupu A do výstupu C.
- Výrobok je dodávaný v sete s 3cestným termostatickým ventilom, fixačnou pružinou a servopohonom.

4) Tabuľka s objednávacími kódmi a základnými údajmi:

KÓD	TYP	ŠPECIFIKÁCIA
15AS62	IVAR.AS62	230 V; priamy

5) Základné technické a prevádzkové parametre:

3cestný ventil v sete (15.0484)	
Maximálny prevádzkový tlak	PN 10
Maximálny diferenčný tlak*	Δp 0,4 bar
Teplotný rozsah prevádzkovej kvapaliny	+2 °C až +90 °C
Pripojovací rozmer	3/4″ M

Servopohon v sete (D0057)	
Napájacie napätie	220 ÷ 240 V; 50 / 60 Hz
Rozsah prevádzkovej teploty	0 °C ÷ +70 °C
Zdvih	A-B; bez zaťaženia
Menovitá ovládacia sila	10 N až 50 N
Rýchlosť otvárania ventilu	4,8 s (60 Hz); 6,0 s (50 Hz)
Rýchlosť uzatvárania ventilu	3,2 s (60 Hz); 4,0 s (50 Hz)
Stupeň krytia (DIN 40050)	IP 20
Stupeň krytia so špecifickým konektorom Elbi	IP 44

* *Maximálny diferenčný tlak, pri ktorom nedôjde k žiadnej významnej netesnosti.*

6) Špecifikácia kvapaliny:

Maximálna prípustná koncentrácia vody a nemrznúcej netoxickej kvapaliny je 40 % propylénglykolu / etylénglykolu. Sú povolené iba profesionálne a kvalitné inhibítory radu GEL.LONG LIFE ako prísady na úpravu vykurovacích okruhov.

Varovanie: Aby sa zamedzilo poškodeniu gumových tesnení, nepoužívajte prípravky, ktoré sú na báze petroleja alebo obsahujú minerálne oleje či uhľovodíky.

UPOZORNENIE

- **Ventil musí byť za všetkých okolností pripojený v súlade so šípkami smeru prietoku vyznačenými na nákrese nižšie. Výrobca sa zrieka zodpovednosti za akékoľvek nesprávne pripojenie alebo zneužitie výrobku.**

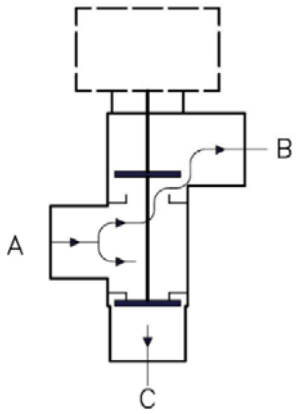

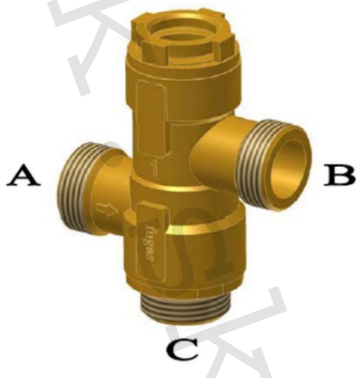

Popis	Materiál
Telo uzáveru	mosadz UNI EN 12165 CW617N-DW
Vnútorné prvky	mosadz UNI EN 12164 CW614N-DW
Šupátko	nerezová oceľ AISI 304
Vnútorné pružiny	nerezová oceľ AISI 302
Tesniace O-krúžky	NBR; EPDM

www.ivarsk.sk

7) Technický nákres s rozmermi ventilu:

Technické nákresy sú iba orientačné, v prípade potreby si vyžiadajte projekčné nákresy skutočného stavu

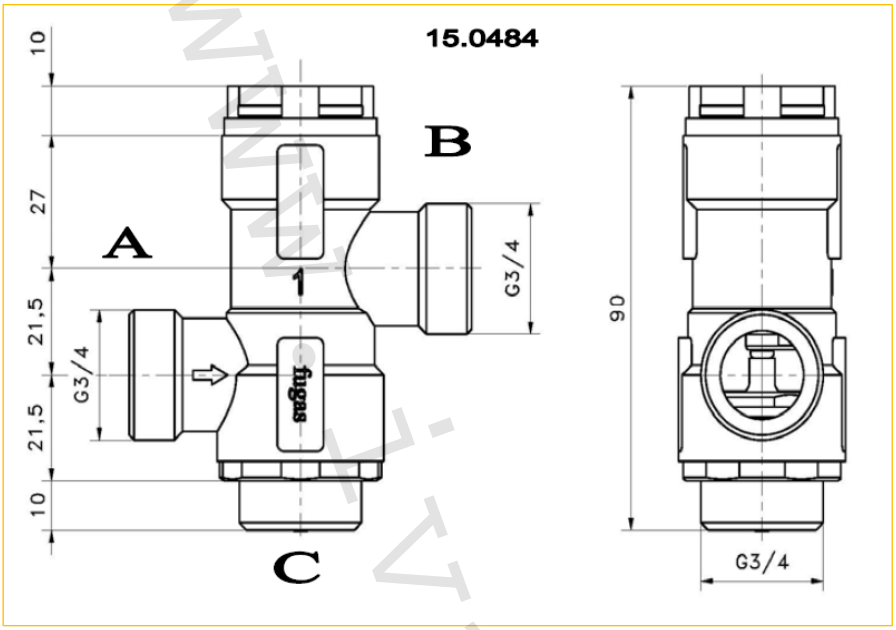

8) Inštalačná pozícia:

- inštalačná pozícia ventilu do rozvodu musí umožňovať montáž servopohonu na hornú časť tela ventilu alebo bočnú inštaláciu
- lineárny servopohon sa inštaluje na horný adaptér a do inštalačnej pozície je prichytený plochou inštalačnou pružinou
- k ventilom sú dodávané fixačné pružiny (kód D0036) a nasledujúci lineárny servopohon 230 V AC (kód D0057)
- lineárny servopohon 24 V AC (kód DD0210) je iba na objednávku
- povolené sú iba lineárne servopohony výrobcu

www.ivarsk.sk

9) Technický nákres s rozmermi servopohonu a elektrická schéma zapojenia:

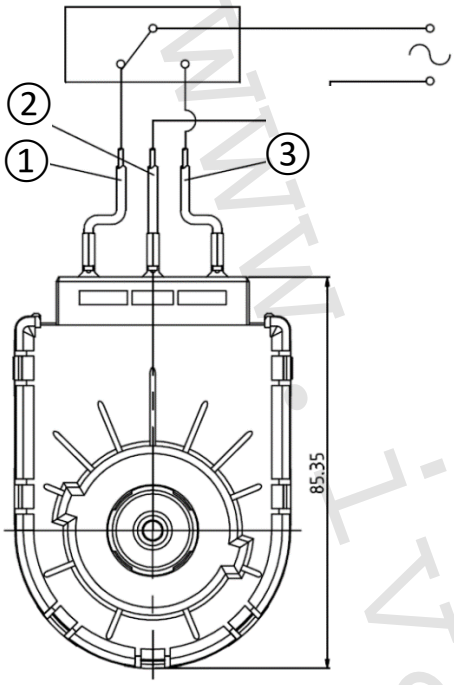

1 - červená
2 - černá
3 - bílá

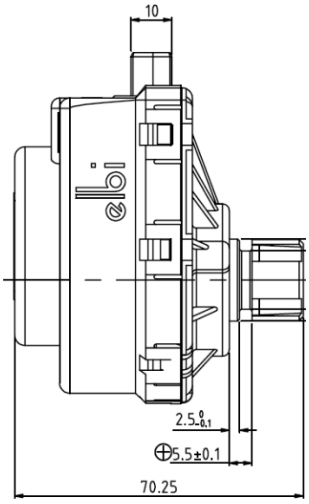

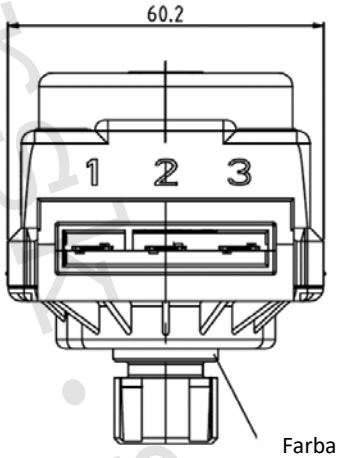

Farba krytky čierna

www.ivarsk.sk

10) Pracovný režim servopohonu:

Servopohony sú vybavené vnútornými koncovými spínačmi a ľahko sa ovládajú pomocou veľmi jednoduchého systému. Stačí pripojiť napájacie napätie 220-240 V k príslušným svorkám (a toto pripojenie ponechať minimálne 6 až 7 sekúnd) na dosiahnutie max. alebo min. zdvihu ventilu. Po dokončení zdvihu servopohon udržuje zvolenú pozíciu aj po odpojení napájacieho napätia. Na konci zdvihu vnútorný koncový spínač preruší obvod a do motora tak neprúdi žiadny prúd.

Príklad 1: Pre posun servopohonu do pozície DOPREDU musí byť napájacie napätie pripojené ku kontaktom 1 a 2 a pripojenie musí trvať minimálne 7 sekúnd. Na konci zdvihu koncový spínač rozpojí obvod (i=0). Pozícia je udržiavaná trvalo.

Príklad 2: Pre posun servopohonu DOZADU je teraz nutné odpojiť (pokiaľ je stálo pripojené) pripojenie ku kontaktom 1 a 2 a pripojiť napájanie ku kontaktom 3 a 2. Napájacie napätie musí byť pripojené minimálne po dobu 4 sekúnd. Po dokončení zdvihu vnútorný koncový spínač rozpojí obvod. Táto pozícia je udržiavaná trvalo.

POZNÁMKA 1: Piest servopohonu je tlačený vačkou, servopohon nie je vybavený spätnou pružinou. Všeobecne je piest ventilu tlačený späť pri zdvihu DOZADU (pre bežný návrat piestu do zadnej pozície stačí sila 10 N).

POZNÁMKA 2: Môže byť uprednostňované pripojenie kontaktu 2 k NEUTRAL (strednému vodiču N), v tomto prípade je napájací vodič prepájaný medzi kontaktmi 1 a 3.

www.ivarsk.sk

11) Graf tlakových strát:

- Nasledujúca typická krivka predstavuje nameranú tlakovú stratu vs. prietok v prípadoch, keď je šupátko v medzných pozíciách.
- Krivka predstavuje typické charakteristiky

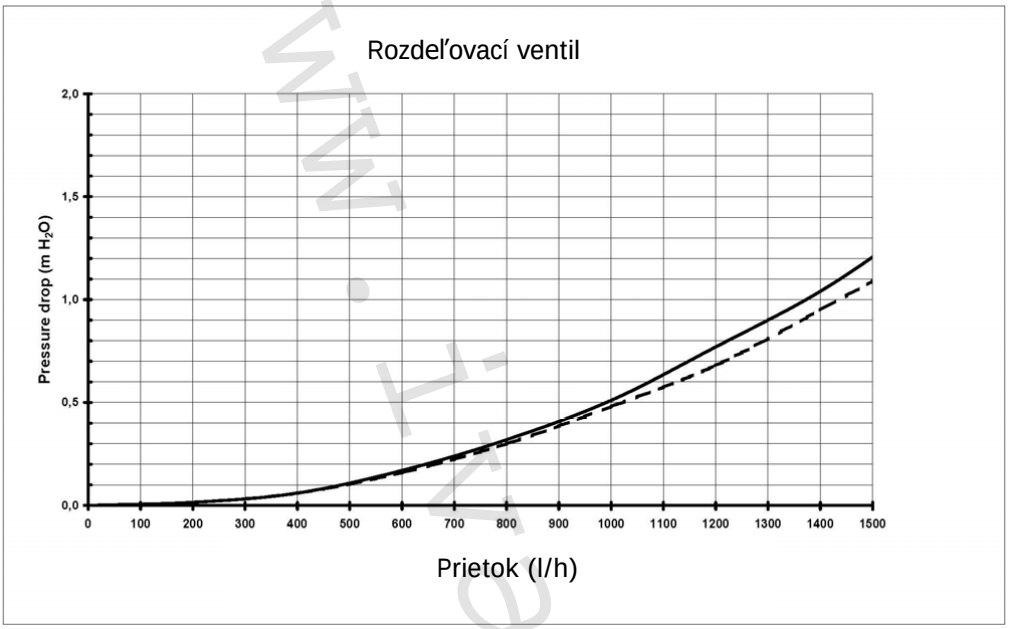

——— G 3/4″ pripojenie B — — G 3/4″ pripojenie C

12) Upozornenie:

- Spoločnosť IVAR CS spol. s r.o. si vyhradzuje právo vykonávať v akomkoľvek momente a bez predchádzajúceho upozornenia zmeny technického alebo obchodného charakteru pri výrobkoch, uvedených v tomto technickom liste.
- Vzhľadom na ďalší vývoj výrobkov si vyhradzujeme právo vykonávať technické zmeny alebo vylepšenia bez oznámenia, odchýlky medzi vyobrazeniami výrobkov sú možné.
- Informácie uvedené v tomto technickom oznámení nezbavujú užívateľa povinnosti dodržiavať platné normatívy a platné technické predpisy.
- Dokument je chránený autorským právom. Takto založené práva, najmä práva prekladu, rozhlasového vysielania, reprodukcie fotomechanikou, alebo podobnou cestou a uloženie v zariadení na spracovanie dát zostávajú vyhradené.
- Za tlačové chyby alebo chybné údaje nepreberáme žiadnu zodpovednosť.

www.ivarsk.sk