1) Výrobok: PLASTOVÉ NÁDOBY NA VODU

2) Typ: IVAR.ELCHO



www.ivarsk.sk

3) Charakteristika použitia:

- Plastové nádoby vhodné na predzásobenie objektu pitnou alebo dažďovou vodou pre jej ďalšie využitie. Môžu slúžiť ako retenčné nádrže pre posilňovacie stanice alebo na ďalšiu úpravu vody vstupujúcej do rozvodov v objekte.
- IVAR.ELCHO nádoby sú určené **pre nadzemnú inštaláciu.**
- Vhodné pre pitnú vodu.
- Po konzultácii s dodávateľom možné použitie aj na iné kvapaliny ako voda.

4) Základné technické a prevádzkové parametre:

- Rozsah teploty: od -50 °C až do +60 °C.
- Samonosné vyhotovenie.
- Materiál: polyetylénový monoblok.
- Výrobný materiál má hygienický atest (použitie nádob na pitnú vodu je možné len v prípade, že je inštalácia v súlade s platnými predpismi a nariadeniami).

5) Tabuľka s objednávacím kódom a základnými charakteristikami:

kód	typ	objem (l)	průměr (Ø)	výška (H)	délka (L)	připojení
A580051	IVAR.ELCHO-300	300	625	705	1100	1"
A580055	IVAR.ELCHO-500	500	720	800	1500	1"
A580059	IVAR.ELCHO-750	750	820	900	1580	5/4"
A580062	IVAR.ELCHO-1000	1000	915	995	1720	5/4"
A580067	IVAR.ELCHO-1500	1500	1155	1255	1630	6/4"
A580070	IVAR.ELCHO-2000	2000	1300	1400	1700	6/4"
A580074	IVAR.ELCHO-3000	3000	1450	1550	2000	6/4"
A580080	IVAR.ELCHO-5000	5000	1740	1840	2310	2"

6) Technický nákres a rozmery:

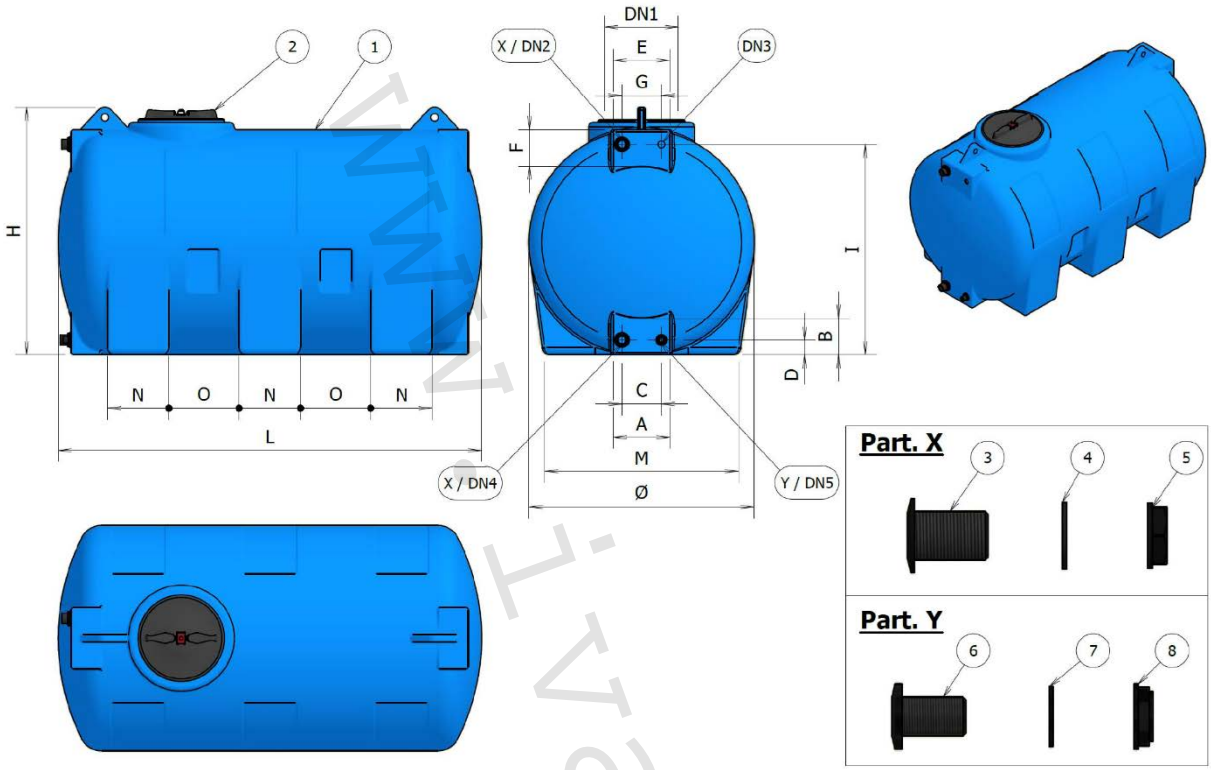

www.ivarsk.sk

Poz.	Popis	Jedn.	300	500	750	1000	1500	2000	3000	5000
	Objem	l	300	500	750	1000	1500	2000	3000	5000
Ø	Priemer	mm	625	720	820	915	1155	1300	1450	1740
H	Výška	mm	705	800	900	1005	1255	1400	1550	1840
L	Dĺžka	mm	1100	1500	1580	1720	1630	1700	2000	2310
A	Šírka spodného výklenku	mm	200	200	200	250	250	250	250	280
B	Výška spodného výklenku	mm	120	150	150	150	200	200	200	200
C	Rozteč medzi spodnými pripojeniami	mm	110	110	110	160	160	160	160	160
D	Výška spodného pripojenia	mm	40	40	50	50	50	40	50	60
E	Šírka horného výklenku	mm	200	200	200	250	250	250	250	280
F	Výška horného výklenku	mm	120	150	150	150	200	200	200	200
G	Rozteč medzi hornými pripojeniami	mm	110	110	110	160	160	160	160	160
I	Výška horného pripojenia	mm	565	660	760	855	1095	1240	1390	1680
M	Šírka podstavca	mm	550	630	720	800	1015	1140	1270	1525
N	Dĺžka podstavca	mm	160	220	250	250	220	220	280	310
O	Vzdialenosť medzi podstavcami	mm	175	265	240	285	240	240	265	320
DN1	Priemer inšpekčného otvoru	Ømm	200	300	300	300	400	400	400	400
DN2	Pripojenie prepadu	"	1"	1"	5/4"	5/4"	6/4"	6/4"	6/4"	2"
DN3	Priemer pripojenia plaváku	mm	28	28	28	28	28	28	28	28
DN4	Prívod vody	"	1"	1"	5/4"	5/4"	6/4"	6/4"	6/4"	2"
DN5	Pripojenie vypúšťania	"	3/4"	3/4"	3/4"	3/4"	3/4"	3/4"	3/4"	3/4"

7) Popis komponentov:

Poz.	Popis	Materiál	Množstvo	Náhradné diely
1	Nádoba	Polyetylén (LLDPE)	1	-
2	Uzáver	Polypropylén (PP)	1	1
3	Pripojenie	Polypropylén (PP)	2	2
4	Tesnenie	Guma EPDM	2	2
5	Matica	Polypropylén (PP)	2	2
6	Pripojenie	Polypropylén (PP)	1	1
7	Tesnenie	Guma EPDM	1	1
8	Matica	Polypropylén (PP)	1	1

8) Inštalácia viacerých nadzemných plastových nádob vedľa seba

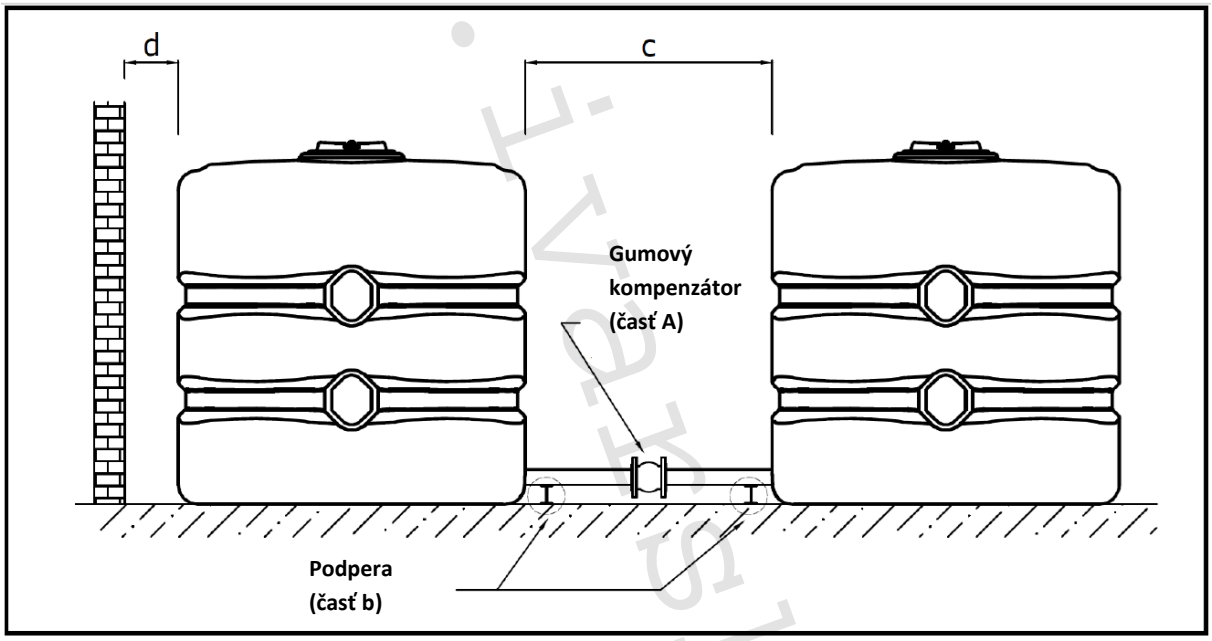

POKYNY NA INŠTALÁCIU:

1. Nepripájajte priamo k pevnému potrubiu;
2. Na potrubných spojoch medzi nádobami zaistite dilatačný spoj vo forme gumového kompenzátora (napr. BRA.F8.5) – viď (časť a);
3. Zaistite pevné ukotvenie potrubia pomocou vhodných podpier – viď (časť b);
4. Pevné potrubie môže prispieť k predčasnému poškodeniu nádoby a armatúr. Spoje ani ventily nesmú spôsobovať mechanické pnutie v potrubí;
5. Nádoby umiestnite vhodným spôsobom; správne umiestnenie musí umožňovať dilatáciu (rozťažnosť/zmršťovanie) počas napúšťania i vypúšťania (rozmer c);
6. Pokiaľ sú nádoby umiestnené v uzavretých priestoroch, dodržujte príslušné postupy pre vstup do týchto priestorov. Okolo nádoby ponechajte dostatočný voľný priestor, ktorý umožní dilatáciu (rozťažnosť/zmršťovanie) počas napúšťania aj vypúšťania (rozmer d).

9) Upozornenie:

- Spoločnosť IVAR CS spol. s r.o. si vyhradzuje právo vykonávať v akomkoľvek momente a bez predchádzajúceho upozornenia zmeny technického alebo obchodného charakteru pri výrobkoch uvedených v tomto technickom liste.
- Vzhľadom na ďalší vývoj výrobkov si vyhradzujeme právo vykonávať technické zmeny alebo vylepšenia bez oznámenia, odchýlky medzi vyobrazeniami výrobkov sú možné.
- Informácie uvedené v tomto technickom oznámení nezbavujú užívateľa povinnosti dodržiavať platné normatívy a platné technické predpisy.
- Dokument je chránený autorským právom. Takto založené práva, najmä práva prekladu, rozhlasového vysielania, reprodukcie fotomechanikou, alebo podobnou cestou a uloženie v zariadení na spracovanie dát zostávajú vyhradené.
- Za tlačové chyby alebo chybné údaje nepreberáme žiadnu zodpovednosť.

www.ivarsk.sk