1) Výrobok: FANCOIL IVAR.OSMO
- **Nástenná montáž**

2) Typ: IVAR.OSMO SL, RS



www.ivarsk.sk

2.1.O tomto návode

⚠ Tento návod na inštaláciu a použitie je neoddeliteľnou súčasťou zariadenia a musí byť teda starostlivo uschovaný. Návod je nutné vždy odovzdať spoločne so zariadením, aj v prípade odovzdania zariadenia inému užívateľovi či majiteľovi. Pokiaľ sa návod poškodí alebo dôjde k jeho strate, prosím vyžiadajte si jeho kópiu u spoločnosti IVAR CS, spol. s r. o.

⚠ Pred začatím akýchkoľvek prác na jednotke je najprv nutné si starostlivo preštudovať tento návod a držať sa inštrukcií popísaných v jednotlivých kapitolách.

⚠ Všetky zúčastnené osoby si musia byť vedomé činností a rizík, ktoré môžu nastať pri začatí inštalačných prác.

⚠ V každej kapitole sú obsiahnuté špecifické informácie a dôležité upozornenia, s ktorými je nutné sa zoznámiť ešte pred začatím uvedenia jednotky do prevádzky.

⚠ Inštalácia vykonaná v rozpore s upozorneniami a inštrukciami popísanými v tomto návode alebo použitie zariadenia mimo predpísaný rozsah prevádzkových teplôt vedie k strate práva na uplatnenie záruky.

2.2.Prohlásenie o zhode

Táto jednotka s nasledujúcimi Európskymi smernicami a nariadeniami:
- Smernica nízkeho napätia 2014/35/EU,
- Smernica EMC 2014/30/EU,
- Smernica RoHS 2011/65/EU.
- Smernica EU č. 2016/2281 zahrnující Směrnici 2009/125/ES.

2.3. Informácie o chemických látkach

Identifikácia látok vzbudzujúcich veľmi veľké obavy (SVHC) v komponentoch:
V súlade s článkom 33(1) nariadenia (ES) č. 1907/2006 (REACH) sú nižšie uvedené informácie o prítomnosti látok vzbudzujúcich mimoriadne obavy (SVHC) v zložkách výrobkov pre profesionálnych užívateľov.

Na základe poskytnutých údajov boli identifikované nasledujúce látky vzbudzujúce mimoriadne obavy prítomné v koncentráciách vyšších ako 0,1 hmotnostných percent v jednej alebo viacerých zložkách výrobku:

Príslušenstvo

Príslušenstvo	Komponent	Názov látky	č. CAS	Inštrukcie k bezpečnému použitiu
I20205II	Mosadzné komponenty	Olovo	7439-92-1	Identifikácia látky na zozname látok pre prípadné použitie je dostatočná na bezpečné používanie predmetu po celú dobu jeho životného cyklu, vrátane životnosti, demontáže a fázy likvidácie/recyklácie.
V20139II	Mosadzné komponenty	Olovo	7439-92-1	
V20139II	Mosadzné komponenty	Olovo	7439-92-1	
V20139II	Elektrotermická hlavica	Olovo	7439-92-1	
V30720II	Mosadzné komponenty	Olovo	7439-92-1	
V30720II	Elektrotermická hlavica	Olovo	7439-92-1	
V30720II	Flexibilné potrubie	Olovo	7439-92-1	
		Dodekamethylcyklohexasiloxan	540-97-6	

⚠ Zabráňte šíreniu materiálov obsahujúcich olovo do životného prostredia.
⚠ Počas inštalácie, údržby a likvidácie dodržiavajte predpisy REACH.
⚠ S komponentmi obsahujúcimi olovo manipulujte v súlade s platnými predpismi o ochrane životného prostredia a likvidácii.

2.4. Bezpečnostné piktogramy

⚠ **Upozornenie s vysokým rizikom (tučné písmo)** – odkazuje na činnosti, ktoré predstavujú vysoké riziko vážneho poranenia osôb či poškodenia zariadenia alebo okolitého prostredia, pokiaľ nie sú vykonané podľa platných bezpečnostných nariadení a noriem a tu uvedených inštrukcií.

⚠ Upozornenie s nízkym rizikom (obyčajné písmo) - odkazuje na činnosti, ktoré predstavujú nízke riziko poranenia osôb či poškodenia zariadenia alebo okolitého prostredia, pokiaľ nie sú vykonané podľa platných bezpečnostných nariadení a noriem a tu uvedených inštrukcií.

⛔ Nevykonávať – odkazuje na činnosti, ktoré nesmú byť v žiadnom prípade vykonávané.

ⓘ **Dôležité informácie (tučné písmo)** – obsahuje dôležité informácie, ktoré musia byť pri činnosti zohľadnené.

V texte - Nutné vykonať = očakáva sa vykonanie činnosti podľa inštrukcií či zoznamu v texte

www.ivarsk.sk

V obrázkoch

1 Číslice predstavujú jednotlivé komponenty.

A Veľké písmená predstavujú skupiny komponentov.

 Biela číslica v čiernom krúžku predstavuje rad činností, ktoré majú byť vykonané.

 Čierne veľké písmeno v bielom krúžku predstavuje obrázok dielu, keď je viac obrázkov v rovnakom obrázku.

Piktogramy týkajúce sa bezpečnosti:

 **Upozornenie: riziko úrazu el. prúdom** Zúčastnený personál je informovaný o prítomnosti el. prúdu a o riziku úrazu el. prúdom.

2.5.Príjemcovia

 **Užívateľ**

Užívateľom sa rozumie osoba, ktorá prevádzkuje toto zariadenie v bezpečných podmienkach pre osoby, zariadenie samotné a okolité prostredie. Užívateľ obsluhuje zariadenie a vykonáva základnú diagnostiku porúch či abnormálnej prevádzky jednotky, vykonáva jednoduché nastavenia, kontrolu a údržbu jednotiek.

 **Inštalačný technik**

Odborne spôsobilá osoba s patričnou elektro-technickou kvalifikáciou, ktorá vykonáva umiestnenie a pripojenie (hydraulické, elektrické, atď.) jednotky k systému; táto osoba je zodpovedná za manipuláciu a správnu inštaláciu v súlade s inštrukciami uvedenými v tomto návode a v súlade s bezpečnostnými nariadeniami a normami platnými v krajine inštalácie.

 **Servisný technik**

Výrobcom autorizovaná, odborne spôsobilá osoba s patričnou kvalifikáciou, ktorá vykonáva pravidelnú servisnú kontrolu a ďalej kontrolu, opravu či výmenu komponentov potrebných na prevádzku jednotky počas jej životnosti v súlade s inštrukciami uvedenými v tomto návode a v súlade s bezpečnostnými nariadeniami a normami platnými v krajine inštalácie .

2.6.Organizácia návodu

Tento návod bol rozdelený do sekcií, z nich každá je venovaná jednému alebo viacerým príjemcom.

Kódové označenia:
Týka sa všetkých príjemcov. V originálnom návode od výrobcu je vypsaný zoznam všetkých kódov produktov, ktorých sa tento návod týka (viď štítok fancoilu).

Všeobecné informácie:
Sú určené všetkým príjemcom.
Obsahujú všeobecné informácie a dôležité upozornenia, s ktorými je nutné sa zoznámiť ešte pred začatím inštalácie a používania výrobku.

Predstavenie produktu:
Je určené pre všetkých príjemcov.
Obsahuje informácie na identifikáciu výrobku, jeho komponentov, kompatibilného príslušenstva a určeného použitia.

Inštalácia:
Táto sekcia je určená výhradne pre inštalačných technikov.
Obsahuje špecifické upozornenia a všetky informácie potrebné pre umiestnenie, montáž a pripojenie zariadenia.

www.ivarsk.sk

Uvedenie do prevádzky, údržba a riešenie prípadných porúch:
Táto sekcia je určená výhradne pre autorizované servisné stredisko.
Obsahuje špecifické upozornenia a užitočné informácie pre sprevádzkovanie systému a pravidelnú údržbu a servisné zásahy.

Príslušenstvo:
Táto sekcia je určená výhradne inštalačným alebo servisným technikom.
Obsahuje špecifické upozornenia a podrobné informácie k príslušenstvom potrebným na nastavenie systému.

Príloha – montážna šablóna:
Náhľad na montážnu šablónu na prípravu inštalácie fancoilov IVAR.OSMO.

3) Všeobecné informácie a základné upozornenie:

⚠ Tento návod na inštaláciu a použitie je neoddeliteľnou súčasťou zariadenia a musí byť teda starostlivo uschovaný. Návod je nutné vždy odovzdať spoločne so zariadením, aj v prípade odovzdania zariadenia inému užívateľovi či majiteľovi. Pokiaľ sa návod poškodí alebo dôjde k jeho strate, prosím vyžiadajte si jeho kópiu u spoločnosti IVAR CS, spol. s r. o.

⚠ Pred začatím akýchkoľvek prác na jednotke je najprv nutné si starostlivo preštudovať tento návod a držať sa inštrukcií popísaných v jednotlivých kapitolách.

⚠ Všetky zúčastnené osoby si musia byť vedomé činností a rizík, ktoré môžu nastať pri začatí inštalačných prác.

⚠ V každej kapitole sú obsiahnuté špecifické informácie a dôležité upozornenia, s ktorými je nutné sa zoznámiť ešte pred začatím uvedenia jednotky do prevádzky.

⚠ Akákoľvek zmluvná či mimozmluvná zodpovednosť za škody spôsobené osobám, zvieratám či na majetku, z dôvodu nesprávne vykonanej inštalácie, údržby či používania zariadenia v rozpore s týmto návodom, je vylúčená. Všetky spôsoby použitia, ktoré nie sú výslovne uvedené v tomto návode, sú zakázané.

⚠ Zariadenie musí byť inštalované odborne spôsobilou osobou či spoločnosťou s patričnou elektrotechnickou kvalifikáciou, ktorá všetko vykoná podľa platných bezpečnostných noriem a pravidiel. Po vykonaní inštalácie je nutné zákazníkovi odovzdať prehlásenie o zhode.

⚠ Uvedenie jednotky do prevádzky a servisnej činnosti smie vykonávať iba autorizovaný servisný pracovník alebo kvalifikovaný technik v súlade s ustanoveniami v tomto návode.

⚠ Akékoľvek opravy či práce údržby musia byť vykonávané autorizovaným servisným strediskom či odborne spôsobilou osobou s patričnou kvalifikáciou, ktorá všetko vykoná podľa platných bezpečnostných pravidiel a noriem a v súlade s týmto návodom. Na jednotke nie je dovolené vykonávať akékoľvek neoprávnené úpravy alebo zásahy, pretože by to mohlo viesť k nebezpečným situáciám, a výrobca v takom prípade nepreberá žiadnu zodpovednosť.

⚠ Pri inštalácii, opravách alebo údržbe musí mať technik vhodné pracovné oblečenie a vybavenie na prevenciu nehôd. Výrobca nie je zodpovedný za nedodržanie platných bezpečnostných nariadení a noriem pre ochranu zdravia pri práci.

⚠ Výrobca odmieta akúkoľvek zodpovednosť za škody spôsobené na osobách, zvieratách či majetku vzniknuté nesprávnou inštaláciou, nastavením, údržbou či nesprávnym použitím.

⚠ Výrobca si vyhradzuje právo vykonávať v akomkoľvek momente a bez predchádzajúceho upozornenia zmeny technického alebo obchodného charakteru pri výrobkoch uvedených v tomto návode, pričom výrobca nie je povinný aplikovať tieto zmeny na skôr vyrobené, dodané či opravované jednotky.

⚠ Vzhľadom na ďalší vývoj výrobkov si vyhradzujeme právo vykonávať technické zmeny alebo vylepšenia bez oznámenia, odchýlky medzi vyobrazeniami výrobkov sú možné.

⚠ Informácie uvedené v tomto technickom oznámení nezbavujú užívateľa povinnosti dodržiavať platné normatívy a platné technické predpisy.

⚠ Dokument je chránený autorským právom. Takto založené práva, najmä práva prekladu, rozhlasového vysielania, reprodukcie fotomechanikou, alebo podobnou cestou a uloženie v zariadení na spracovanie dát zostávajú vyhradené.

⚠ Za tlačové chyby alebo chybné údaje nepreberáme žiadnu zodpovednosť.

⚠ Toto zariadenie môžu používať deti staršie ako 8 rokov a osoby so zníženou fyzickou, senzorickou alebo mentálnou schopnosťou, či osoby bez dostatku skúseností a znalostí, pokiaľ sú pod dohľadom a sú oboznámené s možnosťami a so spôsobmi použitia jednotky a rizikami s tým spojenými. Deti sa nesmú so zariadením hrať. Čistenie alebo údržbu jednotky nesmú vykonávať deti bez dozoru.

4) Základní bezpečnostní pravidla:

Pri používaní zariadení, ktoré sú napájané elektrinou a vodou, je nutné dodržiavať určité základné bezpečnostné pravidlá:

⛔ Zariadenia nesmú používať deti a postihnuté osoby bez dozoru;

⛔ Nedotýkajte sa zariadenia, ak ste bosí či máte mokrú alebo vlhkú niektorú časť tela;

⛔ Zariadenie čistite až potom, čo ste zariadenie odpojili od zdroja el. energie prepnutím hlavného vypínača do pozície OFF;

⛔ Je zakázané upravovať poistné alebo regulačné zariadenia bez predchádzajúceho schválenia výrobcu;

⛔ Je zakázané vyťahovať, odpájať alebo krútiť elektrickými káblami zariadenia, a to aj po odpojení od zdroja;

⛔ Mriežky vstupu a výstupu vzduchu musia zostať neustále voľne priechodné;

⛔ Je zakázané otvárať dvierka zariadenia do vnútorných komponentov bez toho, aby ste predtým neodpojili zariadenie od zdroja el. energie prepnutím hlavného vypínača do pozície OFF;

⛔ Obalové materiály nesmú zostať v dosahu detí, ale musia byť zlikvidované v súlade s platnými zákonmi.

⛔ Na zariadení sa nesmie stúpať či umiestňovať akékoľvek predmety.

5) Predstavenie produktu:

5.1. Identifikácia

Tieto zariadenia boli navrhnuté na klimatizovanie alebo vykurovanie miestností a musia byť teda určené výhradne na tento účel, a to v súlade s ich výkonnostnými charakteristikami.

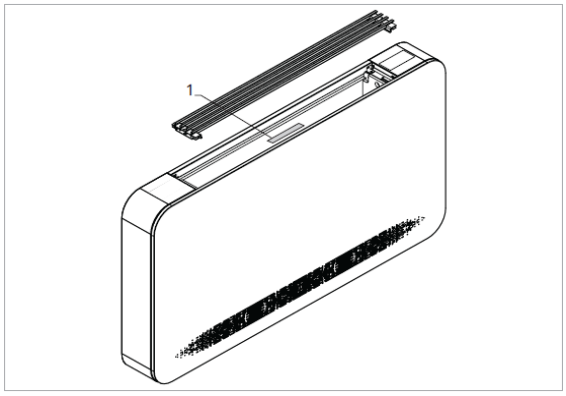

1 = štítok výrobku, podľa ktorého je možné zariadenie identifikovať

⚠ Je zakázané štítok, akokoľvek upravovať, odstraňovať či poškodzovať, pretože by to viedlo k znemožneniu identifikácie produktu, av takom prípade užívateľ stráca právo na uplatnenie záruky.

www.ivarsk.sk

5.2. Určené použitie

Tieto zariadenia boli navrhnuté na klimatizovanie alebo vykurovanie miestností a musia byť výhradne použité na tento účel, a to v súlade technickými charakteristikami.

5.3. Popis zariadenia

Fancoily radu OSMO sú k dispozícii v niekoľkých veľkostiach a sú určené pre vnútornú montáž na stenu v ľubovoľnej výške, iba v dvojtrubkovom vyhotovení.
Rad OSMO je ponúkaný v dvoch základných vyhotoveniach:
SL: fancoil s nástennou krycou skriňou
V konfiguráciách:

- Vertikálna inštalácia s pripojením na pravej strane
- Vertikálna inštalácia s pripojením na ľavej strane
- Horizontálna inštalácia s pripojením na pravej strane
- Horizontálna inštalácia s pripojením na ľavej strane

RS: fancoil s nástennou krycou skriňou a sálavým panelom
V konfiguráciách:

- Vertikálna inštalácia s pripojením na ľavej strane
- Vertikálna inštalácia s pripojením na pravej strane

Zariadenia sú vyrábané v rôznych výkonových modeloch a veľkostiach:
200; 400; 600; 800; 1000.

⚠ Všetky veľkosti sú vhodné pre inštaláciu iba v dvotrubkových systémoch.

www.ivarsk.sk

5.4. Komponenty

1 = krycia skriňa fancoilu
2 = motor ventilátora
3 = elektrická svorkovnica
4 = ovládací panel na fancoile (príslušenstvo)
5 = horná mriežka
6 = nástenný montážny držiak
7 = zberná nádobka k odvodu kondenzátu
8 = vzduchový filter
9 = výmenník tepla

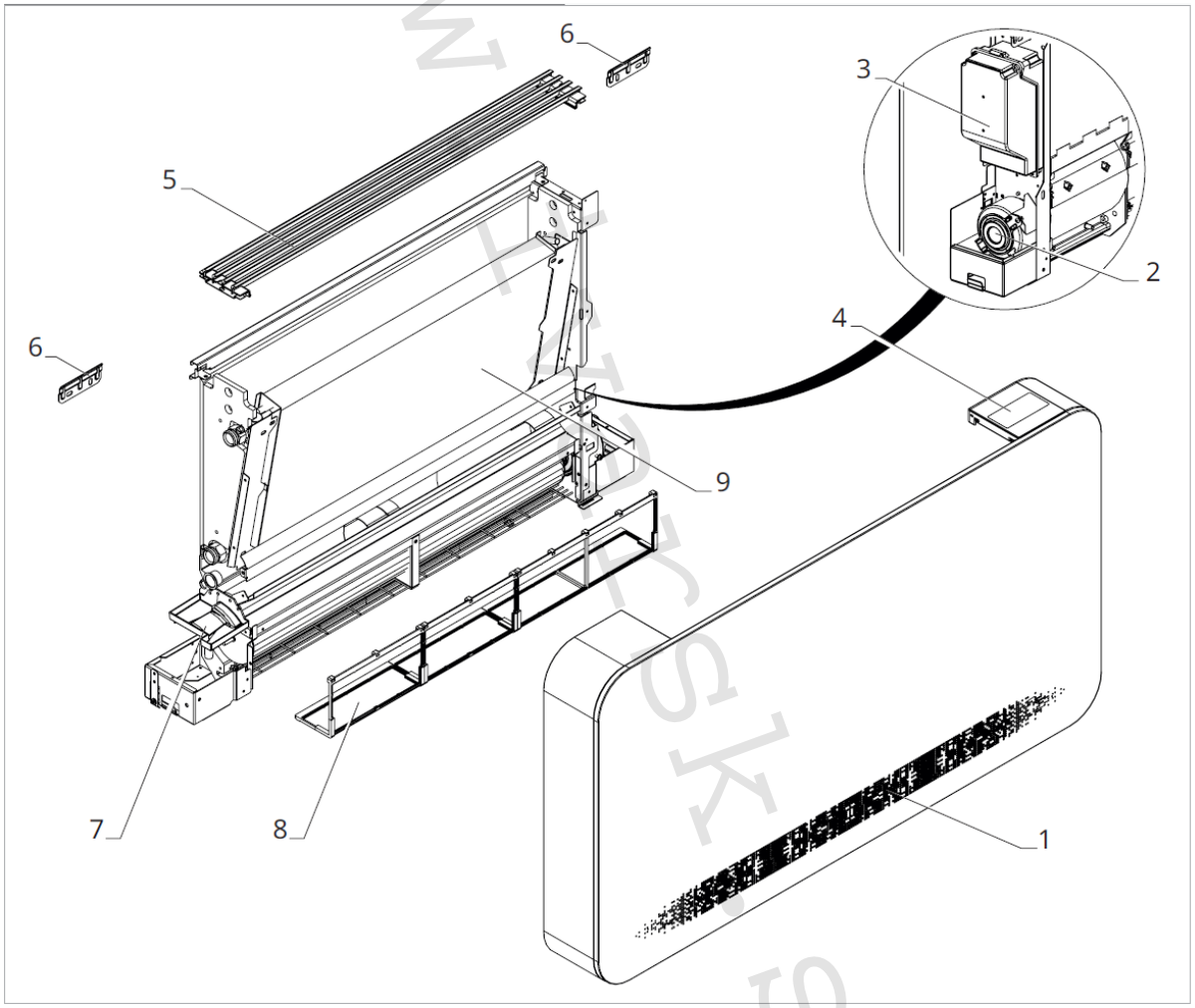

www.ivarsk.sk

5.5. Kompatibilné príslušenstvo

	Accessory description	Combinable products	Code
Controls on the device			
M7 controls			
	M7 on-board electronic control with continuously modulating thermostat	All	ECA844II
	M7 on-board electronic control with continuously modulating thermostat, with built-in Wi-Fi module.	All	EWA844II
Wall mounted control panels M7 series			
Printed circuit board M7			
	Electronic board on board unit with continuous modulation. For connection to M7 wall control units	All	ESE845II
	Electronic board on board unit with continuous modulation. For connection to M7 wall control with Bluetooth	All	ESE846II
Control panels			
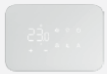	LED electronic control panel with touch interface, wall-mounted complete with thermostat and room temperature and relative humidity probe. Cable connection. Dimensions (lxhxp): 117x80x5 mm. Colour white	All	EEB749II
	LED electronic control panel with touch interface, wall-mounted complete with thermostat and room temperature and relative humidity probe with integrated Wi-Fi module, new App. Cable connection. Dimensions (lxhxp): 117x80x5 mm. Colour white	All	EFB749II
	Electronic LED control panel with touch interface, wall installation complete with thermostat and room temperature and relative humidity probe. Bluetooth connection. Dimensions (lxhxp): 117x80x5 mm. Colour white	All	EGB749II
Built-in boxes			
	Built-in box for masonry	All	N000557A
	Built-in plasterboard box	All	N000558A
Standard controls for wall control and home automation			
PCB			
	On-board electronic printed circuit board for connection to 3-speed wall-mounted electromechanical thermostats.	All	B4V842II
Control panels			
	Wall mounted control with thermostat, summer/winter and speed selectors	All	B3V151II
Printed circuit board 0-10 V			
	On-board electronic printed circuit board for control from systems with 0-10 V analogue output.	All	B10842II
Reversal attacks			
(motor connection cable for LEFT hydraulic connections			
	Hydraulic connection reversal kit	All	BB0646II (1)

1. Príslušenstvo je dodávané zvlášť.
2. Príslušenstvo môže byť inštalované a testované pri výrobe.

www.ivarsk.sk

	Accessory description	Combinable products	Code
Installation accessories			
Aesthetic backrest			
	Rear aesthetic panel kit	RS 200 SL 200	LC1110II
		RS 400 SL 400	LC1111II
		RS 600 SL 600	LC1112II
		RS 800 SL 800	LC1113II
		RS 1000 SL 1000	LC1114II
Aesthetic feet			
	Feet for covering floor pipes	All	LC0158II
Feet for floor fixing			
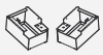	Feet for anchoring the unit to the floor	All	LC0606II
Valves			
Valves			
	Pressure-independent regulation valve DN 15, 290 L/h	All	AI1157II (2)
	Pressure-independent regulation valve DN 15, 420 L/h	All	AI1158II (2)
	Pressure-independent regulation valve DN 20, 980 L/h	All	AI1159II (2)
	Pressure-independent flow-limiting valve DN 15, 290 L/h	All	AI1160II (2)
	Pressure-independent flow-limiting valve DN 15, 470 L/h	All	AI1161II (2)
	Pressure-independent flow-limiting valve DN 15, 650 L/h	All	AI1162II (2)
	6-way valve for 4-pipe systems DN 15	All	AI1170II (2)
	6-way actuator for 4-pipe systems DN 15, for 6-way valves and pressure-independent valves	All	AI1171II (2)
	2 way valve group with manual closure	All	I20205II (1)
	2 way valve group (water inlet valve, shut off valve and electro thermal motor)	All	V20139II (1)
	3-way diverter valve group with thermoelectric motor (complete with 3-way inlet valve and lock-shield)	All	V30720II (1)
Fittings			
	Couple of EUROKONUS adapters for 1/2" female connection (male fittings)	All	AI0200II
	Couple of EUROKONUS adapters for 3/4" female connection (male fittings	All	AI0201II
	90° bended EUROKONUS connector	All	AI0203II

1. Príslušenstvo je dodávané zvlášť.
2. Príslušenstvo môže byť inštalované a testované pri výrobe.

www.ivarsk.sk

6) Inštalácia:

6.1. Predbežné opatrenia

⚠**Táto sekcia je určená výhradne inštalačným technikom. Detailné informácie o produktoch nájdete vždy v technických listoch na stránkach www.ivarsk.sk.**

⚠ Inštaláciu smie vykonávať iba odborne spôsobilý technik s patričnou elektro-technickou kvalifikáciou, pretože pri nesprávnej inštalácii hrozí riziko požiaru, úrazu el. prúdom či úniku vody.

⚠ Počas inštalácie je nutné dodržiavať opatrenia uvedené v tomto návode a na štítkoch umiestnených vo vnútri tohto zariadenia, a tiež dodržiavať všetky opatrenia bezpečnosti pri práci a smernice a normy platné v krajine inštalácie zariadenia.

⚠Pri inštalácii je nutné použiť dodávané a určené inštalačné diely. Použitie odlišných dielov môže spôsobiť poškodenie jednotky, požiar, netesnosť či úraz el. prúdom a vedie k strate práva na uplatnenie záruky.

⚠Pri nedodržaní uvedených pravidiel a nariadení môže spôsobiť poruchu zariadenia a výrobca sa potom zrieka zodpovednosti a akejkoľvek záruky za škody spôsobené osobám, zvieratám či na majetku.

6.2. Kontrola pri prijatí

⚠Balenie je vyrobené z vhodného materiálu a vykonané odborným personálom. Všetky jednotky odchádzajú z výroby skontrolované a otestované, a sú doručované v kompletnom a bezchybnom stave, avšak je nutné dodržať nasledujúce inštrukcie pre kontrolu prepravných služieb:

⚠ Pri príjme skontrolujte neporušenosť balenia. V prípade akéhokoľvek viditeľného poškodenia, prijmite tovar s výhradami a spíšte s prepravnou službou zápis o škode doplnený fotodokumentáciou poškodenej zásielky.

⚠Skontrolujte, že žiadny z komponentov nebol počas prepravy poškodený. V prípade poškodenia toto oznámte prepravnej spoločnosti najneskôr do 3 dní od doručenia zásielky doporučeným listom s doručenkou a priložte fotodokumentáciu poškodeného dielu. Kópia tohto listu a fotografií by mala byť tiež zaslaná spoločnosti IVAR CS, spol. s r. o. Na prípadné reklamácie po uplynutí lehoty 3 dní nebude braný ohľad.

⚠Rozbaľte zásielku a skontrolujte, že boli dodané všetky komponenty podľa baliaceho listu. Pokiaľ je niečo v neporiadku, prosím kontaktujte dodávateľa zariadenia.dle balicího listu. Pokud je něco v nepořádku, prosím kontaktujte dodavatele zařízení.

6.2.1 Rozmery a hmotnosť balenia počas prepravy

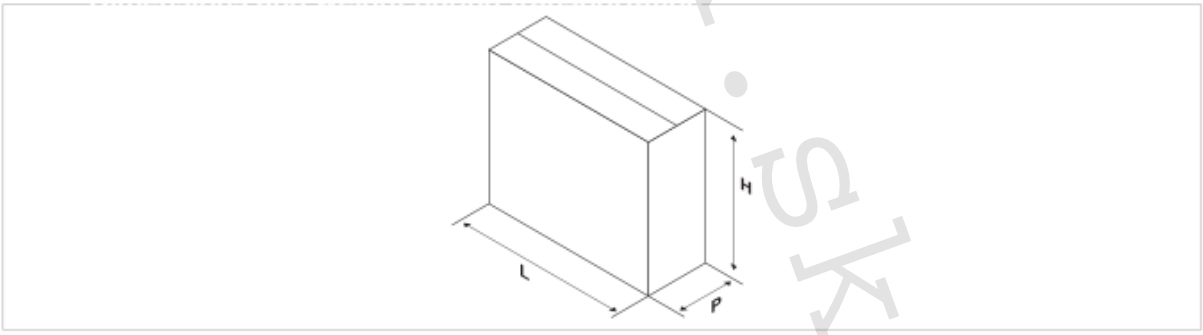

Rozměry a hmotnosť pre prepravu	**jedn.**	**200**	**400**	**600**	**800**	**1000**
Šírka (L)	mm	825	1025	1225	1425	1625
Výška (H)	mm	665	665	665	665	665
Hĺbka (P)	mm	203	203	203	203	203
Hmotnosť	kg	16,0	19,0	21,0	23,0	26,0

6.2.2 Manipulácia s balením

Predbežné opatrenia

⚠ Manipuláciu s jednotkou smie vykonávať iba kvalifikovaný personál, pomocou špecifických náradí a vhodných zariadení určených na nesenie váhy jednotky.

⚠ Keď je balenie s jednotkou zdvíhané zo zeme, je nutné, aby pod balením a okolo neho bol voľný priestor.

⚠ Ak je balenie s jednotkou zdvíhané pomocou zdviháka, vyvarujte sa nebezpečných situácií.

⚠ Počas prepravy a prenášania musí byť jednotka vo zvislej pozícii.

Spôsob manipulácie

Jednotka je balená jednotlivo v kartónovej krabici. Krabica môže byť buď nesená ručne dvoma osobami alebo naložená na vozík (skontrolujte max. počet stohovateľných balíkov uvedený na obale).

⚠ Pri ručnom prenášaní je vždy nutné dodržať max. nosnú hmotnosť na osobu v súlade s platnými zákonmi a bezpečnostnými predpismi.

⚠ Pri prenášaní použite madlá (viď bod A na obr. nižšie) na balení.

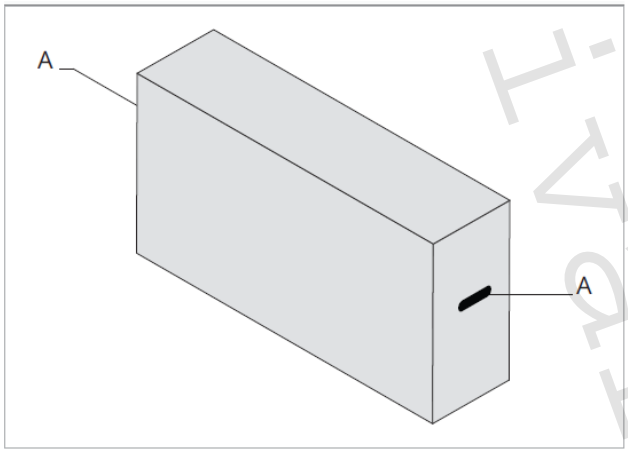

6.3 Skladovanie

Predbežné opatrenia

⚠ Skladujte v súlade s platnými bezpečnostnými normami a predpismi.

⚠ Zariadenie je nutné skladovať v originálnom balení na regáli či palete v uzavretom prostredí chránenom pred atmosférickými vplyvmi.

⚠ Neotáčajte hore nohami.

⚠ Zariadenie skladujte iba vo zvislej pozícii.

⚠ Skladujte na čistom a suchom mieste.

⚠ Skladujte jednotku spôsobom, ktorý zamedzí jej mechanickému poškodeniu.

6.4 Rozbalenie

Predbežné opatrenia

⚠ Skontrolujte, že počas prepravy neboli poškodené žiadne komponenty.

⚠ Obalové materiály zlikvidujte v súlade s platnými zákonnými požiadavkami a nariadeniami.

⚠ Pracujte opatrne.

⚠ Zariadenie musí byť stále ponechané vo zvislej pozícii.

⛔ Obalové materiály (kartón, plastové vrecká, lepenky atď.) nesmú byť vyhodené alebo ponechané do okolitého prostredia a musia byť ponechané mimo dosahu detí, pretože môžu byť nebezpečné.

www.ivarsk.sk

Vybalenie jednotky

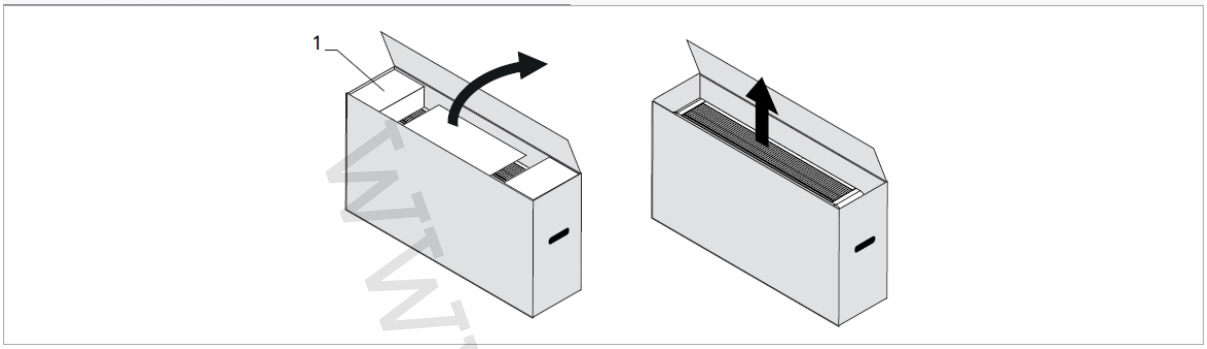

1 = ochranné diely

Postup pro vybalenie:

- Otvorte balenie kartónovej krabice.
- Vyberte kovové držiaky a ochranné diely.
- Vyberte komponenty príslušenstva.
- Vyberte jednotku z balenia.

Baliaci list

Súčasťou dodávky sú nasledujúce komponenty, ktoré nájdete vo vnútri balenia:

- 1 návod na inštaláciu
- 1 návod na použitie
- 1 návod na použitie ovládania
- 1 montážna šablóna
- 2 nástenné držiaky

⚠ Skontrolujte prítomnosť jednotlivých komponentov. V prípade, že dôjde k strate montážnej šablóny, jej náhľad je k dispozícii na konci tohto návodu.

6.5 Manipulácia s jednotkou bez balenia

Predbežné opatrenia

⚠ Manipuláciu s jednotkou smie vykonávať iba kvalifikovaný personál, pomocou špecifických náradí a vhodných zariadení určených na nesenie váhy jednotky.

Postup pre manipuláciu

⚠ Jednotka môže byť na krátke vzdialenosti prenášaná ručne, je však vždy nutné dodržať platné bezpečnostné nariadenia a hmotnostné limity nosnosti.

6.6 Umiestnenie jednotky

Umiestnenie zariadenia musí byť zvolené projektantom vykurovacieho/chladiaceho systému alebo iným kvalifikovaným pracovníkom, ktorý vezme do úvahy všetky technické a bezpečnostné predpisy a normy platné v krajine inštalácie zariadenia.

www.ivarsk.sk

Predbežné opatrenia

⚠ Vyvarujte sa inštalácii jednotky v týchto prípadoch:

- Voľnému prúdenie vzduchu v hornej sacej časti a spodnej výstupnej časti nesmie nič prekážať (závesy, rastliny, nábytok), pretože by to mohlo spôsobiť vibrácie a narušiť riadny chod jednotky.
- Skontrolujte, že v stene, kde bude nutné vyvŕtať otvory, nevedú žiadne trámy, stĺpy, hydraulické potrubia či elektrické káble atď.). Skontrolujte, že pred stenou nie je umiestnené nič, čo by bránilo voľnému prúdeniu vzduchu (rastliny a listy, obloženie stien, okenice, silné mreže alebo mriežky atď.).
- Prostredie s horľavými alebo výbušnými plynmi.
- Veľmi vlhké prostredie (práčovne, plavecké bazény, skleníky atď.)
- Prostredie s agresívnymi atmosférickými vplyvmi.
- V dosahu slnečného žiarenia či zdrojov tepla.

⚠ Vyvarujte sa umiestnenia jednotky do 1 metra od video či rádio zariadenia.

⚠ Neinštalujte nad zdroje tepla.

⚠ Uistite sa, že:

- Miesto inštalácie jednotky musí byť zvolené s najväčšou starostlivosťou, aby bolo chránené pred náhodnými nárazmi a mechanickým poškodením.
- Stena, na ktorú chcete jednotku inštalovať, musí byť dostatočne pevná, aby bola schopná niesť váhu jednotky.
- Časť steny, do ktorej bude jednotka s potrubím umiestnená, nesmie obsahovať stavebné prvky, ako sú nosné rámy, potrubia, elektrické vedenia a pod.
- Voľnej cirkulácii vzduchu s vonkajším priestorom nesmie nič brániť (rastliny, listy a pod.).
- Zariadenie musí byť inštalované do voľne prístupnej pozície pre jeho ľahkú údržbu a kontrolu.
- Je nutné dodržať bezpečnú vzdialenosť od ostatných zariadení či konštrukcií, aby bola zaistená správna cirkulácia vzduchu a ventilátory sa mohli voľne otáčať.

⚠ Pokiaľ nie je zariadenie kompletne nainštalované alebo je inštalované na nevhodnom držiaku, môže dôjsť k jeho poškodeniu či hrozí riziko poranenia osôb, zvierat a škôd na majetku.

⚠ Jednotka nesmie byť umiestnená tak, aby výstup vzduchu smeroval priamo na osoby v blízkosti.

⚠ Pri jednotke je nutné zaistiť:

- Otvor pre odvod kondenzátu.
- Vhodný zdroj elektrickej energie.
- Upevňovacie prvky vhodné pre typ steny a jednotky.

6.7 Inštalačný postup

⚠ Správna inštalácia a dobrý výkon jednotky bude zaistený iba pri dodržaní inštrukcií uvedených v tomto návode.

⚠ Pri nedodržaní týchto inštrukcií môže dôjsť k poruche systému a užívateľ automaticky stráca právo na uplatnenie záruky, výrobca tiež v tomto prípade neručí za ujmy spôsobené osobám, zvieratám či za škody na majetku.

6.8 Inštalačné vzdialenosti

Minimálne vzdialenosti pre inštaláciu a údržbu zariadenia sú zobrazené na obrázku nižšie. Tento voľný priestor je nutný, aby bola zaistená voľná cirkulácia vzduchu a zaručený dobrý prístup k jednotke pri čistení a údržbe.

⚠ Uistite sa, že je okolo jednotky dostatočný priestor, aby mohli byť odobraté kryty a panely pre pravidelnú či mimoriadnu údržbu.

Tento návod je v SK

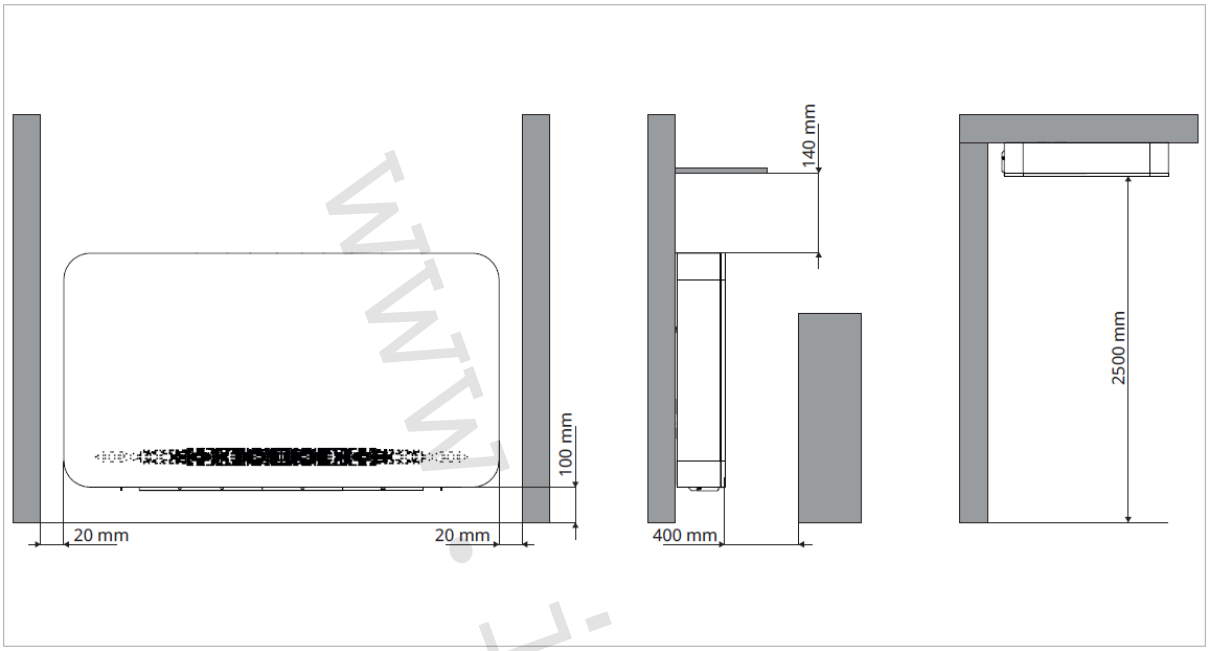

⚠ Horizontálna inštalácia fancoilu OSMO je možná iba pri horizontálnom prevedení SL.

6.9 Umiestnenie

ⓘ Kroky pre vykonanie montáže fancoilu popísané nižšie a ich vyobrazenie sa vzťahuje na vyhotovenie fancoilu s hydraulickým pripojením na ľavej strane.

Predbežné opatrenia

⚠ Je nutné, aby jednotku inštalovali 2 alebo viac osôb.

⚠ V závislosti od vyhotovenia, ktoré inštalujete, môže byť fancoil umiestnený buď horizontálne alebo vertikálne. Skontrolujte si názov vyhotovenia na štítku jednotky a v technickom liste.

⚠ Uistite sa, že:

- stena, na ktorú bude jednotka umiestnená, je schopná niesť váhu jednotky.
- časťou steny, na ktorú bude jednotka umiestnená, nevedú žiadne elektrické ani iné vedenia či potrubia.
- nie je narušená funkčnosť nosných stavebných prvkov steny.

6.10 Príprava zariadenia na inštaláciu

Než budete pokračovať s inštaláciou, je najskôr nutné demontovať niektoré komponenty zariadenia.

⚠ Vyobrazenia sa vzťahujú na vyhotovenie fancoilu s hydraulickým pripojením na ľavej strane. Pokiaľ má zariadenie pripojenie na pravej strane, musia byť činnosti vykonané a prispôsobené pozícii pripojovacích bodov.

www.ivarsk.sk

Vybratie hornej mriežky

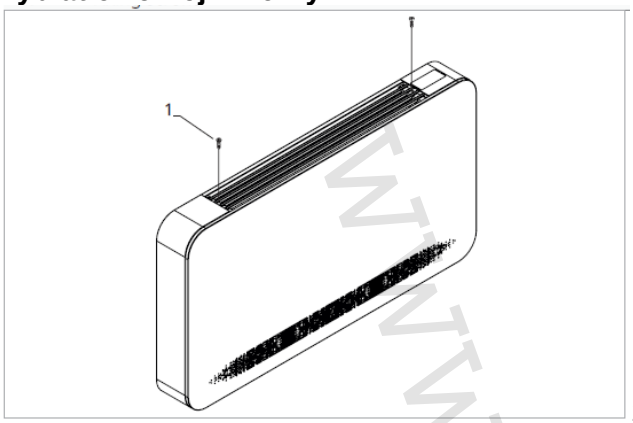

1 = upevňovacie skrutky

- Demontujte upevňovacie skrutky.

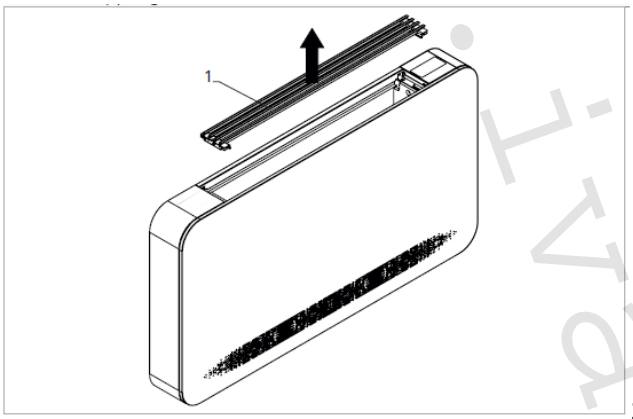

1 = horná mriežka

- Nadvihnite a demontujte hornú mriežku.

⚠ Pri opätovnej inštalácii hornej mriežky sa uistite, že sú rebrá orientované smerom do miestnosti, aby bol zaistený riadny prietok vzduchu.

Demontáž krycej skrine fancoilu

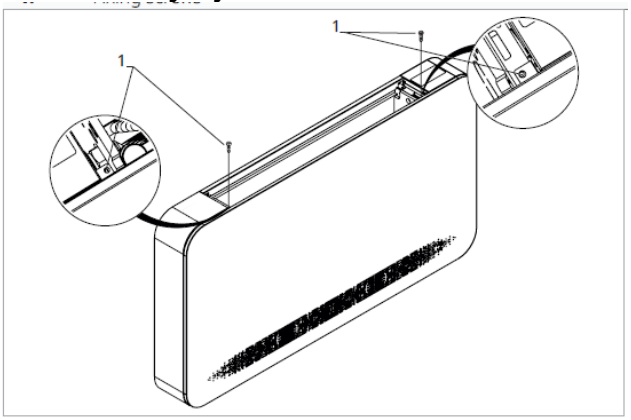

1 = upevňovacie skruky

www.ivarsk.sk

- Odšraubujte upevňovacie skrutky.

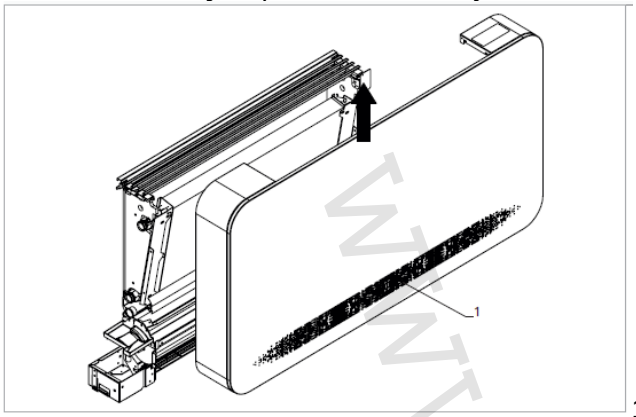

1 = krycia skriňa fancoilu

⚠ Ovládací panel je pripevnený ku krycej skrini a pripojený k jednotke prostredníctvom konektora.

⚠ Odpojte konektor pri otváraní krycej skrine.

- Vytiahnite kryciu skriňu fancoilu, ako ukazuje obrázok.
- Odpojte konektor dotykového displeja (ak máte verziu s displejom).
- Úplne demontujte kryciu skriňu.

6.11 Príprava miesta pre vertikálnu inštaláciu

⚠ Jednotky sú vybavené papierovou vŕtacou šablónou na vyznačenie otvorov potrebných na inštaláciu fancoilu.

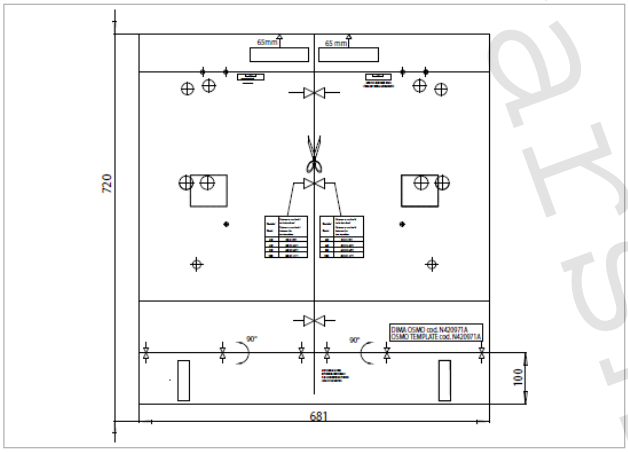

1. Použite originálnu papierovú montážnu šablónu, ktorá je dodávaná spoločne s jednotkou, a ktorej náhľad je zobrazený vyššie.
2. Šablónu prichyťte do zvolenej pozície na stenu pomocou pásky a vyznačte si pozíciu upevňovacích držiakov.

⚠ Než začnete vŕtať, uistite sa, že stenou neprechádzajú žiadne potrubia, ani elektrické či iné vedenia.

⚠ Uistite sa, že je stena schopná niesť váhu jednotky.

www.ivarsk.sk

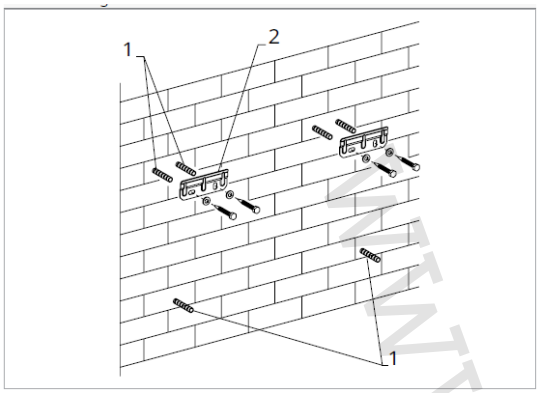

1 = hmoždinky
2 = montážne držiaky

3. Vyvŕtajte otvor pomocou vhodného vrtáka a vložte hmoždinky, potom upevnite dva držiaky. Skrutky príliš neuťahujte, aby ste mohli držiaky vyrovnať s použitím vodováhy.

⚠Použite vhodné hmoždinky pre daný typ steny.

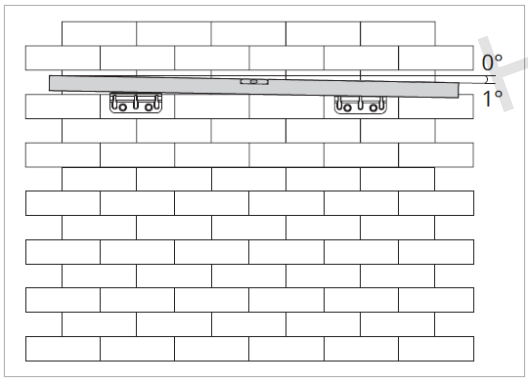

4. Použite vodováhy, potom držiaky pevne upevnite dotiahnutím všetkých skrutiek.
5. Skontrolujte stabilitu držiakov, tak, že sa s nimi pokúsite pohnúť doprava, doľava a hore a dole.
6. Uistite sa, že uhol sklonu fancoilu zodpovedá hodnote uvedenej na obrázku nižšie (nesmie prekročiť 1°).

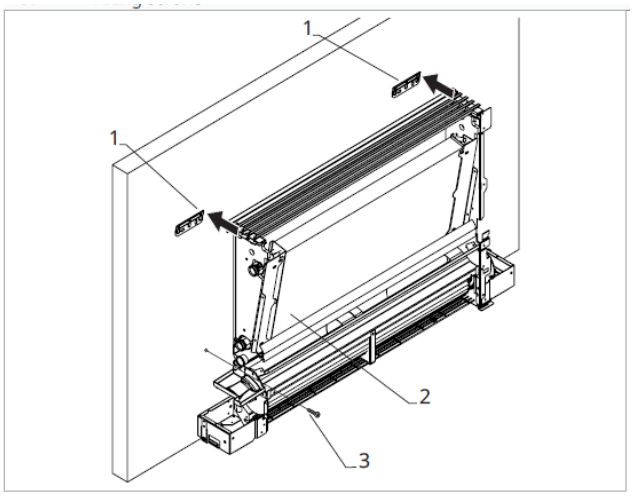

1 = montážne držiaky
2 = Jednotka fancoilu
3 = upevňovacie skrutky

7. Namontujte jednotku fancoilu, pričom sa uistite, že je riadne pripevnená k držiakom a je stabilná.
8. Riadne dotiahnite upevňovacie skrutky.

www.ivarsk.sk

6.12 Príprava jednotky pre horizontálnu inštaláciu

⚠ Jednotky sú vybavené papierovou vŕtacou šablónou na vyznačenie otvorov potrebných na inštaláciu fancoilu.

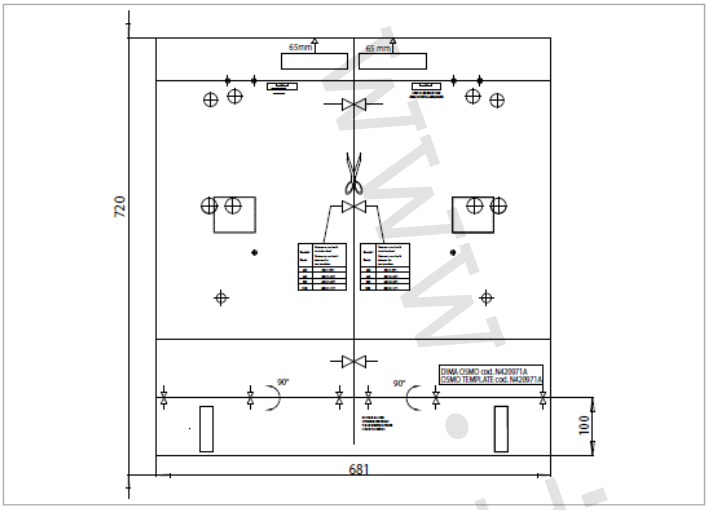

1. Použite originálnu papierovú montážnu šablónu, ktorá je dodávaná spoločne s jednotkou, a ktorej náhľad je zobrazený vyššie.

2. Šablónu prichyťte do zvolenej pozície na stenu pomocou pásky a vyznačte si pozíciu upevňovacích držiakov.

⚠ Než začnete vŕtať, uistite sa, že stropom neprechádzajú žiadne potrubia, ani elektrické či iné vedenia.

⚠ Uistite sa, že je strop schopný niesť váhu jednotky.

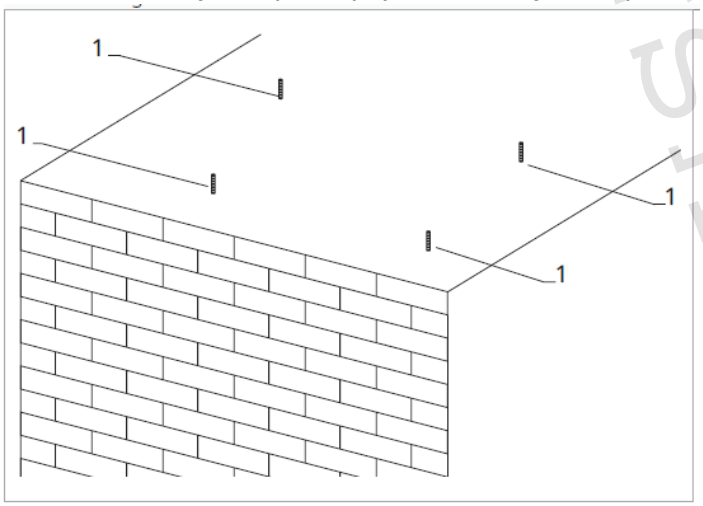

1 = hmoždinky

3. Vyvŕtajte otvor pomocou vhodného vrtáka a vložte hmoždinky.

www.ivarsk.sk

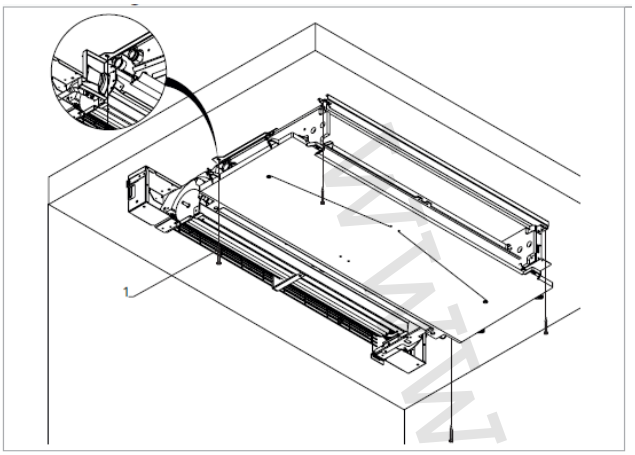

1 = Upevňovacie šraubky

4. Použite upevňovacie skrutky a pripevnite horizontálne vyhotovenie fancoilu k stropu, ako ukazuje obrázok.

⚠ Skrutky príliš neuťahujte, aby ste mohli pozíciu jednotky neskôr vyrovnať.
⚠ Použite vhodné hmoždinky pre daný typ stropu.

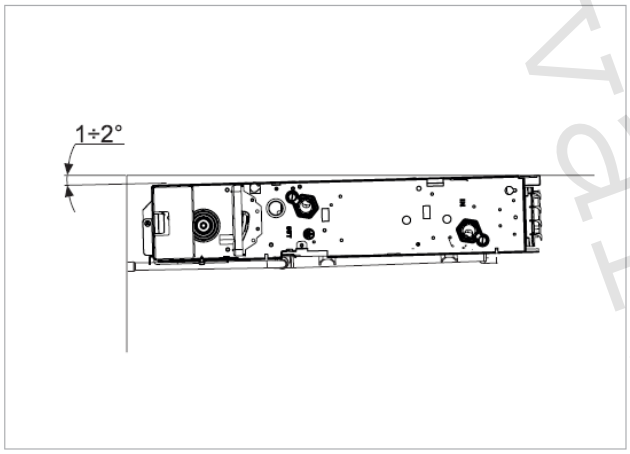

5. Použite vodováhu.
6. Skontrolujte sklon smerom k strane s hydraulickým pripojením.
7. Dotiahnite skrutky.

⚠ Uistite sa, že uhol sklonu fancoilu smerom k pripojeniu odvodu kondenzátu zodpovedá hodnote uvedenej na obrázku vyššie (nesmie prekročiť 2°).

6.13 Hydraulické pripojenia

⚠ Inštalačný technik je zodpovedný za voľbu správnych hydraulických potrubí a ich veľkosti v súlade s dobrou inštalačnou praxou a platnými predpismi a normami, pričom musí mať na pamäti, že poddimenzované potrubie má za následok nedostatočný výkon systému.
⚠ Hydraulický systém musí vykonať inštalačný technik, a to v súlade so schémami v tomto návode a tiež s platnými normami a nariadeniami.
⚠ Hydraulické potrubia, ktoré sa pripájajú k zariadeniu musia byť vhodne dimenzované vzhľadom na skutočný prietok vody v systéme počas prevádzky. Prietok vody do výmenníka tepla musí byť stále konštantný. Nedostatočne dimenzované potrubie vedie k slabej prevádzke systému a stratám vykurovacieho a chladiaceho výkonu fancoilu.

Pozícia a rozmery

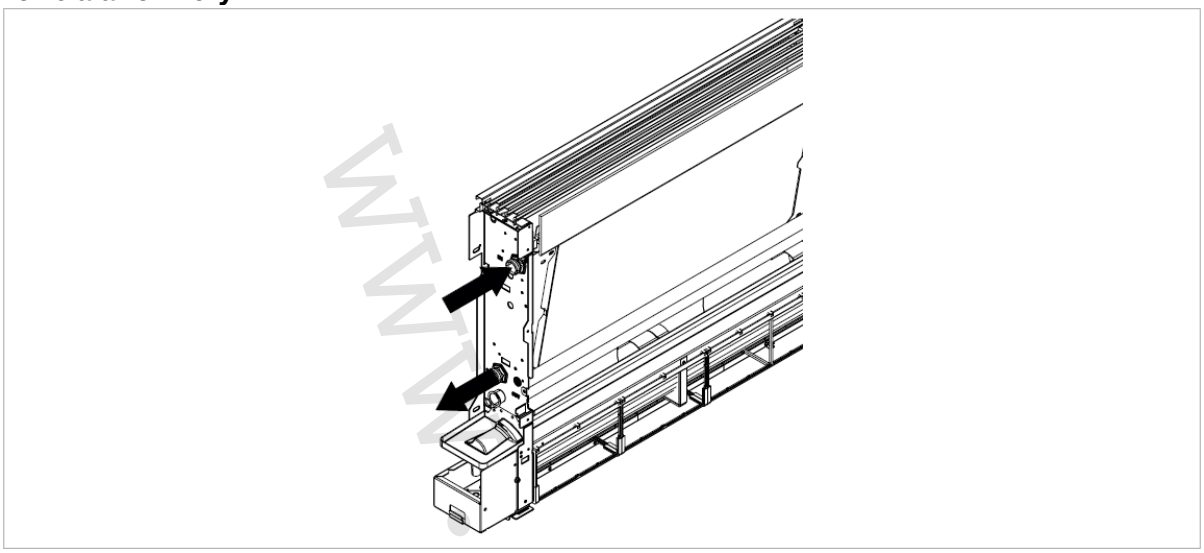

Model	jedn.	**200**	**400**	**600**	**800**	**1000**
Priemer potrubia	mm	14	14	16	18	20

⚠ Bližšie technické parametre a rozmery nájdete v technickom liste k fancoilom IVAR.OSMO.

Pripojenie k systému

Hydraulické pripojenie vykonajte nasledovne:
- Umiestnite hydraulické potrubie;
- Utiahnite spoje pomocou metódy „kľúč proti kľúču";
- Skontrolujte tesnosť spojov a potrubia;
- Spoje riadne zaizolujte pomocou vhodného izolačného materiálu.

⚠ Hydraulické potrubie a spojky musia byť riadne tepelne zaizolované.
⚠ Vyhnite sa čiastočnému zaizolovaniu potrubia.
⚠ Potrubie nadmerne neuťahujte, aby ste nepoškodili izoláciu.
⚠ Na zaistenie vodotesnosti závitových spojov používajte konope a zelenú tesniacu pastu; použitie teflónovej pásky sa odporúča v prípade, že je v hydraulickom okruhu použitá nemrznúca zmes.
⚠ Starostlivo skontrolujte celistvosť izolácie, aby ste zamedzili tvoreniu a odkvapkávaniu kondenzátu.

Príslušenstvo hydraulického pripojenia
Jednotka je štandardne dodávaná bez uzatváracieho ventilu. Na vyžiadanie môže byť jednotka vybavená ventilmi, ktoré budú dodané samostatne a môžu tak byť inštalované počas inštalácie fancoilu.
⚠ Pre správnu prevádzku jednotky je nutné použiť 2cestný alebo 3cestný elektroventil (dostupné ako príslušenstvo).
⚠ Elektroventil môže byť vo vnútri jednotky vynechaný, pokiaľ je elektroventil v rozdeľovači systému a je pripojený k rozvodnej doske fancoilu.

www.ivarsk.sk

Pripojenie fancoilu pomocou 2cestného ručného ventilu (kód I20205II)

Ak ste si zvolili 2-cestný ručný ventil, nie je potrebné vykonávať žiadne elektrické pripojenia. Jednoducho pripojte potrubie k prívodu zospodu, ako ukazuje obrázok nižšie.

Pripojenie potrubia od podlahy

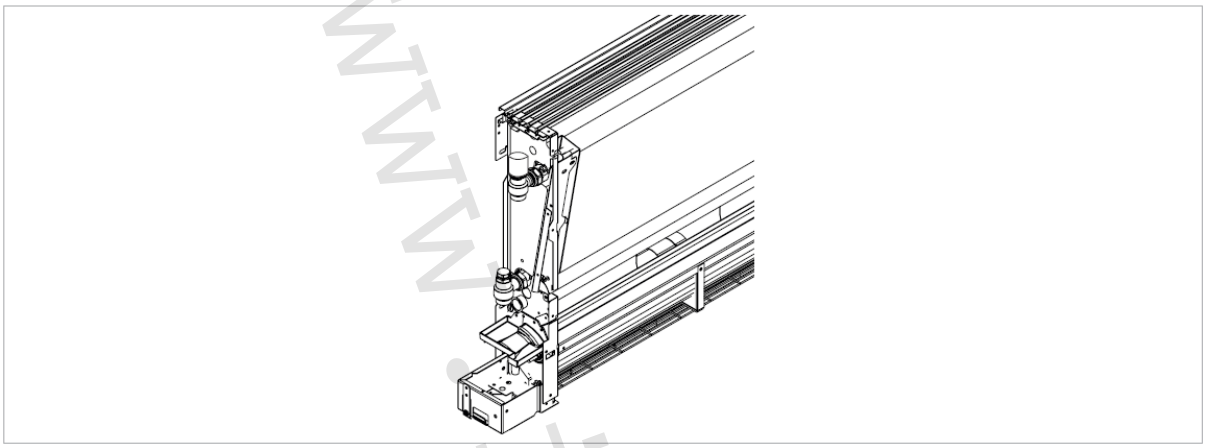

Pripojenie potrubia zo steny

⚠ Pre napojenie potrubia prichádzajúceho k ventilom zo steny je nutný pripojovací kit s L-fitingom Eurokonus 90° (kód AI0203II).

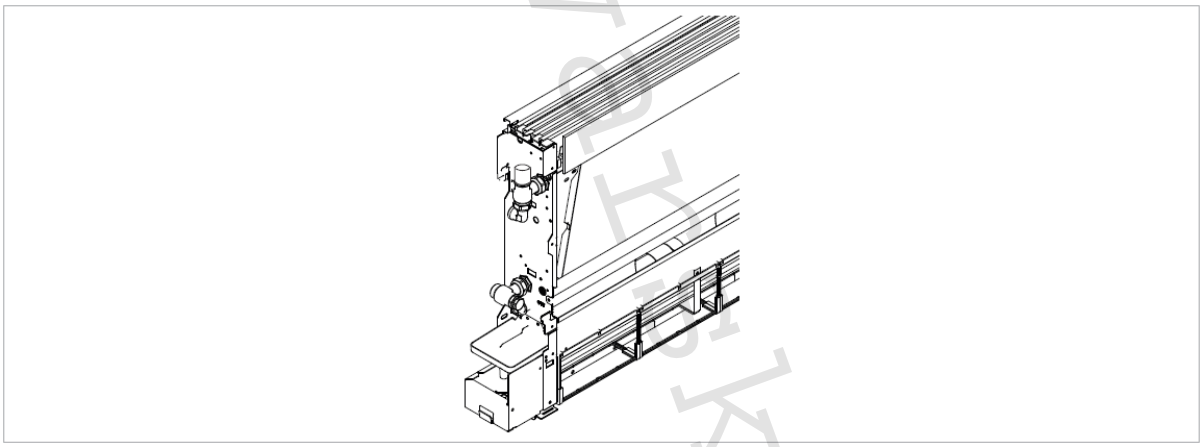

www.ivarsk.sk

Pripojenie fancoilu pomocou 2cestného ventilu a elektrotermickej hlavice (kód V20139II)

Ak ste zvolili 2cestný ventil s elektrotermickou hlavicou, je potrebné vykonať elektrické pripojenie.

- Pripojte k prívodu dole podľa obrázku nižšie.

Pripojenie s potrubím od podlahy

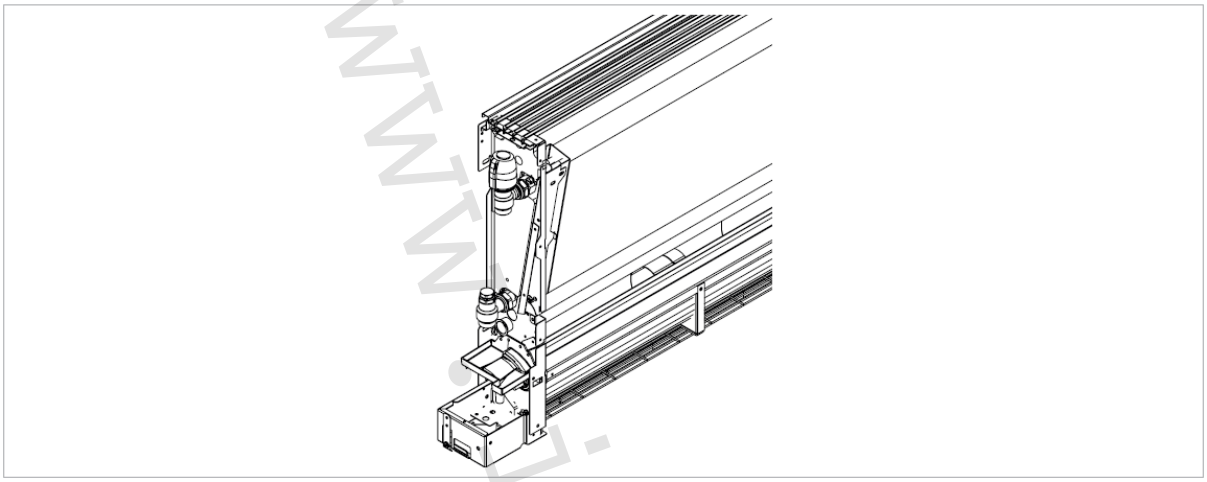

Pripojenie s potrubím zo steny

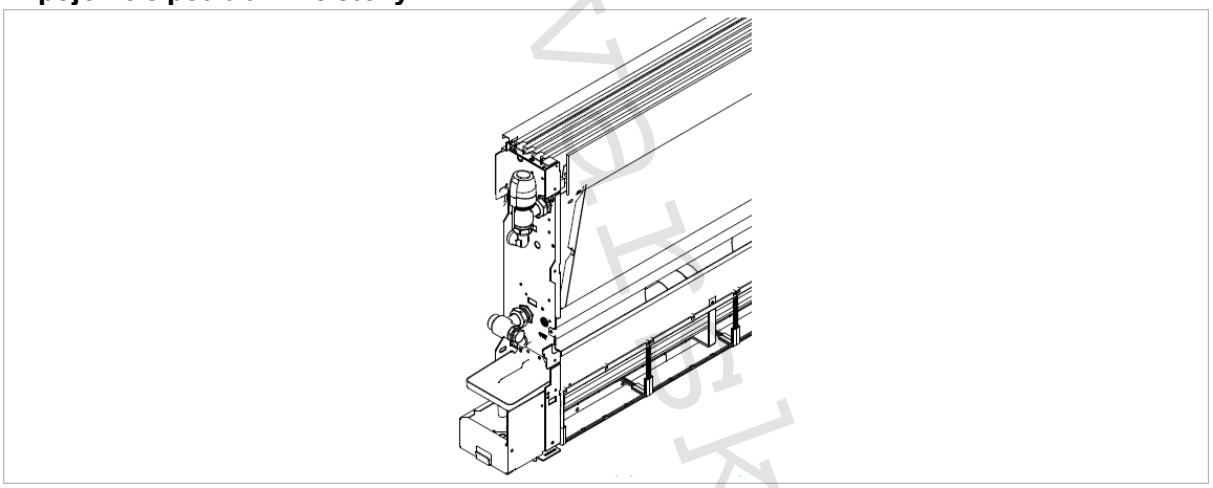

www.ivarsk.sk

Pripojenie fancoilu k 3cestnému prepínaciemu ventilu s elektrotermickou hlavicou (kód V30721I)

Pokiaľ ste zvolili 3cestný prepínací ventil s elektrotermickou hlavicou, je potrebné vykonať elektrické pripojenie.

- Pripojte k prívodu dole podľa obrázku nižšie.

Pripojenie s potrubím od podlahy

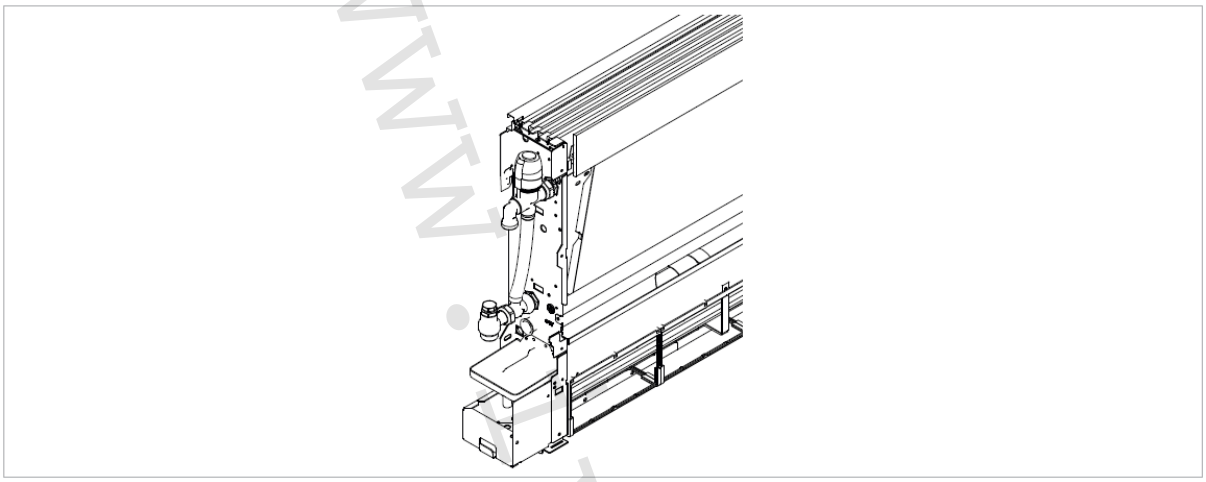

Pripojenie s potrubím zo steny

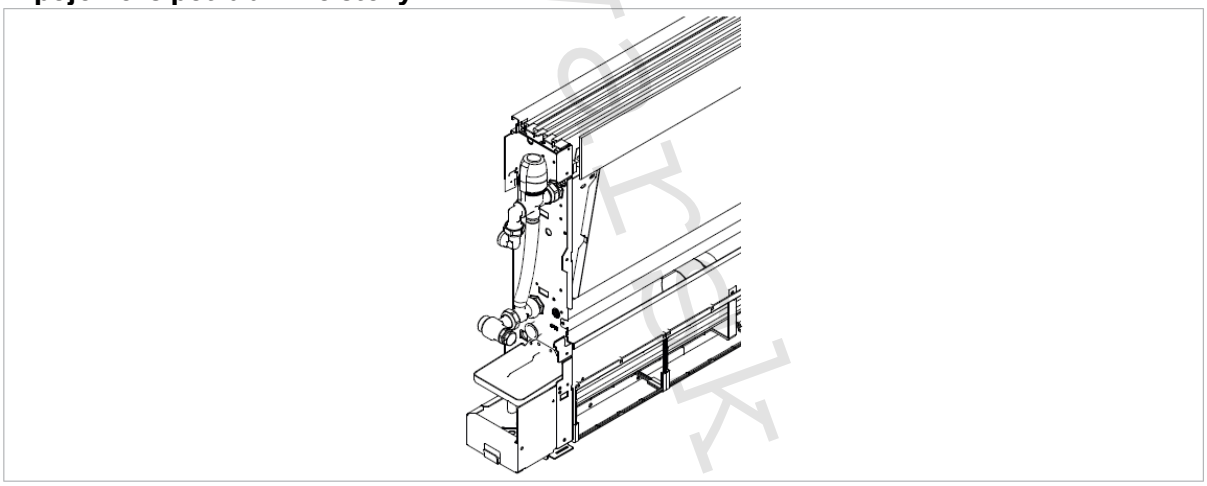

www.ivarsk.sk

6.14 Odvod kondenzátu

⚠Toto zariadenie je vybavené vnútornou zbernou nádobou kondenzátu vytvoreného počas prevádzky jednotky, ktorý musí byť zvedený do vhodného miesta pre jeho vypustenie.

⚠Veľkosť a umiestnenie potrubia na odvod kondenzátu je zobrazené na vŕtacej šablóne.

⚠ **Správne umiestnenie odvodu kondenzátu v stene skontrolujte s montážnou šablónou.**

1 = potrubie k odvodu kondenzátu

⚠ Pokiaľ je potrubie zvedené do nejakého zásobníka (napr. nádrže), tento zásobník nesmie byť hermeticky uzavretý a potrubie pre odvod kondenzátu nesmie byť ponorené do vody.

⚠ Otvor pre kondenzačné potrubie musí mať vždy sklon smerom von.

⚠ Presná pozícia, kde má byť toto potrubie umiestnené, je vyznačená na vŕtacej šablóne.

⚠ Overte si, že vypustená voda nemôže spôsobiť akékoľvek problémy osobám či škody na majetku. Počas zimného obdobia, môže táto voda vytvoriť zvonku námrazu.

⚠ Pri pripájaní odvodu kondenzátu buďte opatrní, aby ste neskrípli gumové pripojovacie potrubie.

⚠ Ak nechcete pripraviť externý odvod kondenzátu v režime „iba vykurovanie", odporúča sa upchať hadičku na odvod kondenzátu zátkou.

Ak kondenzát vediete do samostatnej zbernej nádrže:

⚠ Táto zberná nádrž nesmie byť nikdy hermeticky uzavretá.

⚠ Koniec potrubia na odvod kondenzátu nesmie byť nikdy ponorený do vody.

Pokud kondenzát vediete do kanalizácie:

⚠ Pokiaľ je potrubie vedené do kanalizačného systému, je nutné potrubie vybaviť sifónom pred vložením potrubia do hlavnej kanalizácie na zamedzenie šírenia zápachu či vniknutiu hmyzu do zariadenia.

⚠ Spomínaný sifón musí byť v spodnej časti vybavený viečkom alebo musí umožňovať rýchlu demontáž na vyčistenie iným spôsobom.

⚠ Pokiaľ musí z inštalačných dôvodov potrubie na odvod kondenzátu prekonať určitý výškový rozdiel, ktorý by bránil voľnému prúdeniu kondenzátu, nezabudnite inštalovať čerpadlo na odvod kondenzátu.

⚠Pri vertikálnych vyhotoveniach musí byť čerpadlo na odvod kondenzátu inštalované pod bočnú nádobu kondenzátu.

⚠Pri horizontálnych vyhotoveniach musí byť čerpadlo inštalované podľa špecifických požiadaviek inštalácie.

Ak používate otvorený odvod kondenzátu:

⚠ Ponechajte kondenzát odtekať priamo do odkvapu alebo do zvodu šedej vody.

⚠ Pokiaľ nie je kondenzát zhromažďovaný do nejakej nádoby, môže sa hromadiť na povrchu zeme. Pri veľmi nízkych vonkajších teplotách môže potom dôjsť k zamrznutiu tejto vody. V tomto prípade je nutné zabrániť prístupu osôb do tejto oblasti, pretože môže hroziť riziko pošmyknutia a poranenia.

Rozmery odvodu kondenzátu

Model	jedn.	**200**	**400**	**600**	**800**	**1000**
Pripojenie odvodu kondenzátu	mm	14	14	14	14	14

www.tzb-info.sk

Montáž potrubia k odvodu kondenzátu pri vertikálnom vyhotovení

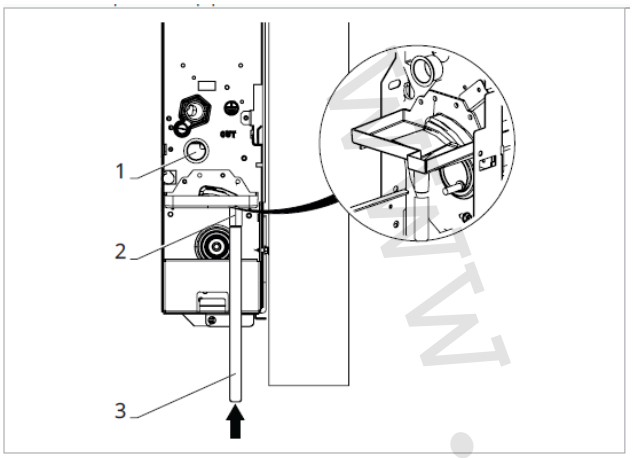

1 = Predĺženie pre odvod kondenzátu
2 = Pripojenie odvodu kondenzátu
3 = Potrubie na odvod kondenzátu

- Pripojte potrubie na odvod kondenzátu na pripojenie odvodu kondenzátu.
- Nasmerujte potrubie na odvod kondenzátu do vhodného miesta na vypúšťanie.
- Sklon potrubia musí byť vždy minimálne 3 %.
- Zaizolujte body pripojenia.

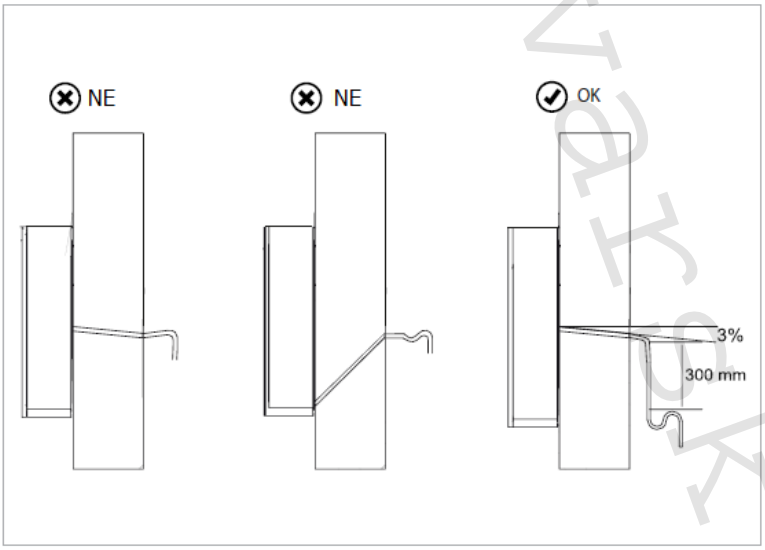

⚠ Skontrolujte, že je riadne inštalované predĺženie pre odvod kondenzátu.
⚠ Dajte dobrý pozor na správny sklon potrubia na odvod kondenzátu.
⚠ Použite plastové vypúšťacie potrubie.
⚠ Vyvarujte sa použitiu kovových potrubí.
⚠ Uistite sa, že sú všetky pripojovacie body riadne utesnené, aby nedošlo k úniku vody.
⚠ Potrubie na odvod kondenzátu musí byť zaizolované v dĺžke vedúcej vnútri aj vonku domu, aby sa zamedzilo tvoreniu kondenzácie na jeho povrchu či problémom so zamrznutím.
⚠ Pri montáži čerpadla na odvod kondenzátu, pre vertikálnu inštaláciu, musí byť toto čerpadlo nainštalované pod bočnú zbernú nádobu kondenzátu.

www.ivarsk.sk

Montáž potrubia k odvodu kondenzátu pri horizontálním vyhotovení (na vyžiadanie).

⚠ **Horizontálna inštalácia fancoilu OSMO je možná iba pri horizontálnom vyhotovení SL, ktoré je dostupné na vyžiadanie.**

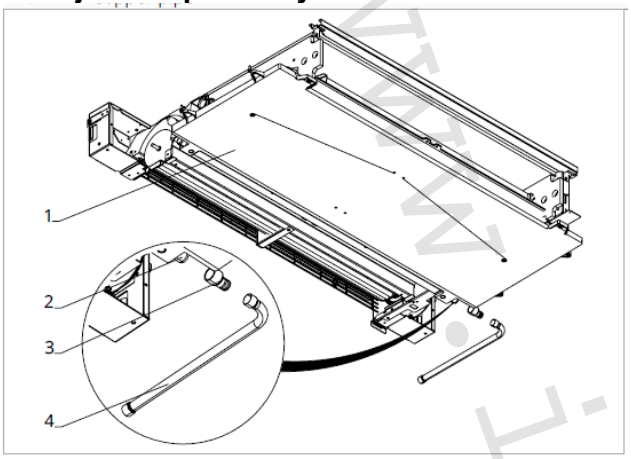

1 = Zberná nádoba kondenzátu
2 = Pripojenie odvodu kondenzátu
3 = Pripojenie adaptéra
4 = Medené potrubie

- Pripojte adaptér na pripojenie k odvodu kondenzátu.
- Pripojte k adaptéru medené potrubie.

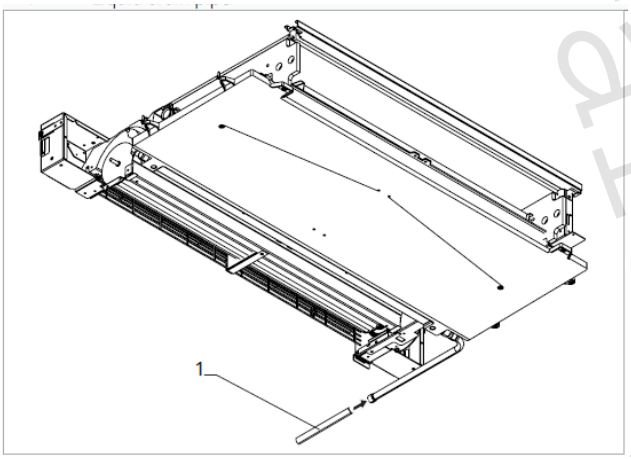

1 = Potrubie k odvodu kondenzátu

- Pripojte potrubie na odvod kondenzátu k medenému potrubiu.
- Nasmerujte potrubie na odvod kondenzátu do vhodného miesta na vypúšťanie.
- Sklon potrubia musí byť vždy minimálne 3 %.
- Zaizolujte body pripojenia.

⚠ Potrubie na odvod kondenzátu musí byť zaizolované v dĺžke vedúcej vnútri aj vonku domu, aby sa zamedzilo tvoreniu kondenzácie na jeho povrchu či problémom so zamrznutím. Izolácia musí byť opatrená až po bod, kde je potrubie na odvod kondenzátu pripojené na pripojenie odvodu kondenzátu umiestnenom na jednotke.

⚠ Vyvarujte sa úsekom potrubia so zlým (opačným) sklonom, než je smer vypúšťania.

www.ivarsk.sk

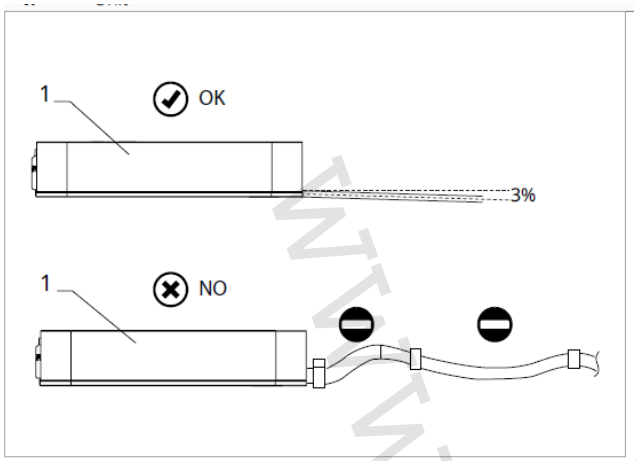

1 = horizontálny fancoil SL

Kontrola

⚠ Uistite sa pomocou vodováhy, že je jednotka riadne inštalovaná s miernym sklonom v smere odtekania kodenzátu.

⚠Potrubie na odvod kondenzátu bolo riadne zaizolované až po bod pripojenia k jednotke, aby sa zamedzilo odkvapom či vytekaniu kondenzátu mimo zbernú nádobu kondenzátu.

Po dokončení inštalácie:

- Po inštalácii odvodu kondenzátu vykonajte kontrolu správneho odtekania tak, že do zbernej nádoby veľmi pomaly nalievate vodu a kontrolujete jej správne vypúšťanie potrubím na odvod kondenzátu.

6.15 Odvzdušnenie pri plnení systému

⚠ Pri uvádzaní systému do prevádzky sa uistite, že je uzatváracie šróbenie na hydraulickej jednotke otvorené.

⚠ Pokiaľ dôjde k výpadku el. energie a termostatický ventil by predtým pod napätím, bude nutné použiť vhodnú zátku na stlačenie hriadeľa ventilu, aby sa ventil otvoril.

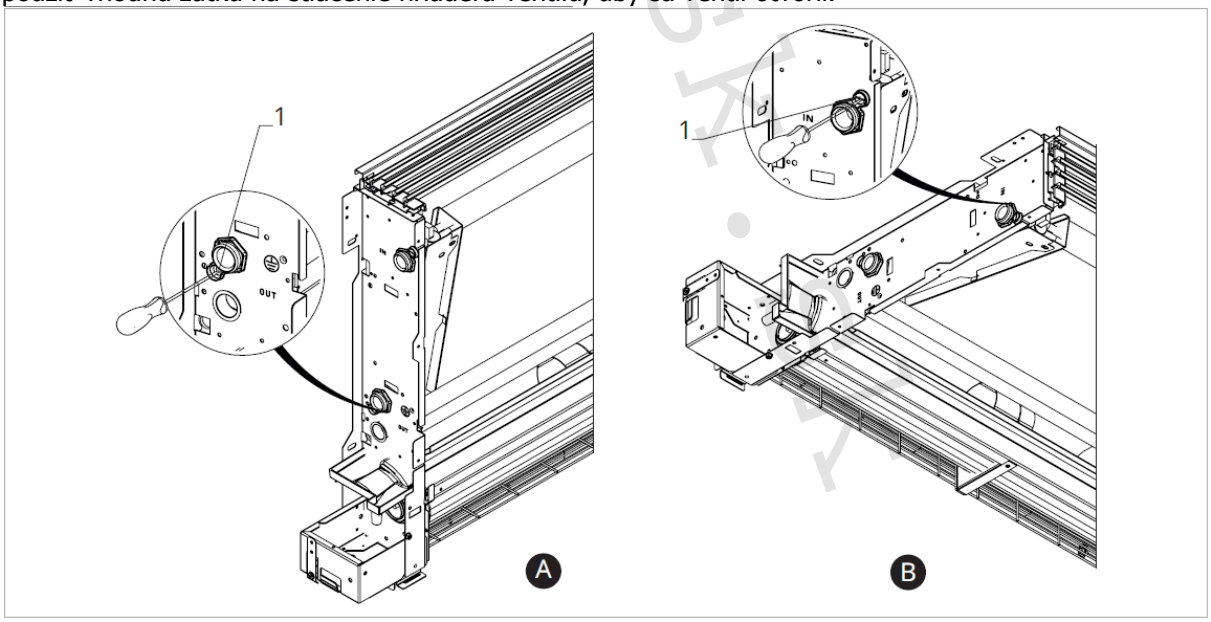

A = vertikálna inštalácia
1 = odvzdušňovací ventil

B = horizontálna inštalácia

Napúšťanie systému:

- Otvorte odvzdušňovacie ventily.
- Otvorte všetky uzatváracie ventily prítomné v systéme (manuálne aj automatické);
- Pomaly otvorte prívod vody a začnite napúšťať systém;

⚠ Pri vertikálne inštalovaných modeloch, povoľte pomocou skrutkovača odvzdušňovací ventil v hornej časti pripojenia výmenníka (viď obrázok A vyššie);

⚠ Pri horizontálne inštalovaných modeloch, zatlačte pomocou skrutkovača na odvzdušňovací ventil v spodnej časti výmenníka (viď obrázok B vyššie).

Keď začne z odvzdušňovacích ventilov vytekať voda:

- Uzavrite ich a pokračujte s napúšťaním systému (podľa menovitých charakteristík systému).
- Uzavrite prívod vody.
- Skontrolujte tesnosť tesnenia.

⚠ Odporúčame zopakovať kontrolu tesnosti vždy po niekoľkých hodinách prevádzky zariadenia tak, že skontrolujete systémový tlak.

⚠ Pravidelne kontrolujte tlak v systéme.

Montáž termostatickej hlavice

- Upevnite hlavicu na telo ventilu.

Pre uľahčenie montáže, napúšťania a odvzdušnenia systému, aj bez elektrického napájania, je termostatická hlavica dodávaná so svorkou, ktorá ju udržuje v otvorenej pozícii.

⚠ Pred uvedením systému do prevádzky je nutné túto svorku odstrániť.

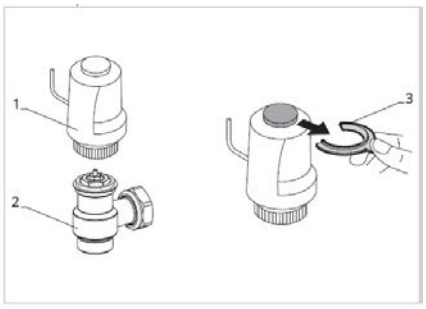

1 = termostatická hlavica
2 = telo ventilu
3 = červená plastová svorka

www.ivarsk.sk

6.16 Elektrické pripojenie

Zariadenie je z výroby kompletne zapojené a je vyžadované iba jeho pripojenie k zdroju el. energie a k ďalším ovládaniam či príslušenstvom.

Predbežné opatrenia

⚠ Všetky činnosti spojené s elektrickým pripojením musia byť vykonávané výhradne odborne spôsobilou osobou s patričnou elektro-technickou kvalifikáciou, ktorá všetko vykoná podľa platných bezpečnostných noriem a nariadení.

⚠ Jednotka môže byť pripojená k el. napájaniu až po kompletnom dokončení všetkých inštalačných a elektrických pripojení.

⚠ Pred začatím pripájania sa uistite, že bola jednotka odpojená od zdroja el. napájania.

Uistite sa, že:

- Napätie a frekvencia zodpovedajú hodnotám uvedeným na štítku zariadenia;
- Charakteristiky el. siete sú vhodné pre príkon zariadenia, pričom je nutné vziať do úvahy aj ďalšie súčasne prevádzkované elektrické zariadenia.
- Napájacie vedenie zodpovedá platným IEC normám pre daný typ inštalácie.
- Napájacie vedenie je vybavené ochranou proti skratu a preťaženiu.

Je vyžadované:

- Pripojiť zariadenie k riadnemu uzemneniu.

⛔ Na uzemnenie zariadenia nie je dovolené používať plynové alebo vodovodné potrubia.

- V prípade potreby pripojenia ďalších zariadení je vždy nutné konzultovať schému el. zapojenia uvedenú v tomto návode.

⚠ Jednotka musí mať samostatný zdroj el. energie. Nikdy nepoužívajte rovnaký zdroj el. energie ešte pre iné zariadenia, mohlo by dôjsť k preťaženiu, prehriatiu, skratu či úrazu el. prúdom alebo k požiaru.

⚠ Napájanie systému musí byť vybavené vypínačom ON/OFF s pomalými poistkami alebo automatickým elektrickým ističom viď tabuľka nižšie.

⚠ Pretože elektrické zapojenie obsahuje odrušovací filter v súlade s platnými normami a zákonmi, najlepšie je inštalovať elektrické ističe ešte pred systém.

⚠ Pre elektrické pripojenie je nutné použiť napájací kábel s dostatočnou dĺžkou na pokrytie celej vzdialenosti bez ďalších napájaní. Nikdy nepoužívajte predlžovacie káble. K rovnakej zásuvke nepripájajte iné el. zariadenia.

⚠ Z bezpečnostných dôvodov musí byť ON/OFF vypínač inštalovaný blízko tohto zariadenia alebo rozhodne na dohľad.

⚠ Napájacie káble musia byť s medenými vodičmi, min. prierez, ako je uvedené v tabuľke nižšie. Napájacie káble musia byť vhodné pre typ inštalácie a v súlade s platnými normami a smernicami.

⚠ Pokiaľ potrebujete vymeniť napájací kábel, vždy kontaktujte kvalifikovaného technika či pracovníka autorizovaného servisného strediska, ktorý všetko prevedie podľa platných bezpečnostných nariadení a noriem.

⚠ Výrobca ani predajca nie je zodpovedný za akékoľvek škody spôsobené nedostatočným uzemnením alebo pri nedodržaní vyššie uvedených inštrukcií či schém el. pripojenia, či platných bezpečnostných nariadení a noriem.

Rozmer napájacieho kábla nájdete v tabuľke nižšie.

Model	jedn.	**200**	**400**	**600**	**800**	**1000**
Napájací vodič (fáza + nulový)	mm^2	1,5	1,5	1,5	1,5	1,5
Ochranný vodič (zem)	mm^2	1,5	1,5	1,5	1,5	1,5
Istič	A	2	2	2	2	2

www.ivarsk.sk

Prístup ku svorkovnici

⚠ Všetky činnosti spojené s elektrickým pripojením smie vykonávať iba odborne spôsobilá osoba s patričnou elektrotechnickou kvalifikáciou, ktorá všetko vykoná podľa platných bezpečnostných nariadení a noriem a v súlade s inštrukciami uvedenými v tomto návode.

⚠ Pred začatím akýchkoľvek prác na jednotke, sa uistite, že je zariadenie odpojené od el. napájania.

⚠ Pred demontážou krycej skrine odpojte konektor dotykového ovládacieho panelu (ak je ním fancoil vybavený) a snímač teploty vzduchu pripevnený ku krycej skrini káblovými svorkami.

El. pripojenie vykonajte nasledovne:

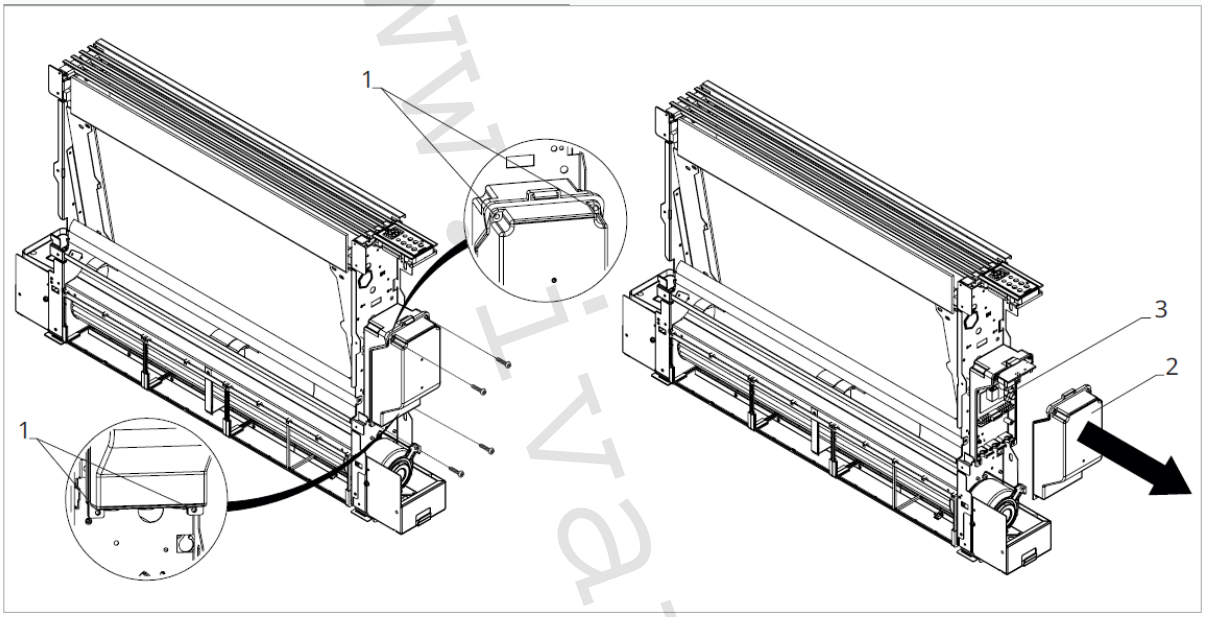

1 = upevňovacie skrutky
2 = kryt elektrickej svorkovnice
3 = svorkovnica pre el. pripojenie

- Demontujte estetický predný kryt, odpojte konektor pripojovacieho kábla dotykového panelu (ak je súčasťou fancoilu) a bočné panely fancoilu.
- Odskrutkujte upevňovacie skrutky el. svorkovnice.
- Demontujte kryt svorkovnice.
- Pripravte napájací kábel k svorkovnici.
- Vykonajte jeho pripojenie, pričom je nutné dodržať schému zapojenia jednotky, ktorú inštalujete.

Elektrické pripojenie a nastavenie

⚠ Pre elektrické pripojenie môžete pripraviť pripojovací kábel vystupujúci zo steny v mieste, ktoré je vyznačené v montážnej šablóne (odporúčané pripojenie pre zariadenia inštalované v hornej časti steny).

⚠ V každom prípade musíte skontrolovať, že napájacie napätie je chránené proti preťaženiu a skratom.

⚠ Elektrické pripojenie vykonajte podľa príslušnej schémy el. zapojenia podľa inštalovanej jednotky.

⚠ Pripojenie vykonajte podľa návodu na inštaláciu príslušnej regulácie.

www.ivarsk.sk

Pripojenie k el. napájaniu
Štandardné príslušenstvo
Na kryte el. svorkovnice je umiestnený plastový sáčok, ktorý obsahuje toto štandardné príslušenstvo:
- 1 svorka na pripojenie el. napájaniu (L-N)
- Káblová priechodka
- 1 svorka pre sériové pripojenie (-BA+)
- Skrutky

Pripojenie

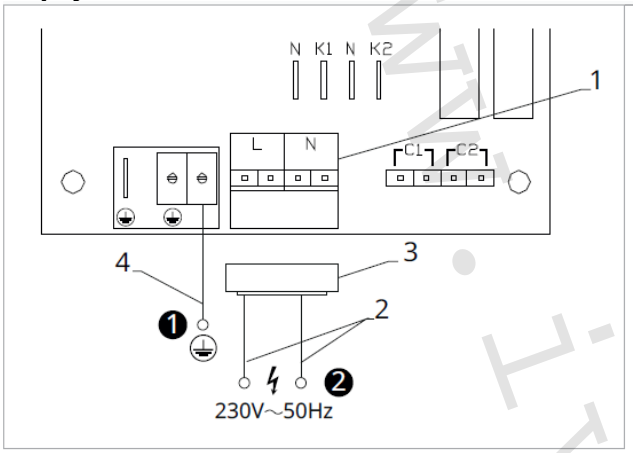

1 = svorkovnica na pripojenie
2 = napájacie káble
3 = svorka pre rýchle pripojenie
4 = pripojenie ochranného vodiča (zem)

Pripojenie vykonáte:
- Použite svorku pre rýchle pripojenie.
- Pripojte fázu a nulový vodič (L a N) ku svorke pre rýchle pripojenie.
- Pripojte svorku pre rýchle pripojenie k svorkovnici.
- Pripojte ochranný vodič (PE) ku svorke dostupnej na el. svorkovnici.

⚠ El. pripojenie ovládania vykonajte podľa návodu na inštaláciu príslušného ovládania

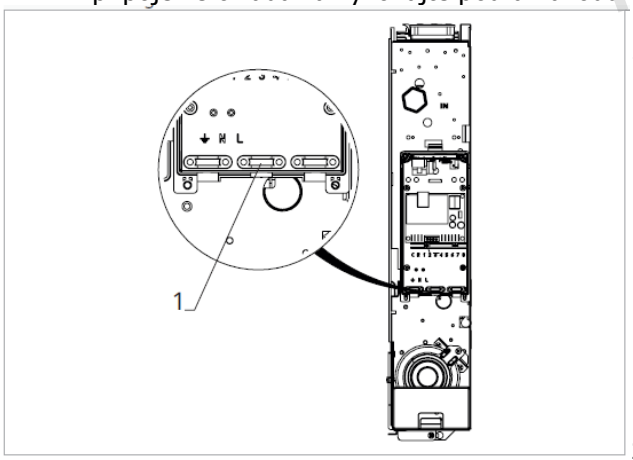

1 = káblová priechodka

- Na upevnenie káblov použite dodávané káblové priechodky.
- Upevnite káble.

Pripojenie ovládania
⚠ El. pripojenie ovládania vykonajte podľa návodu na inštaláciu príslušného ovládania.

www.ivarsk.sk

7) Údržba:

7.1. Pravidelná údržba:

Vykonávanie pravidelnej údržby je zásadné pre dlhodobo účinnú, bezpečnú a spoľahlivú prevádzku fancoilu IVAR.OSMO. Pravidelná údržba môže byť vykonávaná každých 6 mesiacov (určité úkony) a raz ročne (ďalšie úkony) autorizovaným servisným pracovníkom, ktorý má pre tieto činnosti kvalifikáciu a v prípade potreby je schopný dodať originálne náhradné diely.

⚠ Pred každým čistením či zásahom údržby najskôr odpojte jednotku od napájania prepnutím hlavného vypínača do pozície OFF.

⚠ Potom ešte chvíľu počkajte, až vychladnú komponenty jednotky.

⛔ Je zakázané otvárať prístupové dvierka a vykonávať akékoľvek technické alebo čistiace zásahy, pokiaľ nebolo zariadenie predtým odpojené od el. napájania umiestnením spínača do pozície OFF.

⚠ Po dokončení činností údržby je nutné jednotku uviesť do pôvodného stavu.

⚠ **Upozornenie:**

- Na zariadenie je zakázané si sadať alebo sa oň opierať, aby nedošlo k jeho poškodeniu.
- Horizontálnu clonu pre výstup vzduchu je zakázané prestavovať rukou. Pre túto operáciu je vždy nutné použiť diaľkové ovládanie.
- Pokiaľ zo zariadenia uniká voda, je nutné ho okamžite vypnúť a odpojiť od el. napájania. Potom kontaktujte servisné stredisko.
- Zariadenie nesmie byť inštalované v miestnostiach s prítomnosťou výbušných plynov či v podmienkach vysokej vzdušnej vlhkosti či extrémnych teplôt mimo dovoleného rozsahu uvedeného v tomto návode na inštaláciu a použitie.
- Vzduchové filtre je nutné pravidelne čistiť.

Servis a čistenie každých 6 mesiacov

Čistenie vonkajšieho povrchu

Vonkajší povrch fancoilu IVAR.OSMO vyčistite pomocou jemnej handry navlhčenej vo vode.

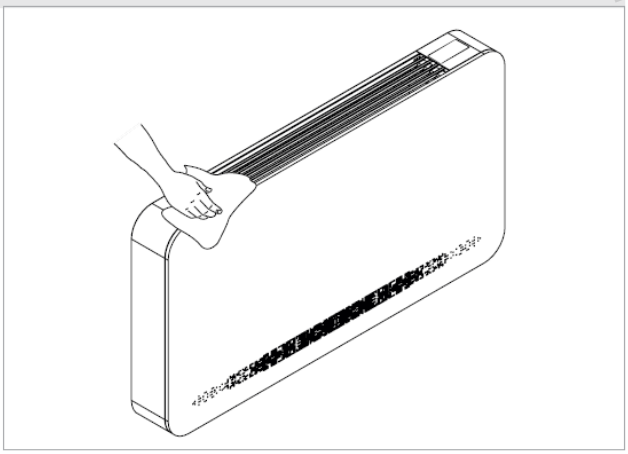

⚠ Na čistenie nepoužívajte hrubé hubky alebo abrazívne či korozívne čistiace prostriedky, pretože by ste mohli poškodiť lakovaný povrch jednotky.

⚠ Odpojte jednotku od el. napájania pred akýmkoľvek čistením alebo zásahom údržby.

ivarsk.sk

Čistenie filtru nasávania vzduchu

Po nejakej dobe nepretržitej prevádzky, ktorá závisí od množstva nečistôt prítomných vo vzduchu, alebo kedykoľvek potrebujete znovu spustiť systém po dlhšej dobe nečinnosti, by ste mali vykonať nasledujúce kroky:

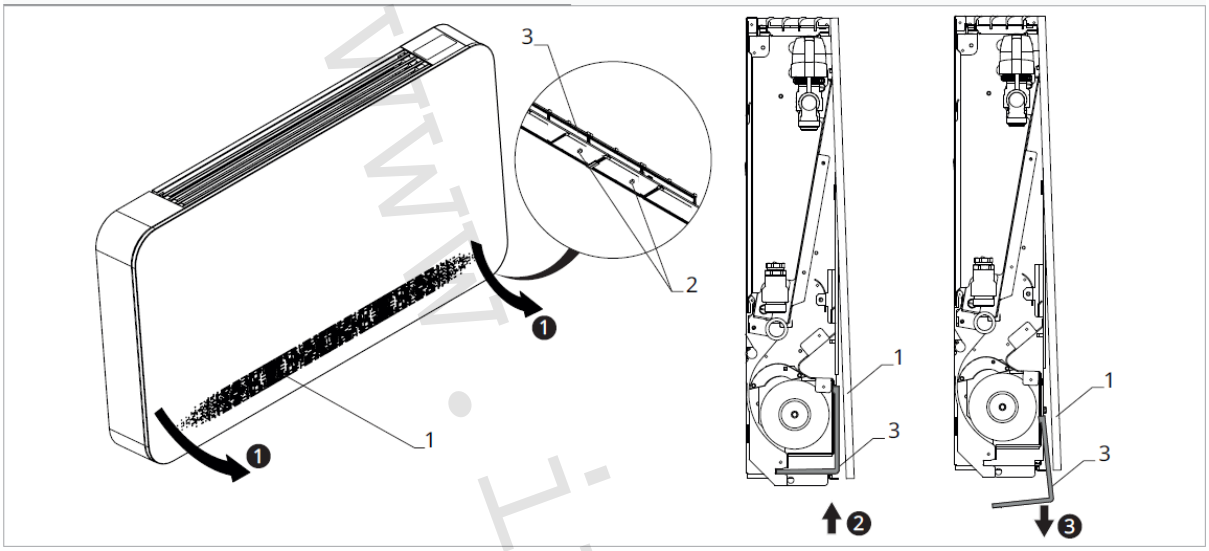

1 = krycia skriňa fancoilu 2 = vzduchový filter 3 = plastové háčiky

Vybratie filtračných článkov

- Otvorte kryciu skriňu fancoilu zatiahnutím spodnej strany predného krytu smerom k sebe.
- Zatlačte na plastové háčiky na spodnej strane vzduchových filtrov.
- Vyháknite vzduchový filter zo svojho umiestnenia.
- Vyberte vzduchový filter vytiahnutím smerom hore.

Čistenie filtrov

- Vysajte prach z filtra pomocou vysávača.
- Prepláchnite filter pod tečúcou vodou, nepoužívajte žiadne čistiace prostriedky či rozpúšťadlá a nechajte filter uschnúť.

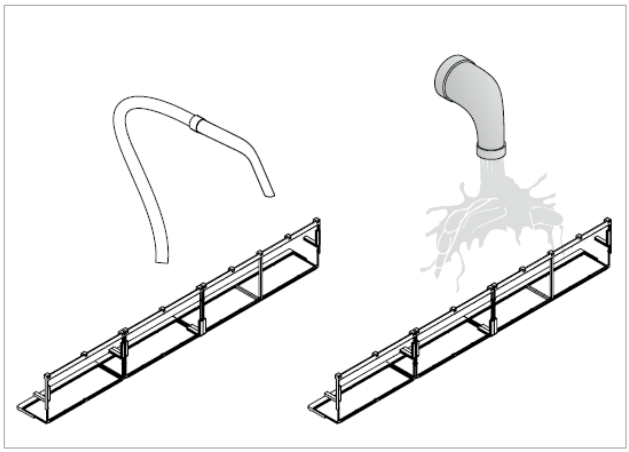

Vloženie filtrov:

- Postupujte v opačnom slede.

⚠ Skontrolujte správne vloženie filtrov.

⛔ Je zakázané používať zariadenie bez vložených vzduchových filtrov.

www.ivarsk.sk

7.2. Tipy na úsporu energie

- Filtre udržujte čisté.
- Dvere a okná miestností vybavených fancoilmi udržujte čo najviac zatvorené.
- Počas leta čo najviac zamedzte priamemu slnečnému žiareniu do miestností vybavených fancoilmi (používajte žalúzie, závesy a pod.)

8) Čo robiť v prípade poruchy

8.1. Riešenie prípadných porúch

⚠ V prípade úniku vody či abnormalít v prevádzke zariadenie okamžite odpojte od zdroja el. energie a uzavrite prívod vody.

⚠ Ak sa objaví niektorý z nižšie uvedených problémov, nepokúšajte sa urobiť nápravu sami, ale čo najskôr kontaktujte autorizovaného servisného technika alebo kvalifikovaný personál:

- Ventilátor sa nespustí, ani keď je hydraulický okruh naplnený dostatočne teplou alebo studenou vodou.
- Zo zariadenia v režime vykurovania uniká voda.
- Zo zariadenia v režime chladenia uniká voda.
- Zariadenie vydáva nadmerný hluk.
- Predný panel je orosený.

8.2. Tabuľka pre riešenie problémov

⚠ Zásahy musia byť vykonávané kvalifikovaným pracovníkom alebo špecializovaným servisným strediskom.

Porucha	**Príčina**	**Riešenie**
Ventilátor sa aktivuje neskôr s ohľadom na nastavenie žiadanej teploty alebo funkcie.	Ventil pre cirkuláciu vyžaduje určitý čas na otvorenie a cirkuláciu teplej alebo studenej vody do zariadenia.	Počkajte 2 až 3 minúty na otvorenie ventilu.
Ventilátor sa nespustí.	Nedostatok teplej alebo studenej vody v systéme.	Skontrolujte, či zdroj tepla alebo chladu fungujú správne.
Ventilátor nie je v prevádzke aj v prípade, že je v hydraulickom okruhu teplá alebo studená voda.	Hydraulický ventil zostal uzavretý.	Demontujte telo ventilu a skontrolujte, či sa obnovila cirkulácia vody.
		Skontrolujte stav napájania ventilu (230 V). Ak je v poriadku, potom môže byť problém v elektronickom ovládacom paneli.
	Motor ventilátora je zablokovaný alebo skratovaný.	Skontrolujte vinutie motora a voľné otáčanie ventilátora.
	Mikrospínač, ktorý zastaví ventilátor v prípade, že je mriežka filtra otvorená, sa správne neuzavrel.	Skontrolujte, že sa uzavretím mriežky kontakt mikrospínača aktivuje.
	Elektrické zapojenie nie je správne.	Skontrolujte elektrické zapojenie.
Únik vody pri vykurovacom režime.	Netesné hydraulické pripojenie zariadenia.	Skontrolujte a dotiahnite pripojenie.
	Netesnosť ventilov.	Skontrolujte stav tesnenia ventilov.

www.ivarsk.sk

Porucha	Príčina	Riešenie
Na čelnom paneli sa tvorí rosa.	Odstránená tepelná izolácia.	Skontrolujte správne umiestnenie termo-akustickej izolácie so zvláštnym dôrazom na prednú stranu rebrovaného výmenníka.
Na výstupnej mriežke vzduchu sú kvapky vody.	V prostredí s vysokou relatívnou vlhkosťou (> 60%) môže dôjsť ku kondenzácii, najmä pri minimálnej rýchlosti ventilátora.	Po poklese relatívnej vlhkosti tento jav zmizne. V každom prípade, eventuálny pád niekoľkých kvapiek vody dovnútra zariadenia nespôsobí závadu.
Únik vody iba pri režime chladenia.	Nádoba na odvod kondenzátu je zanesená.	Pomaly nalejte do spodnej časti výmenníka fľašu vody, aby ste skontrolovali vypúšťanie; v prípade potreby nádobu kondenzátu vyčistite alebo upravte spád vypúšťacej hadice.
	Vypúšťacie potrubie kondenzátu nemá dostačujúci spád.	
	Pripojovacie rúrky a ventily nie sú správne izolované.	Skontrolujte izoláciu potrubia.
Zariadenie vydáva nadmerný hluk.	Ventilátor je s niečím v kontakte.	Skontrolujte zanesenie filtrov a prípadne ich vyčistite.
	Ventilátor je nevyvážený.	Nevyváženosť spôsobuje nadmerné vibrácie zariadenia. Vymeňte ventilátor.
	Skontrolujte, či nie sú zanesené filtre.	Vyčistite filtre.

9) Upozornenie:

- Spoločnosť IVAR CS spol. s r.o. si vyhradzuje právo vykonávať v akomkoľvek momente a bez predchádzajúceho upozornenia zmeny technického alebo obchodného charakteru pri výrobkoch, uvedených v tomto návode.
- Vzhľadom na ďalší vývoj výrobkov si vyhradzujeme právo vykonávať technické zmeny alebo vylepšenia bez oznámenia, odchýlky medzi vyobrazeniami výrobkov sú možné.
- Informácie uvedené v tomto technickom oznámení nezbavujú užívateľa povinnosti dodržiavať platné normatívy a platné technické predpisy.
- Dokument je chránený autorským právom. Takto založené práva, najmä práva prekladu, rozhlasového vysielania, reprodukcie fotomechanikou, alebo podobnou cestou a uloženie v zariadení na spracovanie dát zostávajú vyhradené.
- Za tlačové chyby alebo chybné údaje nepreberáme žiadnu zodpovednosť.



LIKVIDÁCIA ELEKTRICKÝCH A ELEKTRONICKÝCH ZARIADENÍ
sa riadi zákonom č. 79/2015 Z.z.
Tento symbol označuje, že s výrobkom nemá byť nakladané ako s domovým odpadom.
Výrobok by mal byť odovzdaný na zberné miesto, určené pre takéto elektrické zariadenia.

Tento návod bol preložený z originálu výrobcu verzia N420942A – Rev. 06 – 01/202.

Podrobné technické informácie a rozmery jednotiek nájdete v technickom liste na webových stránkach www.ivarsk.sk.

Príloha: náhľad montážnej šablóny pre fancoily IVAR.OSMO

Jednotky sú dodávané s papierovou vŕtacou šablónou na vyznačenie otvorov potrebných na inštaláciu.

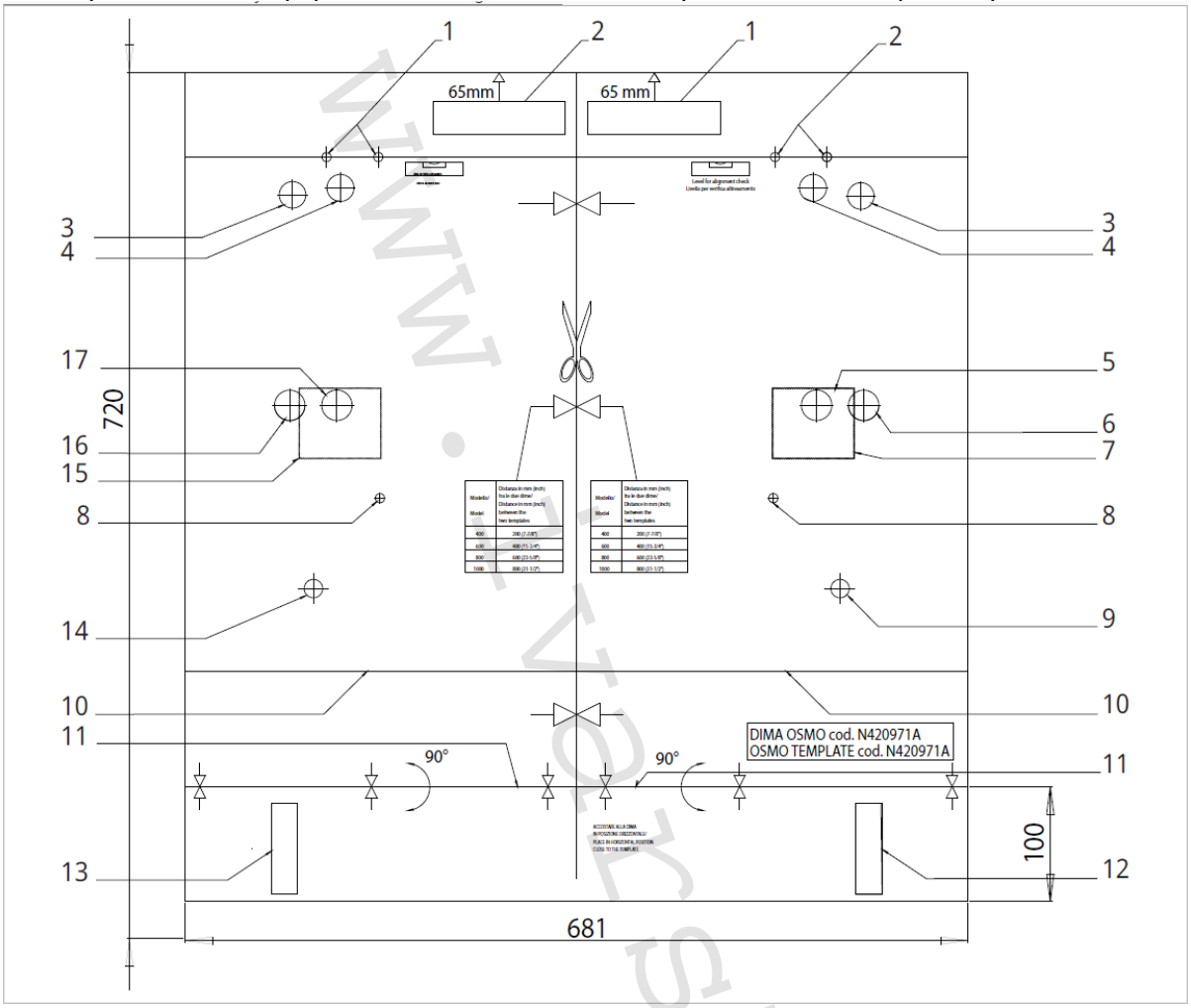

1 = otvory pre fixačné hmoždinky Ø 8 mm
2 = horný okraj zariadenia 65 mm od horného okraja
otvory pre fixačné hmoždinky Ø 8 mm
3 = prívod pre inštaláciu 3cestného ventilu (s kolenom 90°)
4 = prívod pre inštaláciu 2cestného prepínacieho ventilu (s medzikusom)
5 = vývod s 2cestným ventilom na pripojenie vpravo
6 = vývod s 3cestným ventilom na pripojenie vpravo
7 = oblasť pre elektrické pripojenie
8 = otvory pre hmoždinky nástenného držiaku Ø 8 mm
9 = odvod kondenzátu pre hydraulické pripojenie vpravo
10 = vonkajší okraj fancoilu
11 = vzdialenosť od podlahy
12 = priestor pre vedenie potrubia pri pripojení vpravo
13 = priestor pre vedenie potrubia
14 = odvod kondenzátu
15 = oblasť pre elektrické pripojenie pri hydraulickom pripojení vpravo
16 = vývod s 3cestným ventilom
17 = vývod s 2cestným ventilom

www.ivarsk