1) Výrobok: **REGULÁCIA PRE FANCOILY IVAR.OSMO**
- PRVKY REGULÁCIE PRE DVOJTRUBKOVÝ SYSTÉM

2) Typ: **ECA844 – EWA844 – ESE845 – ESE846 – EEB749 – EFB749 – EGB749 – B10842 – B4V842 – B3V151**

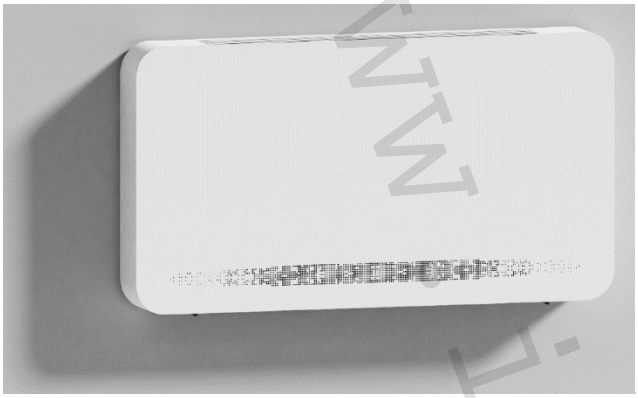



www.ivarcs.sk

2.1.O tomto návode

⚠ Tento návod na inštaláciu a použitie je neoddeliteľnou súčasťou zariadenia a musí byť teda starostlivo uschovaný. Návod je nutné vždy odovzdať spoločne so zariadením, aj v prípade odovzdania zariadenia inému užívateľovi či majiteľovi. Pokiaľ sa návod poškodí alebo dôjde k jeho strate, prosím vyžiadajte si jeho kópiu u spoločnosti IVAR CS, spol. s r. o.

⚠ Pred začatím akýchkoľvek prác na jednotke je najprv nutné si starostlivo preštudovať tento návod a držať sa inštrukcií popísaných v jednotlivých kapitolách.

⚠ Všetky zúčastnené osoby si musia byť vedomé činností a rizík, ktoré môžu nastať pri začatí inštalačných prác.

⚠ V každej kapitole sú obsiahnuté špecifické informácie a dôležité upozornenia, s ktorými je nutné sa zoznámiť ešte pred začatím uvedenia jednotky do prevádzky.

⚠ Inštalácia vykonaná v rozpore s upozorneniami a inštrukciami popísanými v tomto návode alebo použitie zariadenia mimo predpísaný rozsah prevádzkových teplôt vedie k strate práva na uplatnenie záruky.

2.2.Bezpečnostné piktogramy

⚠ **Upozornenie s vysokým rizikom (tučné písmo)** – odkazuje na činnosti, ktoré predstavujú vysoké riziko vážneho poranenia osôb či poškodenia zariadenia alebo okolitého prostredia, pokiaľ nie sú vykonané podľa platných bezpečnostných nariadení a noriem a tu uvedených inštrukcií.

⚠ Upozornenie s nízkym rizikom (obyčajné písmo) - odkazuje na činnosti, ktoré predstavujú nízke riziko poranenia osôb či poškodenia zariadenia alebo okolitého prostredia, pokiaľ nie sú vykonané podľa platných bezpečnostných nariadení a noriem a tu uvedených inštrukcií.

⛔ Nevykonávať – odkazuje na činnosti, ktoré nesmú byť v žiadnom prípade vykonávané.

ⓘ **Dôležité informácie (tučné písmo)** – obsahuje dôležité informácie, ktoré musia byť pri činnosti zohľadnené.

V texte

- ▶ postupy
- • zoznamy

V ovládacích paneloch

- ▶ potrebné činnosti *Očakávané odozvy po vykonaní činnosti.*

V obrázkoch

1 Číslice predstavujú jednotlivé komponenty.

A Veľké písmená predstavujú skupiny komponentov.

❶ Biela číslica v čiernom krúžku predstavuje rad činností, ktoré majú byť vykonané.

Ⓐ Čierne veľké písmeno v bielom krúžku predstavuje obrázok dielu, keď je viac obrázkov v rovnakom obrázku.

Piktogramy týkajúce sa bezpečnosti:

⚠ **Upozornenie: riziko úrazu el. prúdom** Zúčastnený personál je informovaný o prítomnosti el. prúdu a o riziku úrazu el. prúdom.

2.3. Príjemcovia

U Užívateľ

Užívateľom sa rozumie osoba, ktorá prevádzkuje toto zariadenie v bezpečných podmienkach pre osoby, zariadenie samotné a okolité prostredie. Užívateľ obsluhuje zariadenie a vykonáva základnú diagnostiku porúch či abnormálnej prevádzky jednotky, vykonáva jednoduché nastavenia, kontrolu a údržbu jednotiek.

I Inštalačný technik

Odborne spôsobilá osoba s patričnou elektro-technickou kvalifikáciou, ktorá vykonáva umiestnenie a pripojenie (hydraulické, elektrické, atď.) jednotky k systému; táto osoba je zodpovedná za manipuláciu a správnu inštaláciu v súlade s inštrukciami uvedenými v tomto návode av súlade s bezpečnostnými nariadeniami a normami platnými v krajine inštalácie.

S Servisný technik

Výrobcom autorizovaná, odborne spôsobilá osoba s patričnou kvalifikáciou, ktorá vykonáva pravidelnú servisnú kontrolu a ďalej kontrolu, opravu či výmenu komponentov potrebných na prevádzku jednotky počas jej životnosti v súlade s inštrukciami uvedenými v tomto návode av súlade s bezpečnostnými nariadeniami a normami platnými v krajine inštalácie.

www.ivarcs.sk

2.4. Organizácia návodu

Tento návod bol rozdelený do sekcií, z nich každá je venovaná jednému alebo viacerým príjemcom.

Kódové označenie:
Týka sa všetkých príjemcov. V originálnom návode od výrobcu je vypísaný zoznam všetkých kódov produktov, ktorých sa tento návod týka (viď štítok fancoilu).

Všeobecné informácie:
Sú určené všetkým príjemcom.
Obsahujú všeobecné informácie a dôležité upozornenia, s ktorými je nutné sa zoznámiť ešte pred začatím inštalácie a používania výrobku.

Inštalácia:
Táto sekcia je určená výhradne pre inštalačných technikov.
Obsahuje špecifické upozornenia a všetky informácie potrebné pre umiestnenie, montáž a pripojenie zariadenia.

Ovládacie panely:
Táto sekcia je určená výhradne inštalačným alebo servisným technikom.
Obsahuje špecifické upozornenia a podrobné informácie k príslušenstvom potrebným na nastavenie systému.

3) Všeobecné informácie a základné upozornenia:

⚠ Tento návod na inštaláciu a použitie je neoddeliteľnou súčasťou zariadenia a musí byť teda starostlivo uschovaný. Návod je nutné vždy odovzdať spoločne so zariadením, aj v prípade odovzdania zariadenia inému užívateľovi či majiteľovi. Pokiaľ sa návod poškodí alebo dôjde k jeho strate, prosím vyžiadajte si jeho kópiu u spoločnosti IVAR CS, spol. s r. o.

⚠ Pred začatím akýchkoľvek prác na jednotke je najprv nutné si starostlivo preštudovať tento návod a držať sa inštrukcií popísaných v jednotlivých kapitolách.

⚠ Všetky zúčastnené osoby si musia byť vedomé činností a rizík, ktoré môžu nastať pri začatí inštalačných prác.

⚠ V každej kapitole sú obsiahnuté špecifické informácie a dôležité upozornenia, s ktorými je nutné sa zoznámiť ešte pred začatím uvedenia jednotky do prevádzky.

⚠ Akákoľvek zmluvná či mimozmluvná zodpovednosť za škody spôsobené osobám, zvieratám či na majetku, z dôvodu nesprávne vykonanej inštalácie, údržby či používania zariadenia v rozpore s týmto návodom, je vylúčená. Všetky spôsoby použitia, ktoré nie sú výslovne uvedené v tomto návode, sú zakázané.

⚠ Zariadenie musí byť inštalované odborne spôsobilou osobou či spoločnosťou s patričnou elektro-technickou kvalifikáciou, ktorá všetko vykoná podľa platných bezpečnostných noriem a pravidiel. Po vykonaní inštalácie je nutné zákazníkovi odovzdať vyhlásenie o zhode.

⚠ Uvedenie jednotky do prevádzky a servisnej činnosti smie vykonávať iba autorizovaný servisný pracovník alebo kvalifikovaný technik v súlade s ustanoveniami v tomto návode.

⚠ Akékoľvek opravy či práce údržby musia byť vykonávané autorizovaným servisným strediskom či odborne spôsobilou osobou s patričnou kvalifikáciou, ktorá všetko vykoná podľa platných bezpečnostných pravidiel a noriem av súlade s týmto návodom. Na jednotke nie je dovolené vykonávať akékoľvek neoprávnené úpravy alebo zásahy, pretože by to mohlo viesť k nebezpečným situáciám, a výrobca v takom prípade nepreberá žiadnu zodpovednosť.

www.ivarcs.sk

⚠ Pri vykonávaní inštalácie, opráv či údržby musí mať technik vhodné pracovné oblečenie a vybavenie na prevenciu nehôd. Výrobca nie je zodpovedný za nedodržanie platných bezpečnostných nariadení a noriem pre ochranu zdravia pri práci.

⚠ Výrobca odmieta akúkoľvek zodpovednosť za škody spôsobené na ľuďoch, zvieratách či majetku vzniknuté nesprávnou inštaláciou, nastavením, údržbou či nesprávnym použitím.

⚠ Výrobca si vyhradzuje právo vykonávať v akomkoľvek momente a bez predchádzajúceho upozornenia zmeny technického alebo obchodného charakteru pri výrobkoch uvedených v tomto návode, pričom výrobca nie je povinný aplikovať tieto zmeny na skôr vyrobené, dodané či opravované jednotky.

⚠ Vzhľadom na ďalší vývoj výrobkov si vyhradzujeme právo vykonávať technické zmeny alebo vylepšenia bez oznámenia, odchýlky medzi vyobrazeniami výrobkov sú možné.

⚠ Informácie uvedené v tomto technickom oznámení nezbavujú užívateľa povinnosti dodržiavať platné normatívy a platné technické predpisy.

⚠Dokument je chránený autorským právom. Takto založené práva, najmä práva prekladu, rozhlasového vysielania, reprodukcie fotomechanikou, alebo podobnou cestou a uloženie v zariadení na spracovanie dát zostávajú vyhradené.

⚠ Za tlačové chyby alebo chybné údaje nepreberáme žiadnu zodpovednosť.

4) Základné bezpečnostné pravidlá:

Pri používaní zariadení, ktoré sú napájané elektrinou a vodou, je nutné dodržiavať určité základné bezpečnostné pravidlá:

⛔ Zariadenia nesmú používať deti a postihnuté osoby bez dozoru;

⛔ Nedotýkajte sa zariadenia, ak ste bosí či máte mokrú alebo vlhkú niektorú časť tela;

⛔ Zariadenie čistite až potom, čo ste zariadenie odpojili od zdroja el. energie prepnutím hlavného vypínača do pozície OFF;

⛔ Je zakázané upravovať poistné alebo regulačné zariadenia bez predchádzajúceho schválenia výrobcu;

⛔ Je zakázané vyťahovať, odpájať alebo krútiť elektrickými káblami zariadenia, a to aj po odpojení od zdroja;

⛔ Mriežky vstupu a výstupu vzduchu musia zostať neustále voľne priechodné;

⛔ Je zakázané otvárať dvierka zariadenia do vnútorných komponentov bez toho, aby ste predtým neodpojili zariadenie od zdroja el. energie prepnutím hlavného vypínača do pozície OFF;

⛔ Obalové materiály nesmú zostať v dosahu detí, ale musia byť zlikvidované v súlade s platnými zákonmi.

⛔ Na zariadení sa nesmú stúpať či umiestňovať akékoľvek predmety;

⛔ Externé komponenty zariadenia môžu dosahovať teplotu viac ako 70 °C.

www.ivarcs.sk

5) PRÍPRAVA PRE PRIPOJENIE DOTYKOVÉHO OVLÁDACIEHO PANELU

5.1. Predbežné upozornenie

⚠ **Nasledujúci postup je potrebný na pripojenie dotykového ovládacieho panelu ECA844 – EW8044 k fancoilom IVAR.OSMO.**

5.2. Príprava pripojenia ovládacieho panelu

Dodávané príslušensto

Spoločne s jednotkou je dodávané vrecko umiestnené na kryte el. svorkovnice, ktoré obsahuje:

- 1 svorku na pripojenie el. napájania 230 V~50 Hz (L-N)
- Káblovú priechodku
- 1 svorku pre sériové pripojenie (-BA+)
- Skrutky.

Predbežné opatrenia

⚠ Pred začatím akýchkoľvek prác na jednotke sa uistite, že bolo zariadenie odpojené od el. napájania.

⚠ Všetky činnosti spojené s elektrickým pripájaním musia byť vykonané výhradne odborne spôsobilým technikom s patričnou elektrotechnickou kvalifikáciou, ktorý všetko vykoná v súlade s platnými bezpečnostnými normami a nariadeniami a tiež podľa inštrukcií uvedených v tomto návode.

⚠ Všetky pripojenia musia byť vykonané podľa platných smerníc a nariadení.

⚠ Jednotka musí byť pripojená k el. napájanie až po dokončení všetkých inštalačných prác.

⚠ Pred začatím akýchkoľvek prác na elektrickom pripojení je nutné odpojiť hlavný vypínač.

⚠ Prístup k hlavnému elektrickému panelu je povolený iba kvalifikovanému personálu.

⚠ Vykonanie el. pripojenia vykonajte v súlade s inštrukciami v príslušnom odseku v tomto návode podľa použitého ovládania.

www.ivarsk.sk

Príprava zariadenia
Pred začatím inštalácie je nutné zo zariadenia vybrať niektoré prvky.

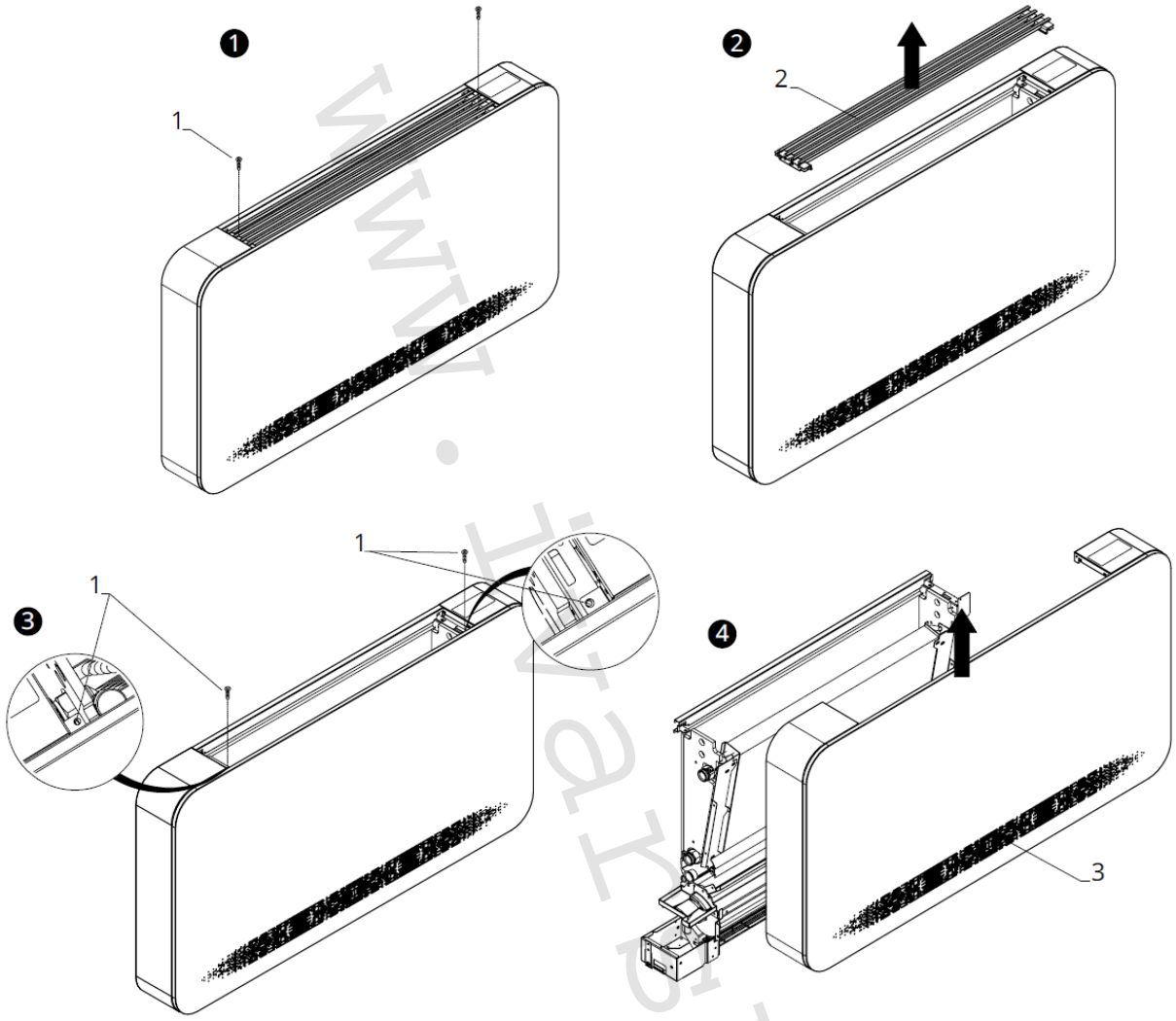

1 = Upevňovacie skrutky
2 = Horná mriežka
3 = Krycia skriňa

Demontáž mriežky
- Odskrutkujte všetky upevňovacie skrutky.
- Nadvihnite a demontujte hornú mriežku.

⚠ Pri otváraní krycej skrine najskôr odpojte konektor dotykového panela (ak je inštalovaný).

Demontáž krycej skrine
- Odskrutkujte upevňovacie skrutky.
- Vytiahnite kryciu skriňu.
- Odpojte konektor dotykového displeja (ak je inštalovaný).
- Demontujte kryciu skriňu.

www.ivarbk.sk

Inštalácia vstavaného dotykového panelu

1 = Vstavaný dotykový displej
2 = Šraubky

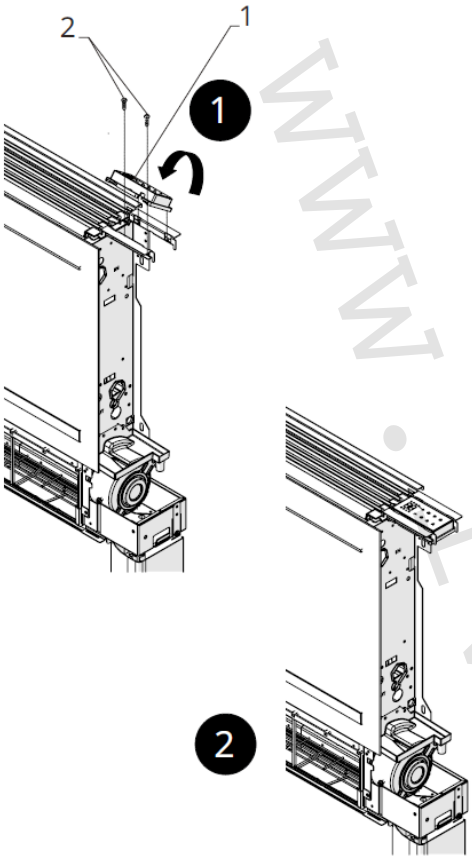

Pri inštalácii panelu:

- Umiestnite dotykový ovládací panel do hornej časti tela fancoilu.
- Upevnite ho pomocou dodávaných skrutiek.

www.ivarcs.sk

Inštalácia el. svorkovnice

⚠ Štandardne je jednotka vybavená el. svorkovnicou už z výroby.

⚠ Vo výnimočných prípadoch môže byť el. svorkovnica inštalovaná až neskôr.

1= El. svorkovnica
2 = Drážky
3 = Otvory
4 = Upevňovacie skrutky
5 = Svorka pre vedenie kábla
6 = Upevnenie ochranného vodiča (zem)

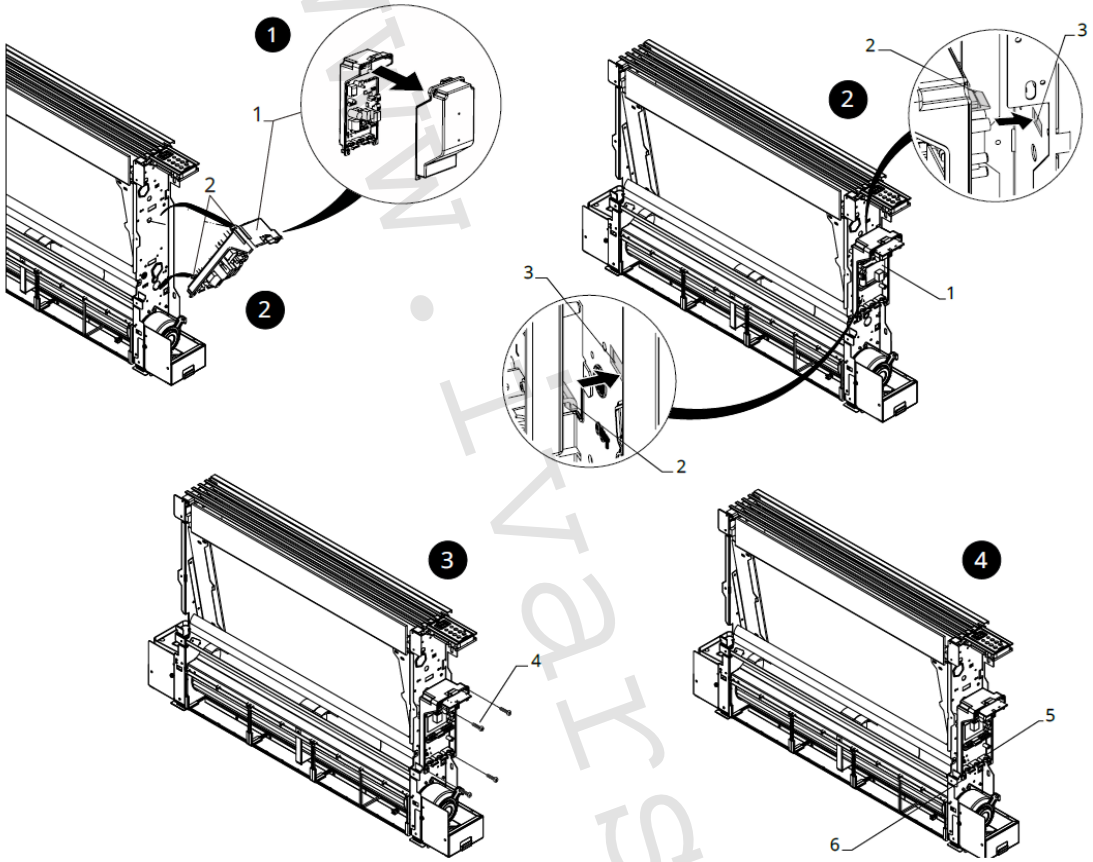

V tomto prípade vykonajte inštaláciu el. svorkovnice nasledovne:

- Otvorte el. svorkovnicu.
- Umiestnite základňu el. svorkovnice do príslušných otvorov na doske pripravenej na upevnenie el. svorkovnice.
- Zaháknite drážky el. svorkovnice do príslušných otvorov.
- Upevnite el. svorkovnicu pomocou dodávaných upevňovacích skrutiek.
- Zaistite ochranný vodič (zem) ku konštrukcii zariadenia pomocou dodávanej skrutky.

⚠ Min. sila, ktorú musíte vyvinúť na spustenie je cca. 2 Nm.

- Pripojte konektor k rýchloprípojke MOTOR na hlavnej rozvodnej doske.
- Pripojte snímač vody ku konektoru T2 na zariadení.

⚠ Snímač teploty vody monitoruje teplotu vo vnútri výmenníka a spína ventilátor podľa vopred nastavených parametrov (funkcia minimálnej teploty pre vykurovanie v zimnom režime a maximálnej teploty vody pre chladenie v letnom režime).

⚠ Overte si, že je snímač správne umiestnený v príslušnej časti výmenníka tepla.

- Vykonajte el. pripojenie.
- Usporiadajte el. káble.
- Upevnite káble pomocou dodávaných svoriek.
- Uzavrite a zaistite svorkovnicu pomocou dodávaných skrutiek.

www.ivarsk.sk

Inštalácia snímača teploty

1 = Priestorový snímač teploty
2 = Pripravený otvor vo fancoile
3 = Spodný otvor
4 = Háčik pre uchytenie snímača teploty

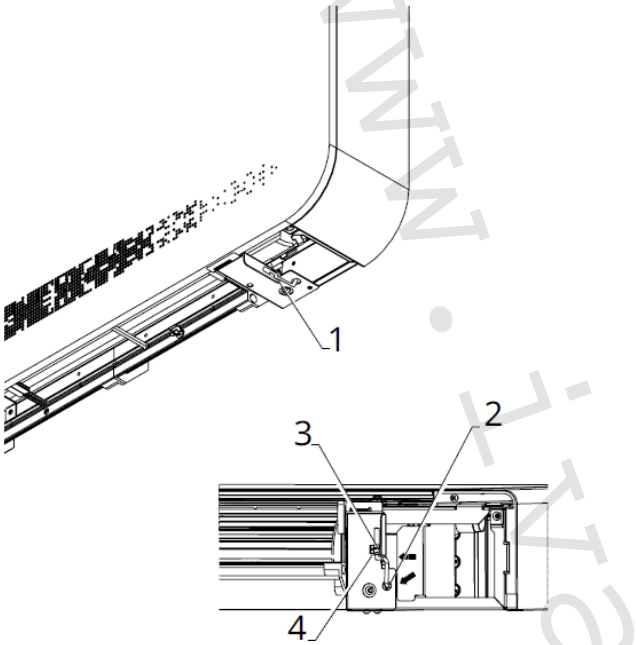

Pri inštalácii snímača teploty:

- Umiestnite snímač teploty.
- Veďte kábel snímača otvorom v tele fancoilu.
- Veďte kábel snímača spodným otvorom.
- Upevnite snímač do príslušného háčiku.

Ďalšie vyhotovenie fancoilu

RS verzia
OSMO RS fancoil je vybavený predným sálavým panelom, pre ktorého ovládanie je nutné vykonať pripojenie:

- Pripojte 4pinovú svorku k príslušnému konektoru na sálavom prednom paneli.

⚠ Pripojenie viď sekcia „Elektrické pripojenie" u príslušnej PCB riadiacej dosky.

Modely s hydraulickým pripojením na pravej strane
Fancoily radu OSMO majú štandardne hydraulické pripojenia na ľavej strane a elektrické pripojenia na pravej strane tela fancoilu.

⚠ V prípade potreby prehodenia hydraulických pripojení z ľavej (štandardnej) strany na pravú stranu fancoilu, je nutné objednať sadu na prehodenie hydraulického pripojenia na pravú stranu, aby bolo možné vykonať elektrické pripojenie k motoru ventilátora a bezpečnostný mikrospínač mriežky.

www.ivarsk.sk

Dokončenie montáže

1 = Upevňovacie skrutky
2 = Kryt el. svorkovnice
3 = El. svorkovnica na vykonanie pripojenia
4 = Krycia skriňa
5 = Konektor pre vstavané dotykové ovládanie
6 = Horná mriežka

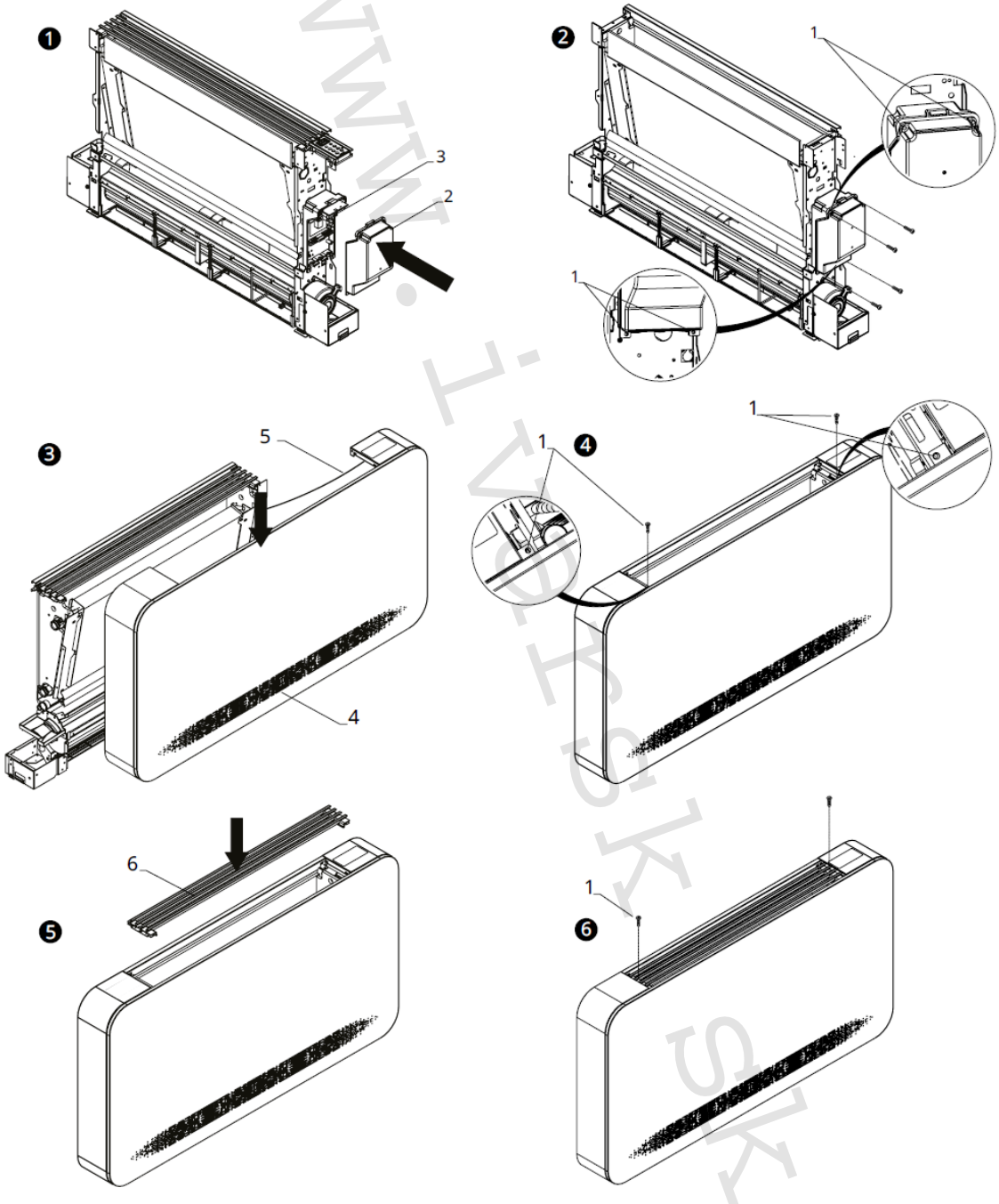

www.ivarsk.sk

Montáž dokončíte nasledovne:

- Umiestnite kryt el. svorkovnice.
- Upevnite ho pomocou skrutiek.
- Pripojte konektor k dotykovému ovládaciemu panelu.
- Znovu namontujte kryciu skriňu a upevnite pomocou skrutiek.

►

Prístup k svorkovnici

1 = Upevňovacie skrutky 2 = Kryt el. svorkovnice 3 = El. svorkovnica

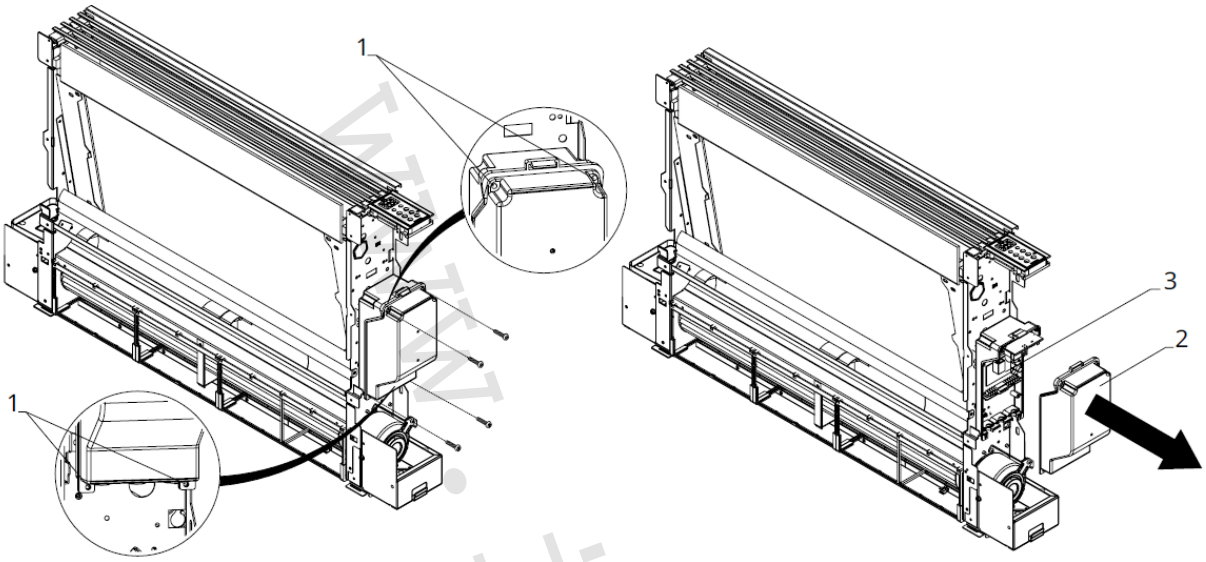

⚠ Pred začatím akýchkoľvek prác sa uistite, že bol odpojený zdroj el. napájania.

- ► Odoberte posuvný krycí panel, ak je inštalovaný.
- ► Odpojte konektor dotykového ovládacieho panela (ak je pripojený).
- ► Odskrutkujte upevňovacie skrutky el. svorkovnica.
- ► Odoberte kryt el. svorkovnica.

1= Svorkovnica 2 = Napájacie káble
3 = Rýchlopripojovacia svorka 4 = Pripojenie ochranného vodiča (zem)

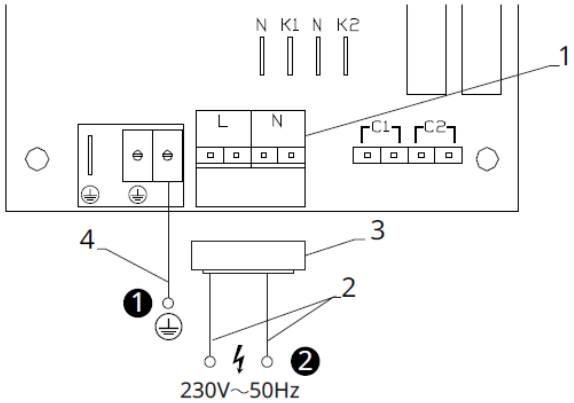

- ► Veďte napájací kábel do svorkovnice.
- ► Pripojte fázu a nulový vodič (230 V ~ 50 Hz) ku svorke.
- ► Pripojte rýchlopripojovaciu svorku k svorkovnici.
- ► Pripojte ochranný vodič (zem ⏚) k príslušnej svorke vo svorkovnici.

⚠ Vždy je nutné dodržať schému zapojenia príslušnej jednotky, ktorú inštalujete.

⚠ Inštrukcie k elektrickému zapojeniu jednotlivých ovládaní nájdete v príslušných sekciách tohto návodu.

⚠ Elektrické pripojenie môže byť vykonané káblom zabudovaným v stene, ako je vyznačené na montážnej šablóne (odporúčané pripojenie pre fancoily inštalované v hornej časti steny).

⚠ Je nutné skontrolovať, že napájací kábel je vybavený vhodnou ochranou proti elektrickým skratom a proti prepätiu.

www.ivarsk.sk

6) DOTYKOVÉ OVLÁDANIE – KÓD ECA844

6.1. Užívateľské rozhranie

1= Oblasť displeja 2 = Oblasť tlačidiel

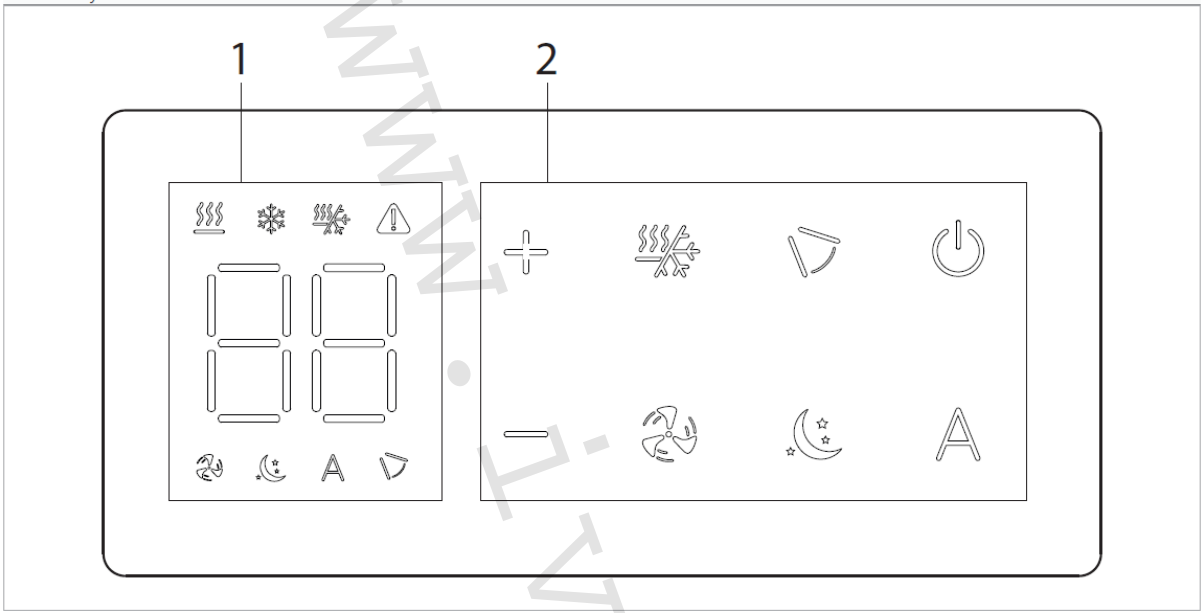

6.2. Popis

ECA844 – Vstavaný ovládací panel s termostatom s plynulým riadením otáčok ventilátora.

6.3. El. riadiaca doska ECA844

PCB riadiaca doska je súčasťou dodávky.

M1 DC Inverter motor ventilátora
⏚ Pripojenie ochranného vodiča (uzemnenie)
230-50 Pripojenie napájanie 230 V/50 Hz
Y1 Elektrotermická hlavica (napäťový výstup 230 V/50 Hz 1 A)
CH/C1 Výstup pre pripojenie chladenia (napr. chladič alebo tepelné čerpadlo s reverzibilným chodom). Aktivované paralelne s výstupom elektrotermickej hlavice Y1 s oneskorením 1 minúty, keď je fancoil v režime chladenia a je požiadavka na chladenie (bezpotenciálny kontakt max. 1 A)
BO/C2 Výstup pre pripojenie zdroja vykurovania (napr. kotla alebo tepelného čerpadla). Aktivované paralelne s výstupom elektrotermickej hlavice Y1 s oneskorením 1 minúty, keď je fancoil v režime vykurovania a je požiadavka na vykurovanie (bezpotenciálny kontakt max. 1 A)
CP Vstupný kontakt CP (bez proudu otvorené)
IN1 Vstup pre bezpotenciálny kontakt 1
AIR/T1 Snímač izbovej teploty
H2/T2 Snímač teploty vody
DU1 Dotykový displej s tlačidlami
PUB-30 El. riadiaca doska na fancoilu
EF rozširovacia riadiaca doska pre RS vyhotovenie s vyhrievaným panelom

www.ivarsk.sk

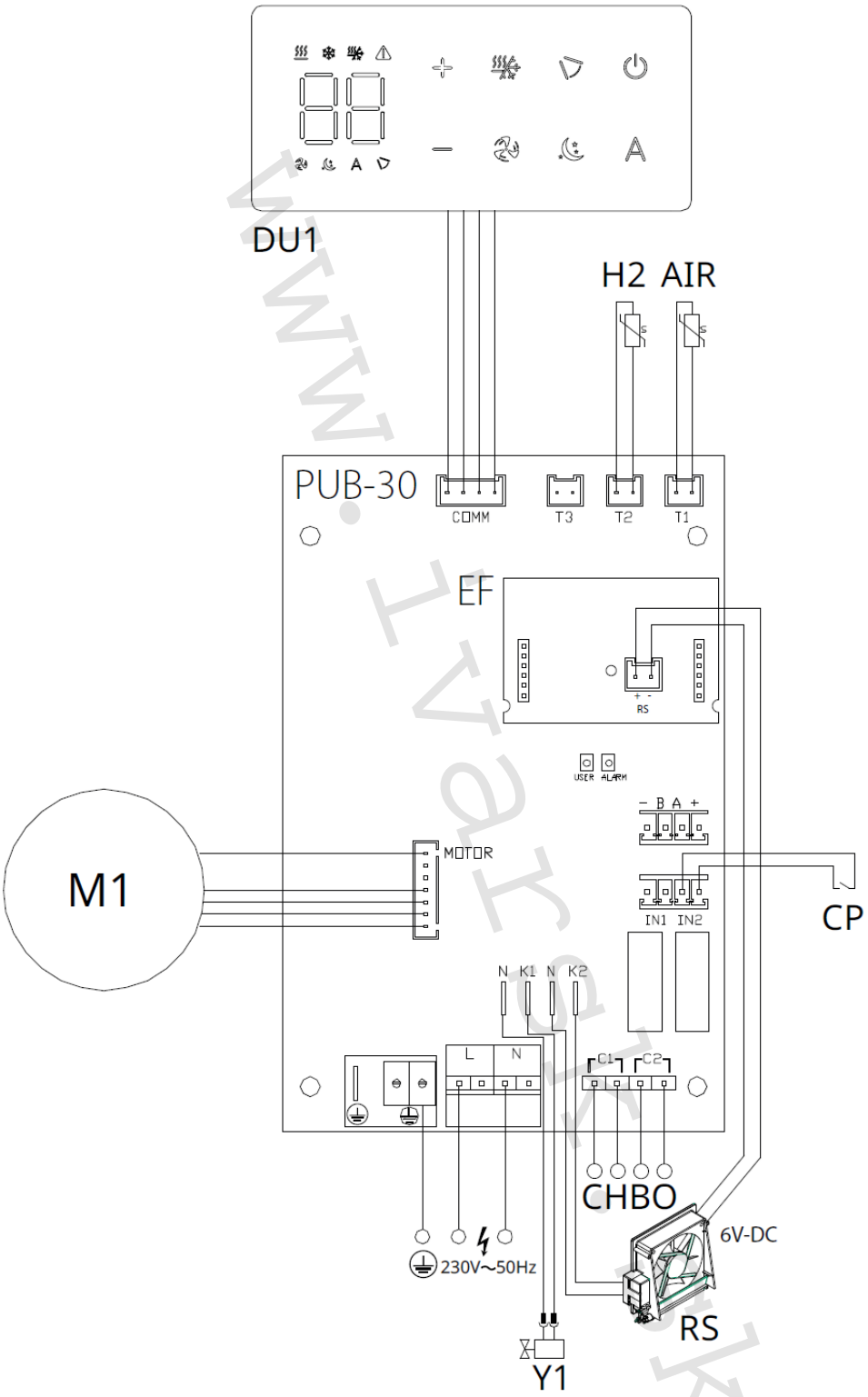

Pomocou snímača teploty vody H2/T2 (10 kΩ) umiestneného v teplotnej jímke na výmenníku fancoilu sú nastavenia teploty pre zastavenie ventilátora riadené nasledovne:

- Minimálna teplota pre režim vykurovania (30 °C)
- Maximálna teplota pre režim chladenia (20 °C)

⚠ PCB riadiaca doska umožňuje prevádzku jednotky aj bez pripojeného snímača teploty vody H2/T2. V tomto prípade budú limity pre teplotu vody v režimoch chladenia aj vykurovania ignorované.

6.4. Pripojenie

Pripojenie vstupu kontaktu CP:
Cez tento kontakt môžete pripojiť externé zariadenie, ktoré vypne jednotku, ako sú napr. kontakt otvoreného okna, diaľkové spustenie/vypnutie, infračervený snímač pohybu, vzdialené prepínanie letnej/zimnej prevádzky atď.

Kontakt CP je bez prúdu otvorené (NO), tzn. pri uzavretí kontaktu CP (pripojenému k beznapäťovému kontaktu) sa jednotka prepne do režimu Stand-by a displej zobrazí „CP". Pri stlačení akéhokoľvek tlačidla na displeji, bude blikať symbol ⚠ .

⛔ Tento vstup nemôže byť pripojený paralelne k ďalším elektronickým ovládaniam (použite oddelené kontakty)!
Kontakt CP môže byť nastavený na prevádzku vykurovania a chladenia cez menu nastavenia digitálneho vstupu – viď Voľba digitálneho vstupu ďalej v tomto návode.

6.5. Funkcie:

Základné menu

- Pre prístup do základného menu podržte pri zhasnutom displeji stlačené tlačidlo ⏻ po dobu 10 sekúnd, fancoil sa spustí a objaví sa nápis on .
- Držte toto tlačidlo stále stlačené, až sa na displeji objaví on.
- Tlačidlo ⏻ uvolnite, objaví sa symbol ot .

Navigácia v menu:

- K pohybu v menu používajte tlačidlá + — .

Voľba položky menu a potvrdenie vykonaných zmien:

- Stlačte tlačidlo ⏻ . Po potvrdení zmeny prejdete k ďalšej položke menu.

Opustenie menu:

- Pre opustenie menu nastavenia podržte stlačené tlačidlo ⏻ po dobu 10 sekúnd.
- Prípadne počkajte 30 sekúnd, až dôjde k automatickému opusteniu.

Položky menu:
ot: Kompenzácia snímača izbovej teploty AIR (nastavenie priestorového snímača)
CF: Jednotky merania
ub: Hlasitosť akustickej signalizácie
uu: Nepoužíva sa
uP: Nepoužíva sa
ho: režim hotel

Nastavenie kompenzácie priestorového snímača teploty (AIR)

⚠ Zmenu nastavenia hodnôt teploty o 1 °C vykonáte jednotlivým stlačením tlačidiel + — .
Kompenzáciu merania priestorového snímača teploty AIR vykonáte nasledovne:

- Zvoľte ot .
- Stlačte ⏻ pre zmenu nastavenia.
- Pomocou tlačidiel + — znižujete alebo zvyšujete hodnotu kompenzácie.
- Zmenu potvrdíte opäť stlačením ⏻ .

Predvolená hodnota kompenzácie je nastavená na 0. Toto nastavenie je potrebné používať veľmi opatrne a musí byť vykonané až po odhalení skutočnej odchýlky merania od izbovej teploty vhodným meracím prístrojom. Hodnota sa nastavuje v rozsahu od -9 (min.) do +9 °C (max.).

Jednotky merania

- Jednotky merania teploty môžete meniť medzi °C alebo °F.
- Zvoľte CF .
- Voľbu potvrďte tlačidlom ⏻ .
- Zvoľte °C alebo °F.
- Stlačte ⏻ pre potvrdenie.

Predvolená merná jednotka teploty je °C.

Nastavenie hlasitosti akustickej signalizácie

- Hlasitosť zmeníte zvolením položky ub.
- Stlačte ⏻ pre zmenu nastavenia.
- Pomocou tlačidiel + − zvyšujete nebo znižujete hlasitosť v rozsahu od 00 (min.) do 03 (max.).
- Nastavenie potvrdíte opätovným stlačením ⏻ .

⚠ *Hlasitosť sa zmení po potvrdení zmeny nastavenia.*

Nastavenie režimu HOTEL

- Zvoľte ho.
- Zvoľte YS pre aktiváciu režimu hotel.
- Zvoľte NO pre vypnutie režimu hotelu.

Predvolené nastavenie režimu hotel je vypnuté NO.
Aktiváciou režimu hotel:

- Je deaktivovaná funkcia automatického prechodu prevádzky vykurovania/chladenia.
- Rozsah nastavenia teploty je znížený, v režime chladenia môžete nastaviť od 22 °C do 28 °C, v režime vykurovania môžete nastaviť od 16 °C do 24 °C.

Rozšírené menu

⚠ **Pre prístup do menu nastavenia je najskôr nutné vstúpiť do Základného menu – viď predchádzajúca strana.**
Rozšírené menu so špeciálnymi funkciami môže byť dostupné cez ovládací panel.

- Pre prístup do menu nastavenia stlačte v základnom menu tlačidlo A .
- Objaví sa 00.
- Stlačte raz tlačidlo + .
- Objaví sa 01.
- Stlačte ⏻ pre potvrdenie prihlásenia do menu nastavenia.

Potom budete presmerovaní do rozšíreného menu nastavenia.

Navigácia v menu:

- K pohybu v menu používajte tlačidlá + − .

Voľba položky menu a potvrdenie vykonaných zmien:

- Stlačte tlačidlo ⏻ po dobu 2 sekúnd. Po potvrdení zmeny prejdete k ďalšej položke menu.

Opustenie menu:

- Pre opustenie menu nastavenia podržte stlačené tlačidlo ⏻ po dobu 10 sekúnd.
- Objaví sa Rd.
- Podržte stlačené tlačidlo ⏻ po dobu 10 sekúnd. Displej sa vypne.
- Prípadne počkajte 30 sekúnd, až dôjde k automatickému opusteniu.

Displej sa potom automaticky zhasne.

⚠ Po 30 sekundách od stlačenia posledného tlačidla sa ovládanie vypne a nastavenia sú uložené do pamäte.

www.ivarsk.sk

Položky menu:
Ad: Nepoužíva sa
of: Možnosti digitálneho výstupu
UC: Nepoužíva sa
Ac: Antistratifikácia pri chladení
Ah: Antistratifikácia pri vykurovaní
Ab: Snímač jasu
Fr: Nepoužíva sa

Voľba digitálneho vstupu

- Digitálny vstup je možné zmeniť tak, že zvolíte di.
- Stlačením ⏻ potvrdíte zmenu nastavenia.
- Voľbou „CP" zvolíte čistý kontakt (predvolené nastavenie).
- Voľbou „CO" prepnete na chladenie otvorené.
- Voľbou „CC" prepnete na chladenie uzavreté.
- Stlačením ⏻ potvrdíte nastavenie.

V predvolenom nastavení je digitálny vstup nastavený na „CP".

⚠ Pre návrat na predvolené nastavenie nastavte digitálny vstup na „CP".

⚠ Zvolením jedného z ďalších vstupov (CO, CC) je sezónne prepínanie uzamknuté. Nie je možné meniť prevádzkový režim ovládania tlačidlom ☀.

Nastavenie funkcie antistratifikácie pri chladení

- Zvoľte Ac.
- Stlačte ⏻ pre zmenu nastavenia.
  Objaví sa no.
- Pomocou tlačidla + sa môžete pohybovať v menu.
- K aktivácii tejto funkcie zvoľte YS.
- Potvrďte nastavenie tlačidlom ⏻.

V predvolenom nastavení nie je táto funkcia aktivovaná, nastavenie je teda na no.

⚠ Funkcia antistratifikácie pri chladení sa nastavuje pre zariadenia inštalované nízko pri podlahe s aktívnym snímačom izbovej teploty.

Nastavenie funkcie antistratifikácie pri vykurovaní

- Zvoľte Ah.
- Stlačte ⏻ pre zmenu nastavenia.
  Objaví sa no.
- Pomocou tlačidla + sa môžete pohybovať v menu.
- K aktivácii tejto funkcie zvoľte YS.
- Potvrďte nastavenie tlačidlom ⏻.

V predvolenom nastavení nie je táto funkcia aktivovaná, nastavenie je teda na no.

⚠ Funkcia antistratifikácie pri vykurovaní sa nastavuje pre zariadenia inštalované vysoko na stene alebo pri strope s aktívnym snímačom izbovej teploty.

Nastavenie snímača jasu

⚠ V predvolenom nastavení je snímač jasu povolený a automaticky nastavuje jas dotykového ovládacieho displeja podľa aktuálneho jasu v miestnosti.

www.ivarsk.sk

Pokiaľ si prajete snímač jasu deaktivovať (zakázať):

- Zvoľte Ab.
- Stlačte ⏻. *Objaví YS.*
- Stlačte raz tlačidlo +.
- Zvoľte no.
- Stlačte ⏻ pre potvrdenie.

Snímač jasu bol teraz zakázaný.

Chybové signály

PCB riadiaca doska je vybavená LED kontrolkou pre signalizáciu stavu a chýb.

⚠ Blikajúca LED kontrolka signalizuje prítomnosť chyby.

⚠ Význam chýb je možné identifikovať podľa počtu zablikaní a chybového kódu zobrazeného na dotykovom displeji.

⚠ Identifikáciu chyby vykonajte podľa „Zobrazenie alarmov na displeji" viď ďalšia stránka.

⚠ Ak LED kontrolka svieti a na displeji nie je zobrazená žiadna chyba, znamená to, že nedošlo k žiadnemu alarmu.

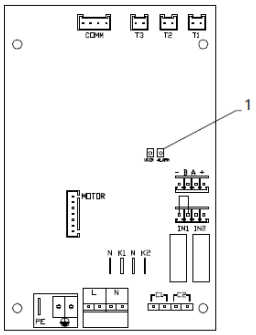

1 = LED kontrolka

Zobrazenie alarmov na displeji

⚠ V prípade poruchy/chyby displej zobrazí kód alarmu.

⚠ V prípade alarmu fancoil stále udržuje aktívne funkcie.

Alarm	Príčina	
E1	Alarm na snímači teploty T1 z dôvodu odpojenej dosky PUB-30 alebo neplatných teplôt (-10 ÷ 40)	*Zariadenie je v prevádzke a ovládanie 749 používa svoj vlastný snímač teploty.*
E2	Vadný alebo odpojený motor ventilátora.	*Žiadny z režimov nemôže byť aktivovaný.*
E3	Vadný alebo odpojený snímač teploty vody H2/T2.	*Žiadny z režimov nemôže byť aktivovaný.*
CE	Chyba komunikácie.	*Chyby v komunikácii medzi dotykovým ovládacím panelom a riadiacou doskou fancoilu. Žiadny z režimov nemôže byť aktivovaný.*
bL	Zámok klávesnice	*Na odomknutie displeja podržte súčasne stlačené tlačidlá + − po dobu 5 sekúnd.*
⚠	Potreba vyčistenia alebo výmeny filtra.	
≋	Bliká z dôvodu nesprávnej teploty vody na vykurovanie.	*Keď je v režime vykurovania teplota vody nižšia ako 30 °C.*
❄	Bliká z dôvodu nesprávnej teploty vody na chladenie.	*Keď je v režime chladenia teplota vody vyššia ako 20 °C.*

www.ivarsk.sk

7) DOTYKOVÝ OVLÁDACÍ PANEL EWA844

7.1. Užívateľské rozhranie

Dotykový ovládací panel je štandardnou súčasťou jednotky a nevyžaduje žiadne pripojenia.

1 = Oblasť displeja 2 = Oblasť tlačidiel

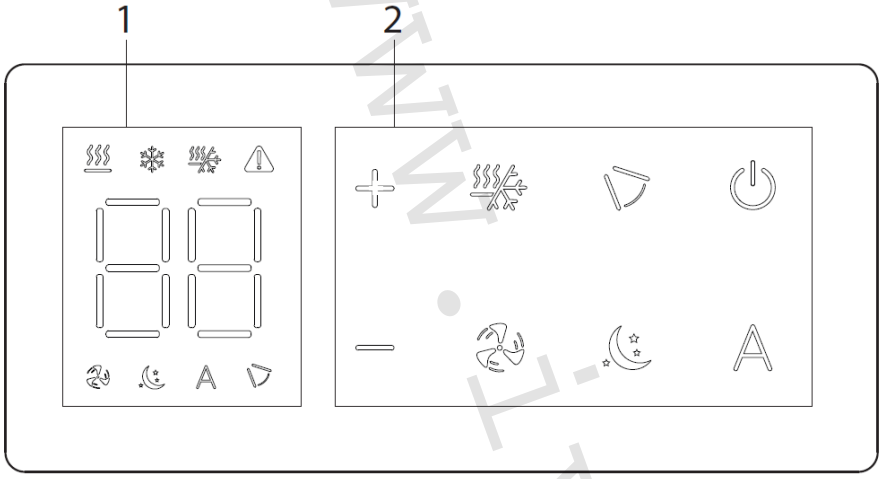

7.2. Popis

EWA844 – Vstavaný ovládací panel s integrovaným Wi-Fi modulom a termostatom s plynulým riadením otáčok ventilátora.

⚠ Pre vstavané ovládanie EWA844 je k dispozícii aplikácia.

7.3. El. riadiaca doska EWA044

PCB riadiaca doska je súčasťou dodávky.

M1	DC Inverter motor ventilátora
⏚	Pripojenie ochranného vodiča (uzemnenie)
230-50	Pripojenie napájania 230 V/50 Hz
Y1	Elektrotermická hlavica (napäťový výstup 230 V/50 Hz 1 A)
CH/C1	Výstup pre pripojenie chladenia (napr. chladič alebo tepelné čerpadlo s reverzibilným chodom). Aktivované paralelne s výstupom elektrotermickej hlavice Y1 s oneskorením 1 minúty, keď je fancoil v režime chladenia a je požiadavka na chladenie (bezpotenciálny kontakt max. 1 A)
BO/C2	Výstup pre pripojenie zdroja vykurovania (napr. kotla alebo tepelného čerpadla). Aktivované paralelne s výstupom elektrotermickej hlavice Y1 s oneskorením 1 minúty, keď je fancoil v režime vykurovania a je požiadavka na vykurovanie (bezpotenciálny kontakt max. 1 A)
CP	Vstupný kontakt CP (bez prúdu otvorené)
IN1	Vstup pre bezpotenciálny kontakt 1
AIR/T1	Snímač izbovej teploty
H2/T2	Snímač teploty vody
HRS	Snímač teploty vody pre RS vyhotovenie fancoilu
RS	El. pripojenie vyhrievaného panelu RS fancoilu
DU	Dotykový displej s tlačidlami
PU	El. riadiaca doska na fancoile
WF	Karta pre Wi-Fi pripojenie

www.ivarsk.sk

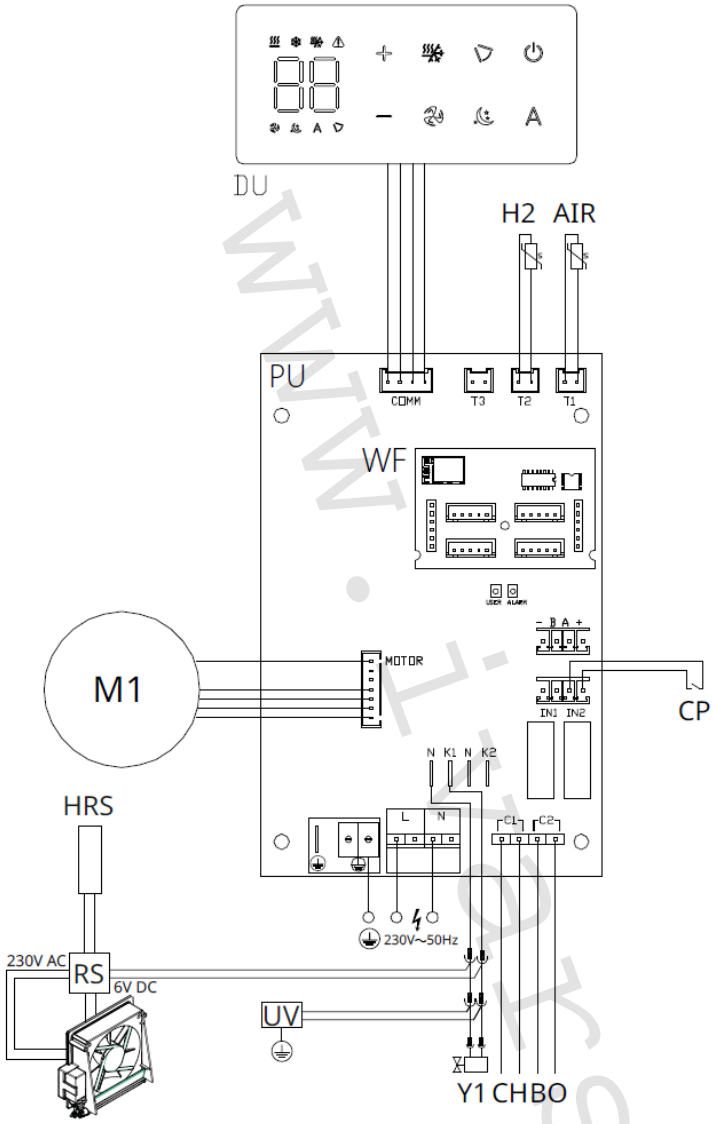

Pomocou snímača teploty vody H2/T2 (10 kΩ) umiestneného v teplotnej jímke na výmenníku fancoilu sú nastavenia teploty pre zastavenie ventilátora riadené nasledovne:

- Minimálna teplota pre režim vykurovania (30 °C)
- Maximálna teplota pre režim chladenia (20 °C)

⚠ PCB riadiaca doska umožňuje prevádzku jednotky aj bez pripojeného snímača teploty vody H2/T2. V tomto prípade budú limity pre teplotu vody v režimoch chladenia aj vykurovania ignorované.

7.4. Pripojenie

Pripojenie vstupu kontaktu CP:
Cez tento kontakt môžete pripojiť externé zariadenie, ktoré vypne jednotku, ako sú napr. kontakt otvoreného okna, diaľkové spustenie/vypnutie, infračervený snímač pohybu, vzdialené prepínanie letnej/zimnej prevádzky atď.

www.ivarsk.sk

Kontakt CP je bez prúdu otvorené (NO), tzn. pri uzavretí kontaktu CP (pripojenému k beznapäťovému kontaktu) sa jednotka prepne do režimu Stand-by a displej zobrazí „CP". Pri stlačení akéhokoľvek tlačidla na displeji, bude blikať symbol ⚠ .

⛔ Tento vstup nemôže byť pripojený paralelne k ďalším elektronickým ovládaniam (použite oddelené kontakty)!

Kontakt CP môže byť nastavený na prevádzku vykurovania a chladenia cez menu nastavenia digitálneho vstupu – viď Voľba digitálneho vstupu ďalej v tomto návode.

7.5. Funkcie

Základné menu

- Pre prístup do základného menu podržte pri zhasnutom displeji stlačené tlačidlo tlačítko ⏻ po dobu 10 sekúnd, fancoil sa spustí a objaví sa nápis ⊓⊓ .
- Držte toto tlačidlo stále stlačené, kým sa na displeji objaví ⊓⊓.
- Tlačidlo ⏻ uvolnite, objaví sa symbol ot .

Navigácia v menu:

- K pohybu v menu používajte tlačidlá + − .

Voľba položky menu a potvrdenie vykonaných zmien:

- Stlačte tlačidlo ⏻ . Po potvrdení zmeny prejdite k ďalšej položke menu.

Opustenie menu:

- Pre opustenie menu nastavenia podržte stlačené tlačidlo ⏻ po dobu 10 sekúnd.
- Prípadne počkajte 30 sekúnd, kým dôjde k automatickému opusteniu.

Položky menu:

ot: Kompenzácia snímača izbovej teploty AIR (nastavenie priestorového snímača)
CF: Jednotky merania
ub: Hlasitosť akustickej signalizácie
uu: Wi-Fi reset
uP: Párovanie Wi-Fi
ho: Režim hotel

Nastavenie kompenzácie priestorového snímača teploty (AIR)

⚠ Zmenu nastavenia hodnôt teploty o 1 °C vykonáte jednotlivým stlačením tlačidiel + − .

Kompenzáciu merania priestorového snímača teploty AIR vykonáte nasledovne:

- Zvoľte ot .
- Stlačte ⏻ pre zmenu nastavenia.
- Pomocou tlačidiel + − znižujete alebo zvyšujete hodnotu kompenzácie.
- Zmenu potvrdíte opäť stlačením ⏻ .

Predvolená hodnota kompenzácie je nastavená na 0. Toto nastavenie je potrebné používať veľmi opatrne a musí byť vykonané až po odhalení skutočnej odchýlky merania od izbovej teploty vhodným meracím prístrojom.
Hodnota sa nastavuje v rozsahu od -9 (min.) do +9 °C (max.).

www.ivarsk.sk

Jednotka merania

- Jednotky merania teploty môžete meniť medzi °C alebo °F.
- Zvoľte CF .
- Voľbu potvrďte tlačidlom ⏻ .
- Zvoľte °C alebo °F.
- Stlačte ⏻ pre potvrdenie.

Predvolená merná jednotka teploty je °C.

Nastavenie hlasitosti akustickej signalizácie

- Hlasitosť zmeníte zvolením položky ub .
- Stlačte ⏻ pre zmenu nastavenia.
- Pomocou tlačidiel + − zvyšujete nebo znižujete hlasitosť v rozsahu od 00 (min.) do 03 (max.).
- Nastavenie potvrdíte opätovným stlačením ⏻ .

⚠ *Hlasitosť sa zmení po potvrdení zmeny nastavenia.*

Wi-Fi reset

Ak si prajete resetovať prihlasovacie údaje k Wi-Fi a vrátiť sa k pôvodnému nastaveniu zariadenia z výroby:

- Zvoľte WIFI .
- Stlačte ⏻ pre zmenu nastavenia.
- Použite postupne tlačidlá + − .

Objaví sa NO .

- Stlačte + .

Objaví sa RST *pre reset prihlasovacích údajov Wi-Fi.*

- Stlačte ⏻ pre potvrdenie.

Prihlasovacie údaje boli resetované.

Párovanie Wi-Fi

- Zvoľte AP .
- Stlačte ⏻ pre zmenu nastavenia.
- Použite postupne tlačidlá + − .

Objaví sa NO .

- Stlačte + .

Objaví sa YES *pre povolenie párovania s Wi-Fi.*

- Stlačte ⏻ pre potvrdenie.

⚠ Zariadenie zostane viditeľné v aplikácii počas prvých 15 minút potom, čo bolo spustené.

Nastavenie režimu HOTEL

- Zvoľte ho .
- Zvoľte YS pre aktiváciu režimu hotelu.
- Zvoľte NO pre vypnutie režimu hotelu.

Predvolené nastavenie režimu hotel je vypnuté NO.

Aktiváciou režimu hotel:

- Je deaktivovaná funkcia automatického prechodu prevádzky vykurovania/chladenia.
- Rozsah nastavenia teploty je znížený, v režime chladenia môžete nastaviť od 22 °C do 28 °C, v režime vykurovania môžete nastaviť od 16 °C do 24 °C.

Rozšírené menu

⚠ **Pre prístup do menu nastavenia je najskôr nutné vstúpiť do Základného menu – viď strana 20.**

Rozšírené menu so špeciálnymi funkciami môže byť dostupné cez ovládací panel.

- Pre prístup do menu nastavenia stlačte v základnom menu tlačidlo A.
- Objaví sa 00.
- Stlačte raz tlačidlo +.
- Objaví sa 01.
- Stlačte ⏻ pre potvrdenie prihlásenia do menu nastavenia.

Potom budete presmerovaní do rozšíreného menu nastavenia.

Navigácia v menu:

- K pohybu v menu používajte tlačidlá + −.

Voľba položky menu a potvrdenie vykonaných zmien:

- Stlačte tlačidlo ⏻ po dobu 2 sekúnd. Po potvrdení zmeny prejdete k ďalšej položke menu.

Opustenie menu:

- Pre opustenie menu nastavenia podržte stlačené tlačidlo ⏻ po dobu 10 sekúnd.

Objaví sa Ad.

- Podržte stlačené tlačidlo ⏻ po dobu 10 sekúnd. Displej sa vypne.
- Prípadne počkajte 30 sekúnd, kým dôjde k automatickému opusteniu.

Displej sa potom automaticky zhasne.

⚠ Po 30 sekundách od stlačenia posledného tlačidla sa ovládanie vypne a nastavenia sú uložené do pamäte.

Položky menu:

Ad: Nepoužíva sa
of: Možnosti digitálneho výstupu
UC: Nepoužíva sa
Ac: Antistratifikácia pri chladení
Ah: Antistratifikácia pri vykurovaní
Ab: Funkcia snímača jasu
Fr: Nepoužíva sa

Voľba digitálneho vstupu

- Digitálny vstup je možné zmeniť tak, že zvolíte di.
- Stlačením ⏻ potvrdíte zmenu nastavenia.
- Voľbou „CP" zvolíte čistý kontakt (predvolené nastavenie).
- Voľbou „CO" prepnete na chladenie otvorené.
- Voľbou „CC" prepnete na chladenie uzavreté.
- Stlačením ⏻ potvrdíte nastavenie.

V predvolenom nastavení je digitálny vstup nastavený na „CP".

⚠ Pre návrat na predvolené nastavenie nastavte digitálny vstup na „CP".

⚠ Zvolením jedného z ďalších vstupov (CO, CC) je sezónne prepínanie uzamknuté. Nie je možné meniť prevádzkový režim ovládania tlačidlom ☀.

www.ivarsk.sk

Nastavenie funkcie antistratifikácie pri chladení

- Zvoľte Ac .
- Stlačte pre zmenu nastavenia.
  Objaví sa no.
- Pomocou tlačidla sa môžete pohybovať v menu.
- Na aktiváciu tejto funkcie zvoľte YS .
- Potvrďte nastavenie tlačidlom .

V predvolenom nastavení nie je táto funkcia aktivovaná, nastavenie je teda na no.

⚠ Funkcia antistratifikácie pri chladení sa nastavuje pre zariadenia inštalované nízko pri podlahe s aktívnym snímačom izbovej teploty.

Nastavenie funkcie antistratifikácie pri vykurovaní

- Zvoľte Ah .
- Stlačte pre zmenu nastavenia.
  Objaví sa no.
- Pomocou tlačidla sa môžete pohybovať v menu.
- Na aktiváciu tejto funkcie zvoľte YS .
- Potvrďte nastavenie tlačidlom .

V predvolenom nastavení nie je táto funkcia aktivovaná, nastavenie je teda na no.

⚠ Funkcia antistratifikácie pri vykurovaní sa nastavuje pre zariadenia inštalované vysoko na stene alebo pri strope s aktívnym snímačom izbovej teploty.

Nastavenie snímača jasu

⚠ V predvolenom nastavení je snímač jasu povolený a automaticky nastavuje jas dotykového ovládacieho displeja podľa aktuálneho jasu v miestnosti.
Ak si prajete snímač jasu deaktivovať (zakázať):

- Zvoľte Ab .
- Stlačte . *Objaví sa YS.*
- Stlačte raz tlačidlo .
- Zvoľte no.
- Stlačte pre potvrdenie.

Snímač jasu bol teraz zakázaný.

Chybové signály

PCB riadiaca doska je vybavená LED kontrolkou pre signalizáciu stavu a chýb.

⚠ Blikajúca LED kontrolka signalizuje prítomnosť chyby.
⚠ Význam chýb je možné identifikovať podľa počtu zablikaní a chybového kódu zobrazeného na dotykovom displeji.
⚠ Identifikáciu chyby vykonajte podľa „Zobrazenie alarmov na displeji" viď ďalšia stránka.
⚠ Pokiaľ LED kontrolka svieti a na displeji nie je zobrazená žiadna chyba, znamená to, že nedošlo k žiadnemu alarmu.
⚠ V prípade alarmu fancoil stále udržuje aktívne funkcie.

www.ivarsk.sk

1 = LED kontrolka

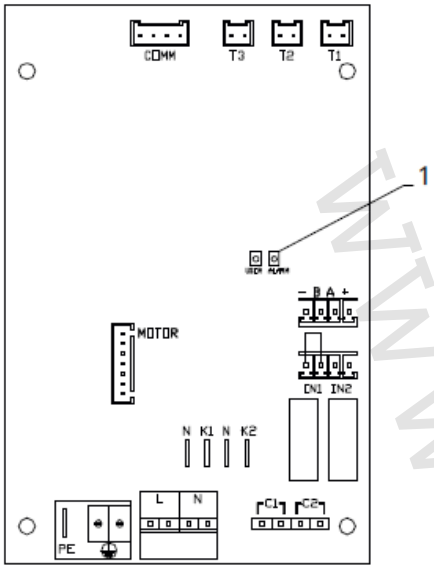

Zobrazenie alarmov na displeji

Alarm	Príčina	
E1	Alarm na snímači teploty T1 z dôvodu odpojenej dosky PUB-30 alebo neplatných teplôt (-10 ÷ 40)	*Zariadenie je v prevádzke a ovládanie 749 používa svoj vlastný snímač teploty.*
E2	Vadný nebo odpojený motor ventilátora.	*Žiadny z režimov nemôže byť aktivovaný.*
E3	Vadný nebo odpojený snímač teploty vody H2/T2.	*Žiadny z režimov nemôže byť aktivovaný.*
CE	Chyba komunikácie.	*Chyby v komunikácii medzi dotykovým ovládacím panelom a riadiacou doskou fancoilu. Žiadny z režimov nemôže byť aktivovaný.*
bL	Zámok klávesnice	*Na odomknutie displeja podržte súčasne stlačené tlačidlá + − po dobu 5 sekúnd.*
⚠	Potreba vyčistenia alebo výmeny filtra.	
≋	Bliká z dôvodu nesprávnej teploty vody na vykurovanie.	*Keď je v režime vykurovania teplota vody nižšia ako 30 °C.*
❄	Bliká z dôvodu nesprávnej teploty vody na chladenie.	*Keď je v režime chladenia teplota vody vyššia ako 20 °C.*

www.ivarsk.sk

8) PRÍPRAVA PRE PRIPOJENIE NÁSTENNÝCH REGULÁCII

8.1. Predbežné upozornenie

⚠ **Nasledujúci postup je vyžadovaný na pripojenie nástenných regulácií EEB749II – EFB749II – EGB749II – B3V151II – B10842.**

8.2. Príprava pre pripojenie ovládania

Dodávané príslušenstvo

Spoločne s jednotkou je dodávané vrecko umiestnené na kryte el. svorkovnice, ktorý obsahuje:

- 1 svorku na pripojenie el. napájania (230V~50 Hz))
- Káblovú prechodku
- 1 svorku pre sériové pripojenie (-BA+)
- Skrutky.

Predbežné opatrenia

⚠ Pred začatím akýchkoľvek prác na jednotke sa uistite, že bolo zariadenie odpojené od el. napájania.

⚠ Všetky činnosti spojené s elektrickým pripájaním musia byť vykonané výhradne odborne spôsobilým technikom s patričnou elektrotechnickou kvalifikáciou, ktorý všetko vykoná v súlade s platnými bezpečnostnými normami a nariadeniami a tiež podľa inštrukcií uvedených v tomto návode.

⚠ Všetky pripojenia musia byť vykonané podľa platných smerníc a nariadení.

⚠ Jednotka musí byť pripojená k el. napájaniu až po dokončení všetkých inštalačných prác.

⚠ Pred začatím akýchkoľvek prác na elektrickom pripojení je nutné odpojiť hlavný vypínač.

⚠ Prístup k hlavnému elektrickému panelu je povolený iba kvalifikovanému personálu.

⚠ Prevedenie el. pripojenia vykonajte v súlade s inštrukciami v príslušnom odseku v tomto návode podľa použitého ovládania.

Príprava zariadenia

Pred začatím inštalácie je nutné zo zariadenia vybrať niektoré prvky.

Demontáž mriežky

- ► Odskrutkujte všetky upevňovacie skrutky.
- ► Nadvihnite a demontujte hornú mriežku.

⚠ Pri otváraní krycej skrine najskôr odpojte konektor dotykového displeja.

Demontáž krycej skrine

- ► Odskrutkujte upevňovacie skrutky.
- ► Vytiahnite kryciu skriňu.
- ► Odpojte konektor dotykového displeja (ak máte verziu s displejom).
- ► Demontujte kryciu skriňu.

www.ivarsk.sk

1 = Upevňovacie skrutky
2 = Horná mriežka
3 = Krycia skriňa

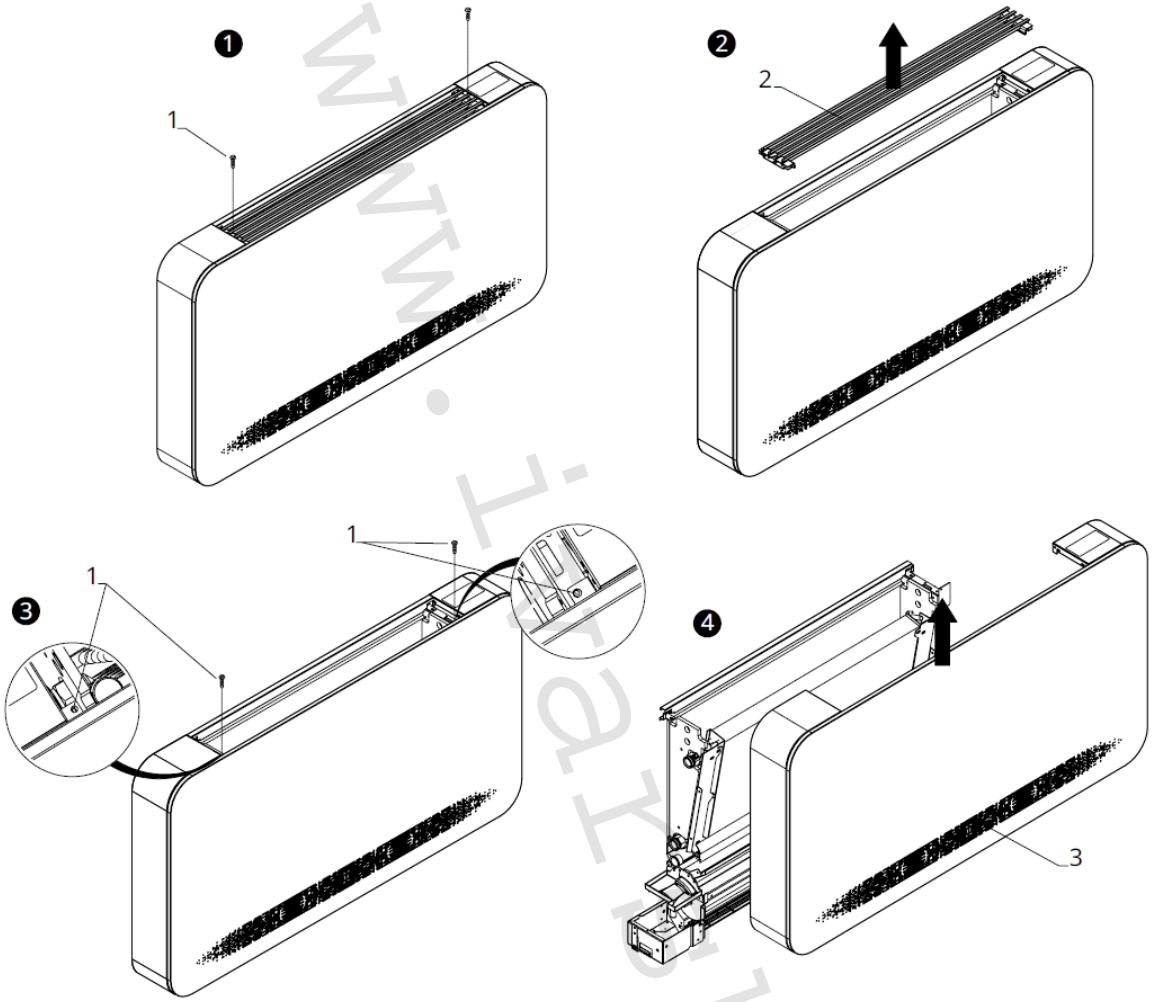

www.ivarsk.sk

Inštalácia el. svorkovnice

⚠ Štandardne je jednotka vybavená el. svorkovnicou už z výroby.

⚠ Vo výnimočných prípadoch môže byť el. svorkovnica inštalovaná až neskôr.

1= El. svorkovnica
2 = Drážky
3 = Otvory
4 = Upevňovacie skrutky
5 = Svorka pre vedenie kábla
6 = Upevnenie ochranného vodiča (zem)

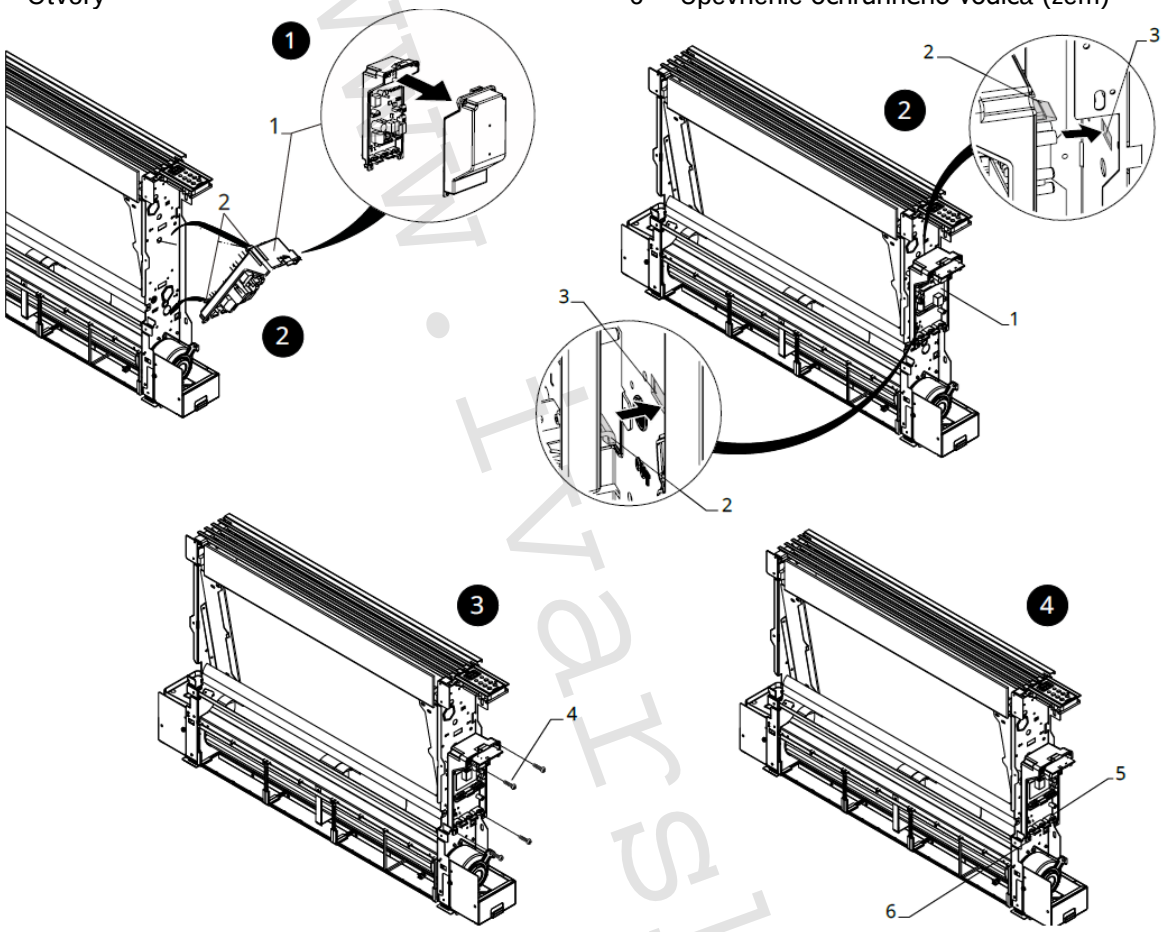

V tomto prípade vykonajte inštaláciu el. svorkovnice nasledovne:

- Otvorte el. svorkovnicu.
- Umiestnite základňu el. svorkovnice do príslušných otvorov na doske pripravenej na upevnenie el. svorkovnice.
- Zaháknite drážky el. svorkovnice do príslušných otvorov.
- Upevnite el. svorkovnicu pomocou dodávaných upevňovacích skrutiek.
- Zaistite ochranný vodič (zem) ku konštrukcii zariadenia pomocou dodávanej skrutky.

⚠ Min. silu, ktorú musíte vyvinúť na spustenie je cca. 2 Nm.

- Pripojte konektor k rýchloprípojke MOTOR na hlavnej rozvodnej doske.
- Pripojte snímač vody ku konektoru T2 na zariadení.

⚠ Snímač teploty vody monitoruje teplotu vo vnútri výmenníka a spína ventilátor podľa vopred nastavených parametrov (funkcia minimálnej teploty pre vykurovanie v zimnom režime a maximálnej teploty vody pre chladenie v letnom režime).

⚠ Overte si, že je snímač správne umiestnený v príslušnej časti výmenníka tepla.

- Vykonajte el. pripojenie.
- Usporiadajte el. káble.
- Upevnite káble pomocou dodávaných svoriek.
- Uzavrite a zaistite svorkovnicu pomocou dodávaných skrutiek

www.ivarsk.sk

Inštalácia snímača teploty

1 = Priestorový snímač teploty
2 = Pripravený otvor vo fancoile
3 = Spodný otvor
4 = Háčik na uchytenie snímača teploty

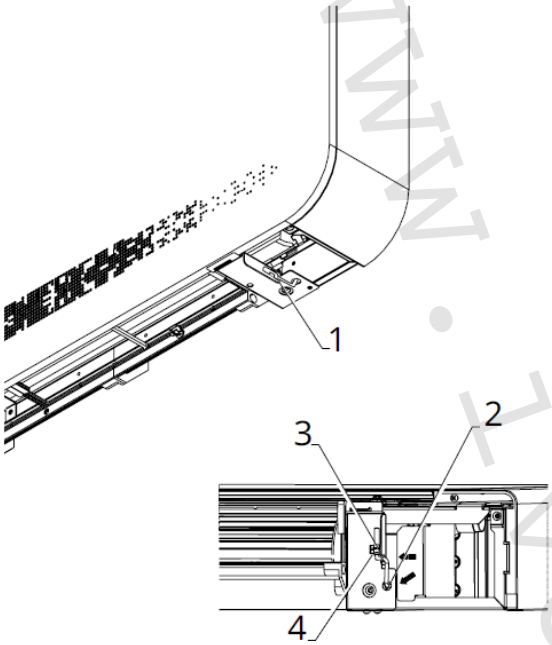

Pei inštalácii snímača teploty:

- Umiestnite snímač teploty.
- Veďte kábel snímača otvorom v tele fancoilu.
- Veďte kábel snímača spodným otvorom.
- Upevnite snímač do príslušného háčika.

Ďalšie vyhotovenie fancoilu

RS verzia

OSMO RS fancoil je vybavený predným sálavým panelom, pre ovládanie ktorého je nutné vykonať pripojenie:

- Pripojte 4pinovú svorku k príslušnému konektoru na sálavom prednom paneli.

⚠ Pripojenie viď sekcia „Elektrické pripojenie" u príslušnej PCB riadiacej dosky.

Modely s hydraulickým pripojením na pravej strane

Fancoily radu OSMO majú štandardne hydraulické pripojenia na ľavej strane a elektrické pripojenia na pravej strane tela fancoilu.

⚠ V prípade potreby prehodenia hydraulických pripojení z ľavej (štandardnej) strany na pravú stranu fancoilu, je nutné objednať sadu pre prehodenie hydraulického pripojenia na pravú stranu, aby bolo možné vykonať elektrické pripojenie k motoru ventilátora a bezpečnostný mikrospínač mriežky.

Dokončenie montáže

Montáž dokončíte nasledovne:

- Umiestnite kryt el.
- Upevnite ho pomocou skrutiek.
- Znovu zmontujte jednotku.

www.ivarsk.sk

Prístup k svorkovnici

1 = Upevňovacie skrutky 2 = Kryt el. svorkovnice 3 = El. svorkovnica

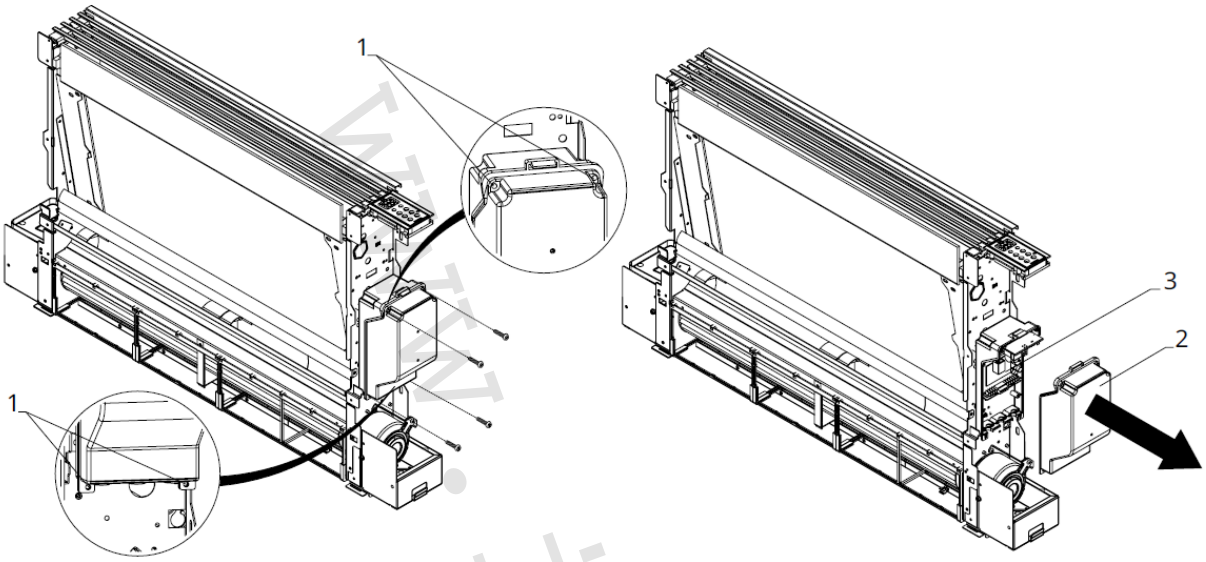

⚠ Pred začatím akýchkoľvek prác sa uistite, že bol odpojený zdroj el. napájanie.

- Odstráňte posuvný krycí panel, ak je inštalovaný.
- Odpojte konektor dotykového ovládacieho panela (ak je pripojený).
- Odskrutkujte upevňovacie skrutky el. svorkovnice.
- Odstráňte kryt el. svorkovnice.

1= Svorkovnica 2 = Napájacie káble
3 = Rýchlopripojovacia svorka 4 = Pripojenie ochranného vodiča (zem)

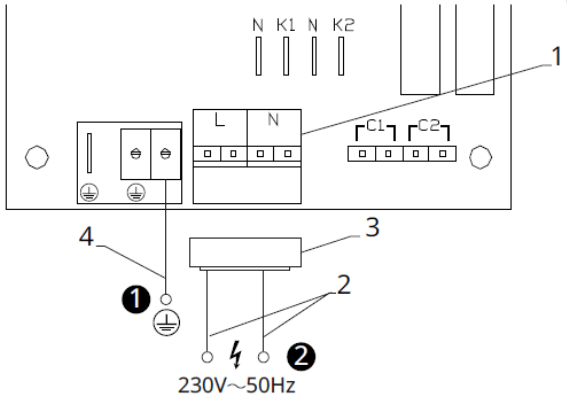

- Veďte napájací kábel do svorkovnice.
- Pripojte fázu a nulový vodič (230 V ~ 50 Hz) k svorke.
- Pripojte rýchlopripojovaciu svorku k svorkovnici.
- Pripojte ochranný vodič (zem ⏚) k príslušnej svorke vo svorkovnici.

⚠ Vždy je nutné dodržať schému zapojenia príslušnej jednotky, ktorú inštalujete.

⚠ Inštrukcie k elektrickému zapojeniu jednotlivých ovládaní nájdete v príslušných sekciách tohto návodu.

⚠ Elektrické pripojenie môže byť vykonané káblom zabudovaným v stene, ako je vyznačené na montážnej šablóne (odporúčané pripojenie pre fancoily inštalované v hornej časti steny).

⚠ Je nutné skontrolovať, že napájací kábel je vybavený vhodnou ochranou proti elektrickým skratom a proti prepätiu.

9) NÁSTENNÁ REGULÁCIA EEB749 + RIADIACA DOSKA ESE845

9.1. Užívateľské rozhranie

1 = Oblasť displeja 2 = Oblasť tlačidiel

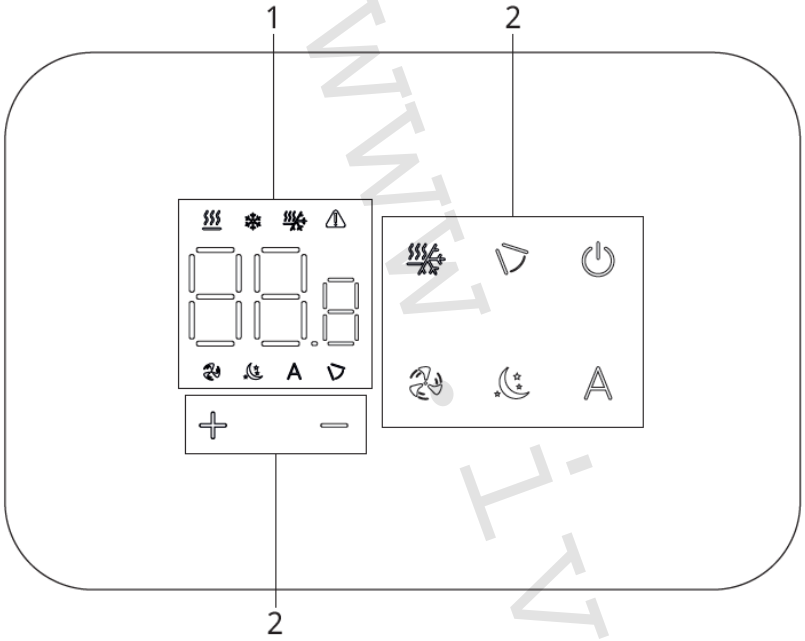

9.2. Inštalácia

Popis

Vstavané nástenné diaľkové ovládanie EEB749 je elektronický LED termostat s dotykovým displejom a s možnosťou ovládania viacerých zariadení (fancoilov) vybavených rovnakou elektronickou doskou. Súčasťou ovládania je snímač teploty a vlhkosti.

⚠ Ovládanie môže ovládať maximálne 16 jednotiek.

Montáž

⚠ Nástenné ovládanie je určené pre nástennú inštaláciu do elektrikárskej montážnej krabice 503.

⚠ Stena musí byť pripravená na inštaláciu vstavanej montážnej krabice 503 ešte pred inštaláciou nástenného ovládania).

⚠ Uistite sa, že je stena schopná uniesť váhu zariadenia a miestom inštalácie neprechádzajú potrubia či elektrické vodiče, nesmie byť tiež narušená funkčnosť ochranných zariadení.

Nástenné ovládanie musí byť inštalované:

- Na vnútornú stenu domu alebo bytu
- Vo výške cca 1,5 m od podlahy
- Vo vzdialenosti od okien a dverí
- V dostatočnej vzdialenosti od zdrojov tepla (ohrievače, rúry, radiátory, fancoily, priame slnečné žiarenie)

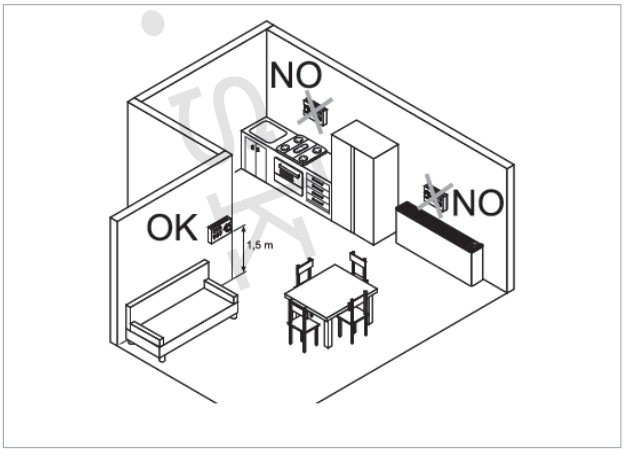

⚠ Nástenné ovládanie je dodávané už zmontované a pripravené na inštaláciu.

www.ivarsk.sk

1 = Základňa ovládania 2= Nástenný ovládací panel

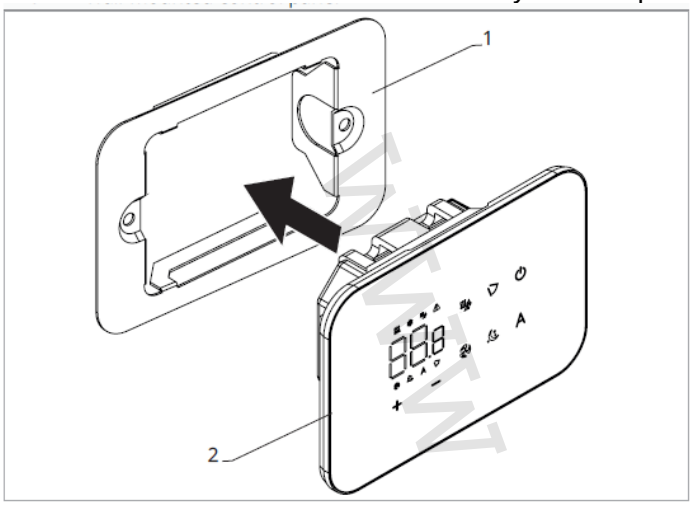

Pred inštaláciou na stenu:

- Oddeľte základňu ovládania od ovládacieho panela.

1 = Upevňovacie skrutky 2 = Základňa ovládania
3 = Otvory na upevnenie k el. montážnej krabici 503 4 = El. montážna krabica 503

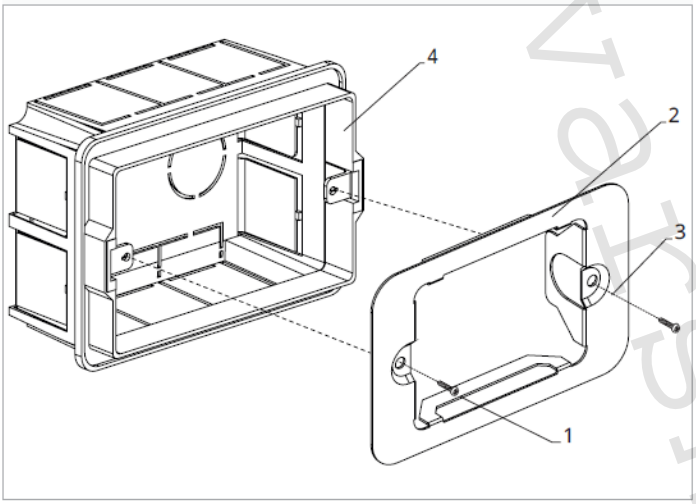

Nástenná montáž ovládacieho panelu:

- Upevnite základňu k el. montážnej krabici 503 pomocou skrutiek
- Vykonajte el. pripojenie

⚠ Uistite sa, že snímač teploty vzduchu nie je ovplyvnený prúdením vzduchu, či už pri vykurovaní alebo chladení, vychádzajúcom zo vstavanej krabice.

⚠ Aby sa zamedzilo odchýlkam v meraní teploty:

- Utesnite riadne priechodky káblov, aby nimi nemohol prechádzať vzduch.
- Utesnite všetky prieduchy a otvory v krabici alebo v stene, aby k zadnej strane ovládania nebol voľný prístup na prúdenie vzduchu.

⚠ Riadne utesnenie zaistí správnu prevádzku snímača a spoľahlivosť regulácie tepla.

⚠ Pred začatím vykonávania akýchkoľvek el. pripojenia sa uistite, že je svorkovnica ovládania umiestnená na pravej strane.

⚠ Je povinné použiť dutinky na všetkých vodičoch, a to tak na strane riadiacej dosky, ako aj na strane nástennej svorkovnice, aby sa zabránilo trvalému poškodeniu zariadenia.

www.ivarsk.sk

1 = El. montážna krabica 503
2 = Základňa ovládania
3= Nástenný ovládací panel

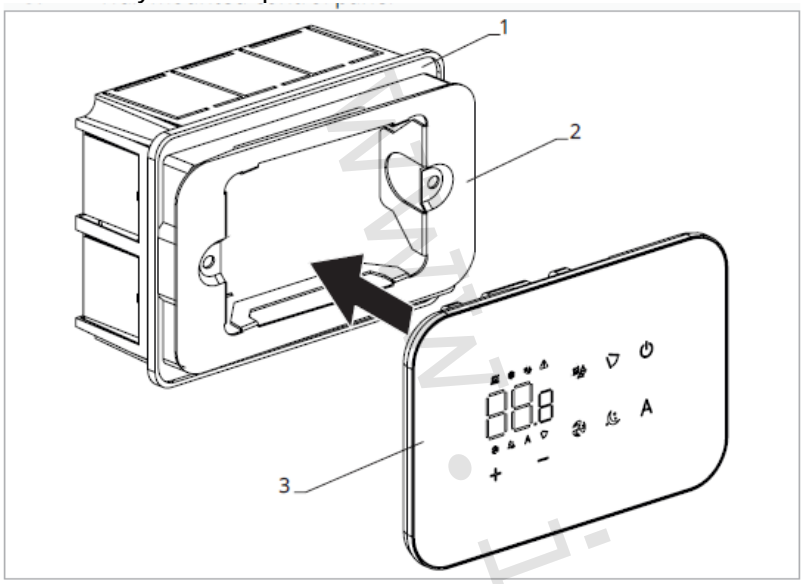

- Nacvaknite ovládací panel do základne.

⚠ Pri uzatváraní ovládania dajte pozor, aby ste neprivreli el. vodiče.

9.3. Schéma pripojenia ovládania EEB749 s jednou riadiacou doskou na fancoile

M1 DC Inverter motor ventilátora
⏚ Pripojenie ochranného vodiča (uzemnenie)
230-50 Pripojenie napájania 230 V/50 Hz
Y1 Elektrotermická hlavica (napäťový výstup 230 V/50 Hz 1 A)
CH/C1 Výstup pre pripojenie chladenia (napr. chladič alebo tepelné čerpadlo s reverzibilným chodom). Aktivované paralelne s výstupom elektrotermickej hlavice Y1 s oneskorením 1 minúty, keď je fancoil v režime chladenia a je požiadavka na chladenie (bezpotenciálny kontakt max. 1 A)
BO/C2 Výstup pre pripojenie zdroja vykurovania (napr. kotla alebo tepelného čerpadla). Aktivované paralelne s výstupom elektrotermickej hlavice Y1 s oneskorením 1 minúty, keď je fancoil v režime vykurovania a je požiadavka na vykurovanie (bezpotenciálny kontakt max. 1 A)
CP Vstupný kontakt CP (bez prúdu otvorené)
+BA- Sériové pripojenie pre nástenné diaľkové ovládanie (je nutné dodržať polaritu AB)
IN1 Vstup pre bezpotenciálny kontakt 1
EF Rozširovacia riadiaca doska pre RS vyhotovenie
H2/T2 Snímač teploty vody
RS Zapojenie RS vyhotovenie
LU Elektronická doska na párovanie ovládania a zariadení
PUB-30 El. riadiaca doska na fancoile
M7 Nástenná regulácia EEB749

www.ivarsk.sk

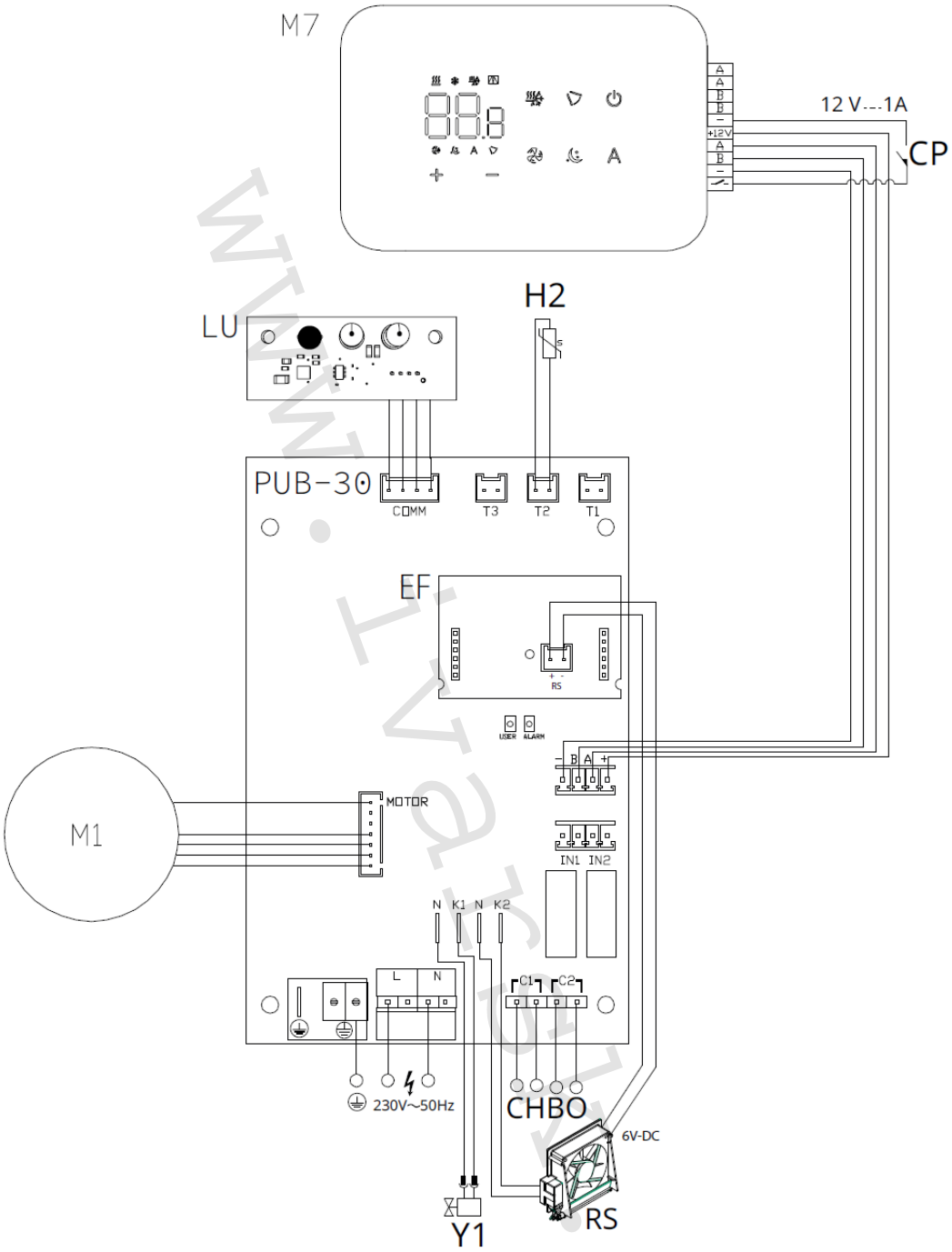

www.ivarsk.sk

⚠ Pri modeloch s hydraulickým pripojením na pravej strane (na vyžiadanie), je nutné vykonať pripojenie podľa schémy pre pripojenie verzií s hydraulickým pripojením na pravej strane.

9.4. Schéma prepojenia viacerých riadiacich dosiek

1 = Nástenné ovládanie EEB749
2 = Svorkovnica pre pripojenie zariadenia
3 = PCB riadiaca doska
4 = Doska pre párovanie ovládania a zariadenia

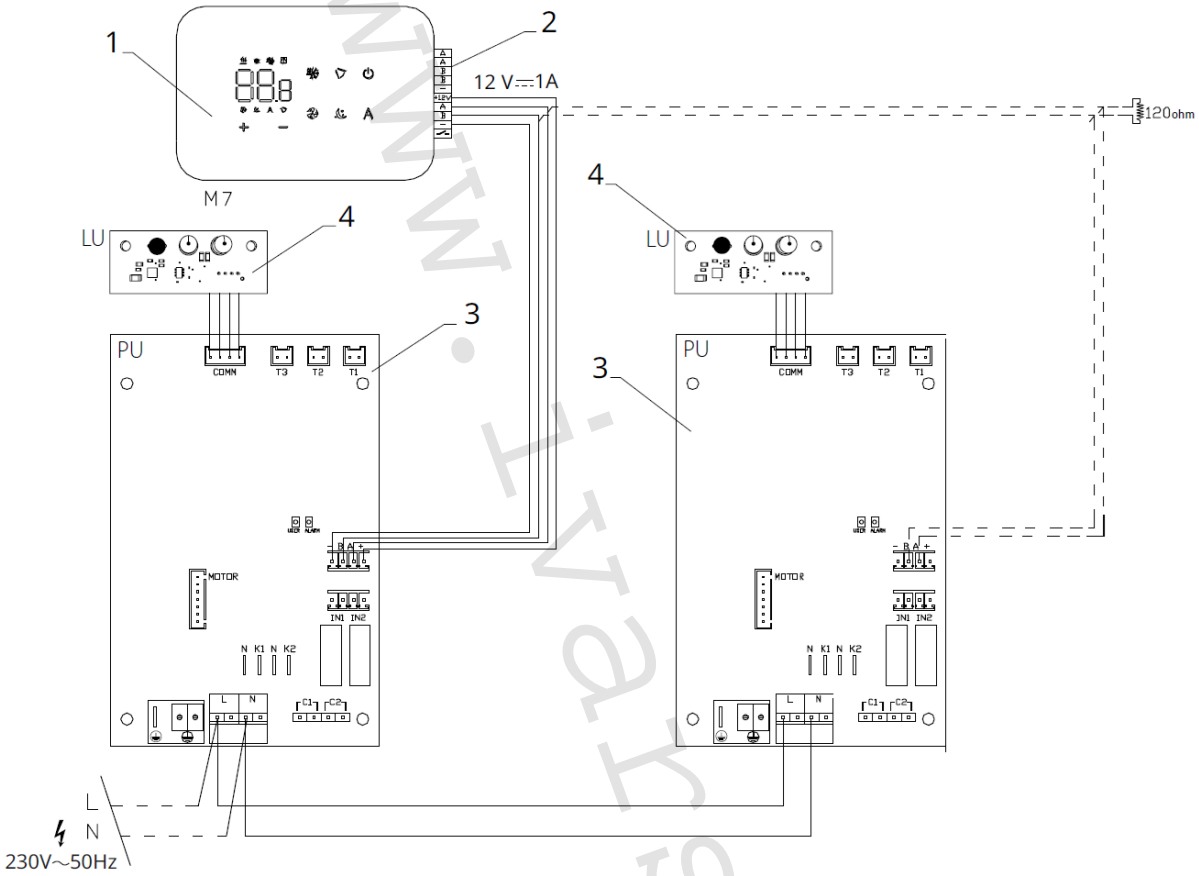

⚠ Pri pripájaní viacerých dosiek je nutné vykonávať párovanie príkaz-k-zariadeniu. Viď sekcia „Párovanie ovládania a jednotky“.

www.ivarsk.sk

9.5. Pripojenie

Predbežné opatrenie

⚠ Svorkovnice pre pripojenie ovládacieho panelu a kontaktu CP sú umiestnené v plastovom vrecku vo vnútri krytu svorkovnice.

Svorkovnice so 4 svorkami (označenie 1) určené na pripojenie nástenného ovládacieho panelu IVAR.749 sú použiteľné na pripojenie káblov:

- s pevnými alebo ohybnými vodičmi s prierezom 0,2 až 1 mm2,
- s pevnými alebo ohybnými vodičmi s prierezom max. 0,5 mm2, ak pripájate 2 vodiče k rovnakej svorke,
- s pevnými alebo ohybnými vodičmi s prierezom 0,75 mm2, pokiaľ sú vybavené dutinkami s plastovou izoláciou.

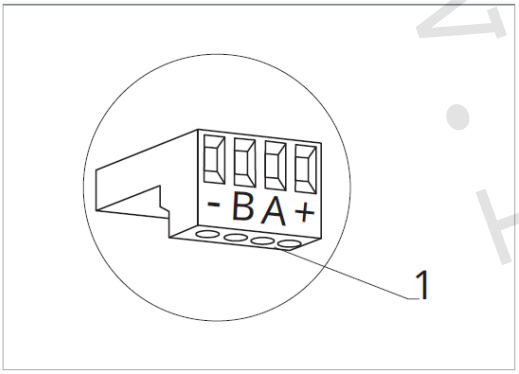

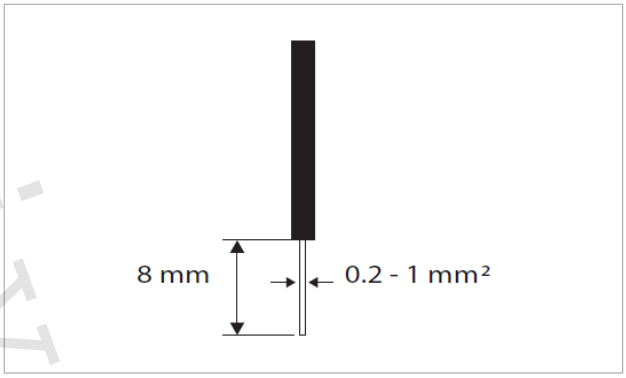

Pripojenie káblov:

- Odizolujte vodič v dĺžke 8 mm a potom, pokiaľ sa jedná o pevný kábel, by mal ísť už ľahko upevniť do svorky,
- pokiaľ sa jedná o lanko ukončené lisovacou dutinkou, bude výhodnejšie použiť dlhé ploché kliešte.
- Úplne zasuňte káble do svoriek a miernym ťahom sa uistite, že sú riadne upevnené.

Ovládací panel

⚠ Súčasťou dodávky fancoily sú iba vstavané riadiace dosky, nástenný ovládací panel je nutné objednať samostatne.

Pozícia svorkovnice:

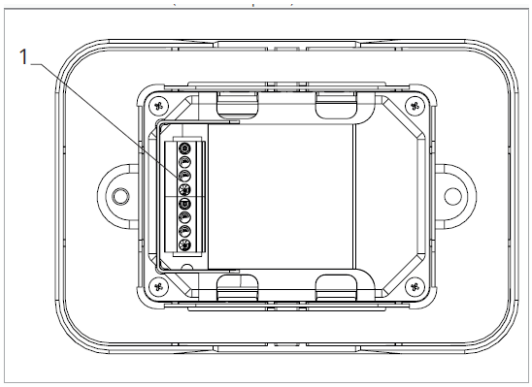

1 = Svorkovnica (panel zo zadnej strany)

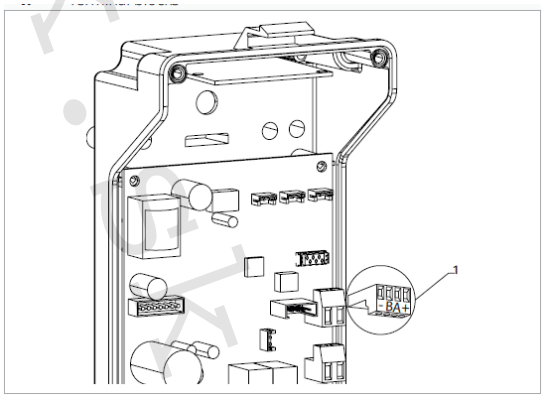

1 = Svorkovnica

- Nástenný ovládací panel pripojíte k vstavanej riadiacej doske pripojením napájacích vodičov ku svorkám + a -.
- Pripojte káble Modbus sériového zapojenia k svorkám A a B.

www.ivarsk.sk

Pripojenie vstupu kontaktu CP:
Cez tento kontakt môžete pripojiť externé zariadenie, ktoré vypne jednotku, ako sú napr. kontakt otvoreného okna, diaľkové spustenie/vypnutie, infračervený priestorový snímač, atď.

Kontakt CP je bez prúdu otvorené, tzn. pri uzavretí kontaktu CP (pripojenému k beznapäťovému kontaktu) sa jednotka prepne do režimu Stand-by a displej zobrazí „CP". Pri stlačení akéhokoľvek tlačidla na displeji, bude blikať symbol ⚠ .

⛔ Tento vstup nemôže byť pripojený paralelne k ďalším elektronickým ovládaniam (použite oddelené kontakty)!

Kontakt CP môže byť nastavený na prevádzku vykurovania a chladenia cez menu nastavenia digitálneho vstupu – viď Voľba digitálneho vstupu ďalej v tomto návode.

Sériové pripojenie RS485
Pripojte linku RS485 nástenného diaľkového ovládania k jednej alebo viacerým (max. až k 16) jednotkám vybaveným elektronickým diaľkovým ovládaním cez dvojpólový kábel vhodný pre sériové zapojenie RS485, ktorý musí byť vedený oddelene od napájacích káblov.
Fancoil musí byť vybavený vhodnou el. riadiacou doskou pre diaľkové riadenie cez RS485.
⚠ Pri pripájaní je nutné dodržať schému zapojenia.
⚠ Pripojenie vykonané káblom RS485 je polarizované, je nutné dodržať označenie „A" a „B" na každom pripájanom zariadení (pre pripojenie sa odporúča použiť dvojpólový tienený kábel s minimálnym prierezom 0,35 mm2).
⚠ Dvojžilový kábel musí byť vedený oddelene od napájacieho vedenia s minimálnou vzdialenosťou 50 mm.
⚠ Snažte sa minimalizovať dĺžky vodičov.
⚠ Zakončite vedenie dodávaným 120 Ohm odporom.
⛔ Nevykonávajte zapojenie do „hviezdy".
⚠ V prípade prepojenia medzi niekoľkými zariadeniami je nutné vykonať spárovanie medzi ovládaním a fancoilom. Viď sekcia „Párovanie ovládania a jednotky"

9.6. Funkcie

Základné menu

- Pre prístup do základného menu podržte pri zhasnutom displeji stlačené tlačidlo tlačítko ⏻ po dobu 10 sekúnd, fancoil sa spustí a objaví sa nápis ⊡⊓ .
- Držte toto tlačidlo stále stlačené, kým sa na displeji objaví ⊓⊓.
- Tlačidlo ⏻ uvolnite, objaví sa symbol ⊡⊏ .

Navigácia v menu:

- ► K pohybu v menu používajte tlačidlá + − .

Voľba položky menu a potvrdenie vykonaných zmien:

- ► Stlačte tlačidlo ⏻ . Po potvrdení zmeny prejdite k ďalšej položke menu.

Opustenie menu:

- ► Pre opustenie menu nastavenia podržte stlačené tlačidlo ⏻ po dobu 10 sekúnd.
- ► Prípadne počkajte 30 sekúnd, kým dôjde k automatickému opusteniu.

⚠ Po 30 sekundách od stlačenia posledného tlačidla sa ovládanie vypne a nastavenia sú uložené do pamäte.

www.ivarsk.sk

Položky menu:

ot: Kompenzácia snímača izbovej teploty AIR (nastavenie priestorového snímača)
ur: Hodnota nameraná snímačom vlhkosti RH
ut: Kompenzácia snímača PT4
uS: Hodnota nastavenia vlhkosti
ui: Hysterézia vlhkosti
CF: Jednotky merania
ub: Hlasitosť akustickej signalizácie
uu: Nepoužíva sa
uP: Nepoužíva sa
ho: Režim hotel

Nastavenie kompenzácie priestorového snímača teploty (AIR)

- Zvoľte ot.
- Stlačte ⏻ pre zmenu nastavenia.
- Pomocou tlačidiel + − znižujete alebo zvyšujete hodnotu kompenzácie.
- Zmenu potvrdíte opäť stlačením ⏻.

Predvolená hodnota kompenzácie je nastavená na 0. Toto nastavenie je potrebné používať veľmi opatrne a musí byť vykonané až po odhalení skutočnej odchýlky merania od izbovej teploty vhodným meracím prístrojom. Hodnota sa nastavuje v rozsahu od -12 (min.) do +12 °C (max.).

Nastavenie kompenzácie snímača vlhkosti RH

- Zvoľte ut.
- Stlačte ⏻ pre zmenu nastavenia.
- Pomocou tlačidiel + − znižujete alebo zvyšujete hodnotu kompenzácie.
- Zmenu potvrdíte opäť stlačením ⏻.

Predvolená hodnota kompenzácie je nastavená na 0. Toto nastavenie je potrebné používať veľmi opatrne a musí byť vykonané až po odhalení skutočnej odchýlky merania vhodným meracím prístrojom. Hodnota sa nastavuje v rozsahu od -12 (min.) do +12 °C (max.)

Nastavenie požadovanej hodnoty vlhkosti

- Zvoľte uS.
- Stlačte ⏻ pre zmenu nastavenia.
- Pomocou tlačidiel + − znižujete alebo zvyšujete hodnotu kompenzácie.
- Zmenu potvrdíte opäť stlačením ⏻.

Rozsah nastavenia je od 20.0 % do 90.0 %.

Nastavenie hysterézie vlhkosti

- Zvoľte ui.
- Stlačte ⏻ pre zmenu nastavenia.
- Pomocou tlačidiel + − znižujete alebo zvyšujete hodnotu kompenzácie.
- Zmenu potvrdíte opäť stlačením ⏻.

Rozsah nastavenia je od 1 (min) do 30 (max).

Jednotka merania

- Zvoľte CF.
- Voľbu potvrďte tlačidlom ⏻.
- Zvoľte °C alebo °F.
- Stlačte ⏻ pre potvrdenie.

Predvolená merná jednotka teploty je °C.

www.ivar.sk

Nastavenie hlasitosti akustickej signalizácie

- Hlasitosť zmeníte zvolením položky .
- Stlačte pre zmenu nastavenia.
- Pomocou tlačidiel zvyšujete nebo znižujete hlasitosť v rozsahu od 00 (min.) do 03 (max.).
- Nastavenie potvrdíte opätovným stlačením .

⚠ *Hlasitosť sa zmení po potvrdení zmeny nastavenia.*

Nastavenie režimu hotel

- Zvoľte .
- Zvoľte YS pre aktiváciu režimu hotelu.
- Zvoľte NO pre vypnutie režimu hotelu.

Predvolené nastavenie režimu hotel je vypnuté NO.

Aktiváciou režimu hotel:

- Je deaktivovaná funkcia automatického prechodu prevádzky vykurovania/chladenia.
- Rozsah nastavenia teploty je znížený, v režime chladenia môžete nastaviť od 22 °C do 28 °C, v režime vykurovania môžete nastaviť od 16 °C do 24 °C

Rozšírené menu

⚠ **Pre prístup do menu nastavenia je najskôr nutné vstúpiť do Základného menu – viď strana 36.**

Rozšírené menu so špeciálnymi funkciami môže byť dostupné cez ovládací panel.

- Pre prístup do menu nastavenia stlačte v základnom menu tlačidlo .

Objaví sa .

- Stlačte raz tlačidlo .

Objaví sa .

- Stlačte pre potvrdenie prihlásenia do menu nastavenia.

Potom budete presmerovaní do rozšíreného menu nastavenia.

Navigácia v menu:

- K pohybu v menu používajte tlačidlá .

Voľba položky menu a potvrdenie vykonaných zmien:

- Stlačte tlačidlo po dobu 2 sekúnd. Po potvrdení zmeny prejdete k ďalšej položke menu.

Opustenie menu:

- Pre opustenie menu nastavenia podržte stlačené tlačidlo po dobu 10 sekúnd.

Objaví sa .

- Podržte stlačené tlačidlo po dobu 10 sekúnd. Displej sa vypne.
- Prípadne počkajte 30 sekúnd, kým dôjde k automatickému opusteniu.

Displej sa potom automaticky zhasne.

⚠ Po 30 sekundách od stlačenia posledného tlačidla sa ovládanie vypne a nastavenia sú uložené do pamäte.

www.ivarsk.sk

Položky menu:

Ad: Možnosti pre Modbus adresu
of: Možnosti digitálneho výstupu
t1: Voľba snímača teploty M7/PCB
rH: Možnosti pre sálavé vykurovanie s R20
rC: Možnosti pre sálavé chladenie s R20
UC: Nepoužívá sa
Ac: Antistratifikácia pri chladení
Ah: Antistratifikácia pri vykurovaní
Ed: Nepoužíva sa
Ab: Povolenie snímača jasu
Fr: Nepoužíva sa

Nastavenie Modbus adresy zariadenia pre komunikáciu

- Zvoľte Ad.
- Stlačte pre zmenu nastavenia.
- Stlačte súčasne tlačidlá pre úpravu hodnoty na displeji.
  Zobrazená hodnota na displeji bliká.
- Stlačte pre potvrdenie.
- Pomocou tlačidiel znižujete alebo zvyšujete hodnotu zobrazenú na displeji.
- Stlačte pre potvrdenie.

Pri predvolenom nastavení je Modbus adresa nastavená na 01. Rozsah nastavenia Modbus adresy je od 01 (min.) po 99 (max.).

Voľba digitálneho vstupu

- Digitálny vstup je možné zmeniť tak, že zvolíte di.
- Stlačením potvrdíte zmenu nastavenia.
- Voľbou „CP" zvolíte čistý kontakt (predvolené nastavenie).
- Voľbou „CO" prepnete na chladenie otvorené.
- Voľbou „CC" prepnete na chladenie uzavreté.
- Stlačením potvrdíte nastavenie.

V predvolenom nastavení je digitálny vstup nastavený na „CP".

⚠ Pre návrat na predvolené nastavenie nastavte digitálny vstup na „CP".

⚠ Zvolením jedného z ďalších vstupov (CO, CC) je sezónne prepínanie uzamknuté. Nie je možné meniť prevádzkový režim ovládania tlačidlom .

Voľba snímača izbovej teploty M7/PCB

- Zvoľte t1.
- Stlačte pre zmenu nastavenia.
- Zvoľte 0 pre použitie snímača teploty na nástennom ovládači M7.
- Zvoľte 1 pre použitie hodnôt zo snímača teploty T1 na riadiacej doske PCB.
- Stlačením potvrdíte nastavenie.

V predvolenom nastavení je snímač teploty nastavený na 0 (nástenný panel M7).

⚠ V prípade spárovania viacerých riadiacich dosiek PCB sa ovládací panel M7 riadi priemerom hodnôt získaných od PCB riadiacich dosiek.

www.ivarsk.sk

Nastavenie možností sálavého vykurovania s R20

⚠ Pre zmenu nastavenia funkcie rH je nutné mať inštalované príslušenstvo MZS – Jednozónový modul pre sálavý systém, kód EG1028II.

⚠ Zmenu nastavenia tejto funkcie vykonajte podľa návodu dodávaného k príslušenstvu MZS – Jednozónový modul pre sálavý systém, kód EG1028II.

Nastavenie možností sálavého chladenia s R20

⚠ Pre zmenu nastavenia funkcie rC je nutné mať inštalované príslušenstvo MZS – Jednozónový modul pre sálavý systém, kód EG1028II.

⚠ Zmenu nastavenia tejto funkcie vykonajte podľa návodu dodávaného k príslušenstvu MZS – Jednozónový modul pre sálavý systém, kód EG1028II.

Nastavenie funkcie antistratifikácie pri chladení

- Zvoľte Ac .
- Stlačte ⏻ pre zmenu nastavenia.
  Objaví sa no .
- Pomocou tlačidla + sa môžete pohybovať v menu.
- Na aktiváciu tejto funkcie zvoľte YS .
- Potvrďte nastavenie tlačidlom ⏻ .

V predvolenom nastavení nie je táto funkcia aktivovaná, nastavenie je teda na no .

⚠ Funkcia antistratifikácie pri chladení sa nastavuje pre zariadenia inštalované nízko pri podlahe s aktívnym snímačom izbovej teploty.

Nastavenie funkcie antistratifikácie pri vykurovaní

- Zvoľte Ah .
- Stlačte ⏻ pre zmenu nastavenia.
  Objaví sa no .
- Pomocou tlačidla + sa môžete pohybovať v menu.
- Na aktiváciu tejto funkcie zvoľte YS .
- Potvrďte nastavenie tlačidlom ⏻ .

V predvolenom nastavení nie je táto funkcia aktivovaná, nastavenie je teda na no .

⚠ Funkcia antistratifikácie pri vykurovaní sa nastavuje pre zariadenia inštalované vysoko na stene alebo pri strope s aktívnym snímačom izbovej teploty.

Snímač jasu

⚠ Pri východiskovom nastavení je snímač jasu povolený a používaný.
Ak chcete snímač jasu zakázať:

- Zvoľte Ab .
- Stlačte ⏻ .

Objaví sa Ys.

- Stlačte + .
- Zvoľte no.
- Stlačte ⏻ pre potvrdenie.

Snímač jasu je teraz zakázaný.

⚠ Snímač jasu automaticky prispôsobuje jas displeja podľa svetla v miestnosti.

⚠

www.ivarsk.sk

Párovanie ovládania s fancoilom

⚠ Postup párovania medzi ovládaním a jednotkou je nutný v prípade prepojenia medzi niekoľkými jednotkami.

⚠Ak párovanie medzi ovládaním a fancoilom zlyhá, na displeji sa objaví chyba E8, po 10 minútach ovládanie znovu umožní vzdialenú komunikáciu. Chyba E8 je potom vymazaná a ovládanie odosiela signály na všetky zariadenia bez toho, aby dostalo akúkoľvek spätnú väzbu.

Keď si prajete vykonať párovanie ovládania s jednotkou fancoilu:

- Na spustenom ovládaní podržte súčasne stlačené tlačidlá a po dobu 10 sekúnd.

V oblasti displeja, kde je zobrazená hodnota nastavenia, sa objaví počet pripojených zariadení. Zobrazená hodnota bliká.

1 = Červená LED kontrolka
2 = Zelená LED kontrolka
3 = Čierne tlačidlo
4 = El. svorkovnica

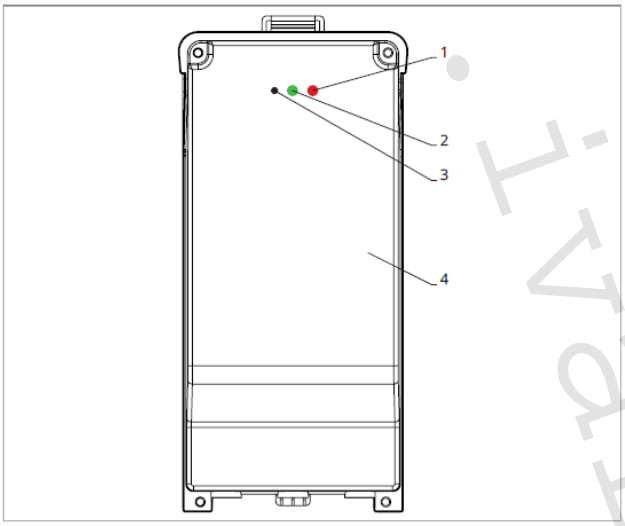

Na el. svorkovnici na fancoile:

- Stlačte čierne tlačidlá po dobu 3 sekúnd.

Zelená LED kontrolka bliká. Červená LED kontrolka svieti.

- Počkajte, kým sa celý proces dokončí.

Zelená LED kontrolka prestane blikať.

Na nástennom ovládacom paneli EEB749:

Zobrazí sa číslo priradené danému fancoilu. Potom sa objaví počet pripojených zariadení.

- Stlačte tlačidlo pre opustenie menu párovania.

Reset párovania

⚠ **Reset nastavenia párovania je možné vykonať po vstupe do Základného menu.**

Reset nastavenia párovania:

- Vstúpte do základného menu (viď strana 36).
- Stlačte .
- Stlačte .

Kým sa dostanete do menu .

- Stlačte .

www.ivarsk.sk

Reset párovania jedného fancoilu:

Objaví sa Ad.

- Stlačte +.

Objaví sa rd.

- Stlačte ⏻ pre vstup do menu.
- Použite symboly +− pre pohyb v menu.

Zobrazia sa priradené čísla spárovaných fancoilov.

- Zvoľte fancoil, ktorý má byť resetovaný.
- Stlačte ⏻ pre potvrdenie.

Objaví sa -- a zaznie akustický signál.
Spárované zariadenie bolo odobraté.

Opustenie menu resetovania rd

- Stlačte tlačidlo ⏻ po dobu 5 sekúnd.

Opustíte menu rd *a vrátite sa späť do menu* 02.

Reset párovania všetkých fancoilov:

Objaví sa Ad.

- Stlačte +, kým sa objaví r5.

Objeví sa r5.

- Stlačte ⏻ pre vstup do menu.
- Použite symboly +− pre pohyb v menu.
- Zvoľte No pre zachovanie všetkých fancoilov.
- Zvoľte Yes pre reset párovania všetkých fancoilov.
- Stlačte ⏻ pre potvrdenie.

Prevádzka LED kontroliek na elektrickej svorkovnici (riadiacej doske) na fancoile

Ak je zariadenie vo fáze párovania: *Bliká zelená LED kontrolka.*
Ak je zariadenie spárované a v prevádzke: *Zelená LED kontrolka svieti.*
Ak zariadenie nebolo spárované a nie je v prevádzke: *Zelená LED je zhasnutá. Červená LED svieti.*
Ak je zariadenie v stave alarmu: *Červená LED kontrolka bliká.*
⚠ Červená LED kontrolka bliká podľa typu alarmu. Alarmy môžete identifikovať podľa nasledujúcej sekcie Chybové signály.

Ak chýba komunikácia s el. riadiacou doskou: *Zelená a červená LED kontrolka zablikajú každú sekundu.*

Chybové signály

PCB riadiaca doska je vybavená LED kontrolkou pre signalizáciu stavu a chýb.

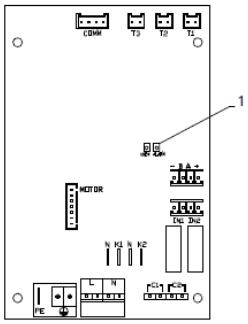

1 = LED kontrolka

www.ivarsk.sk

⚠ Akonáhle bolo párovanie dokončené, červená LED kontrolka na kryte svorkovnice vykonáva rovnaké funkcie ako LED kontrolka na riadiacej doske na fancoile.

⚠ Blikajúce LED kontrolka signalizuje prítomnosť chyby.

⚠ Pokiaľ LED kontrolka svieti a na displeji nie je zobrazená žiadna chyba, znamená to, že nedošlo k žiadnemu alarmu.

Zobrazenie alarmov na displeji

- LED bliká – na displeji sa objaví chybový kód.
- LED je zhasnutá, ak je diaľkové ovládanie vypnuté.
- LED je rozsvietená, čo signalizuje štandardnú prevádzku diaľkového ovládania bez alarmu.
- LED nepretržite bliká s pauzou medzi zablikaniami signalizuje vypnutie ventilátora z dôvodu nevhodnej teploty vody.
- LED 2x zabliká + pauza pre signalizáciu alarmu motora (pokazený alebo odpojený motor).
- LED 3x zabliká + pauza pre signalizáciu alarmu odpojeného alebo chybného snímača vody H2/T2.
- LED 6x zabliká + pauza pre signalizáciu chyby komunikácie s nástenným ovládacím panelom.

Zobrazenie alarmu na displeji nástenného ovládacieho panelu

⚠ V prípade alarmu fancoil stále udržuje aktívne funkcie.

⚠ Symbol ⚠ signalizuje, že sú na nástennom ovládacom paneli prítomné alarmy.

⚠ Do menu nastavenia vstúpite cez Základné menu – viď strana 36.

- Vstúpte do základného menu.
- Stlačte .

Objaví sa .

- *Stlačte* pre potvrdenie.

Potom sa objaví číslo priradené k fancoilu a potom je zobrazená chyba.

Alarmy zobrazené na displeji nástenného ovládacieho panelu

Alarm	Príčina	
E1	Alarm na snímači teploty T1 z dôvodu odpojenej dosky PUB-30 alebo neplatných teplôt (-10 ÷ 40)	*Zariadenie je v prevádzke a ovládanie 749 používa svoj vlastný snímač teploty.*
E2	Vadný alebo odpojený motor ventilátoru.	*Žiadny z režimov nemôže byť aktivovaný.*
E3	Vadný alebo odpojený snímač teploty vody H2/T2.	*Žiadny z režimov nemôže byť aktivovaný*
E5	Snímač teploty vody H4/T3 pre vykurovanie je odpojený alebo vadný.	*Žiadny z režimov nemôže byť aktivovaný*
E6	Nameraná neplatná teplota vody pri aktívnej funkcii prechodu režimov LETO /ZIMA	*Fancoil bude vykonávať funkciu vykurovania a chladenia nesprávne. Nie je možné aktivovať žiadnu z funkcií jednotky.*
E8	Chyba komunikácie.	*Chyby v komunikácii medzi ovládacím panelom a riadiacou doskou fancoilu.*
bL	Zámok klávesnice	*Na odomknutie displeja podržte súčasne stlačené tlačidlá + − po dobu 5 sekúnd.*
h2o	Bliká z dôvodu nesprávnej teploty vody na vykurovanie.	*Keď je v režime vykurovania teplota vody nižšia ako 30 °C.*
	Bliká z dôvodu nesprávnej teploty vody na chladenie.	*Keď je v režime chladenia teplota vody vyššia ako 20 °C.*

⚠ Alarm E8 je zobrazený bez zobrazenia chyby na nástennom ovládacom paneli.

10) NÁSTENNÁ REGULÁCIA KÓD EFB749 + RIADIACA DOSKA ESE845

10.1. Užívateľské rozhranie

1 = Oblasť displeja 2 = Oblasť tlačidiel

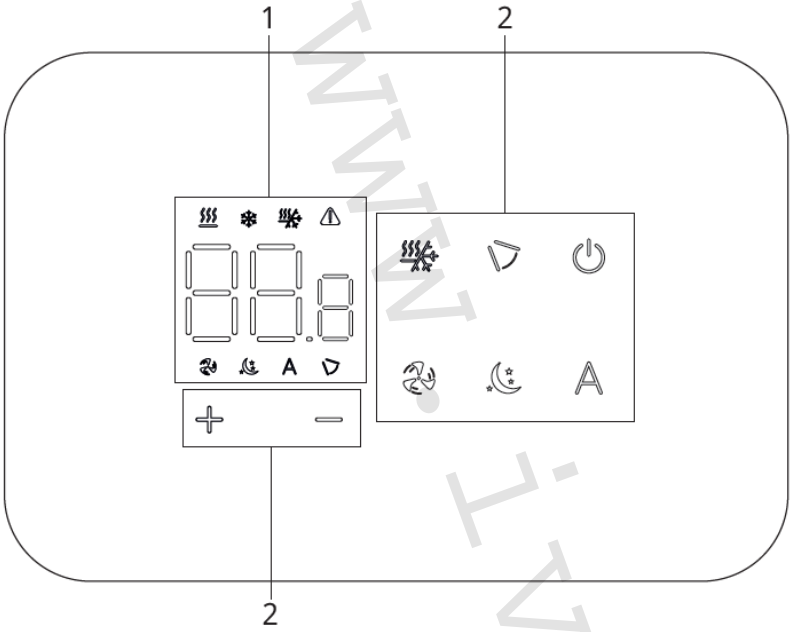

10.2. Inštalácia

Popis

Vstavané nástenné diaľkové ovládanie EFB749 je elektronický LED termostat s dotykovým displejom as možnosťou ovládania viacerých zariadení (fancoilov) vybavených rovnakou elektronickou doskou. Súčasťou ovládania je snímač teploty a vlhkosti.

⚠ Ovládanie môže ovládať maximálne 16 jednotiek.

⚠ Pre nástenné ovládanie s kódom EFB749 je k dispozícii aplikácia INNOVA.

Montáž

⚠ Nástenné ovládanie je určené pre nástennú inštaláciu do elektrikárskej montážnej krabice 503.

⚠ Stena musí byť pripravená na inštaláciu vstavanej montážnej krabice 503 ešte pred inštaláciou nástenného ovládania).

⚠ Uistite sa, že je stena schopná uniesť váhu zariadenia a miestom inštalácie neprechádzajú potrubia či elektrické vodiče, nesmie byť tiež narušená funkčnosť ochranných zariadení.

Nástenné ovládanie musí byť inštalované:

- Na vnútornú stenu domu alebo bytu
- Vo výške cca 1,5 m od podlahy
- Vo vzdialenosti od okien a dverí
- V dostatočnej vzdialenosti od zdrojov tepla (ohrievače, rúry, radiátory, fancoily, priame slnečné žiarenie)

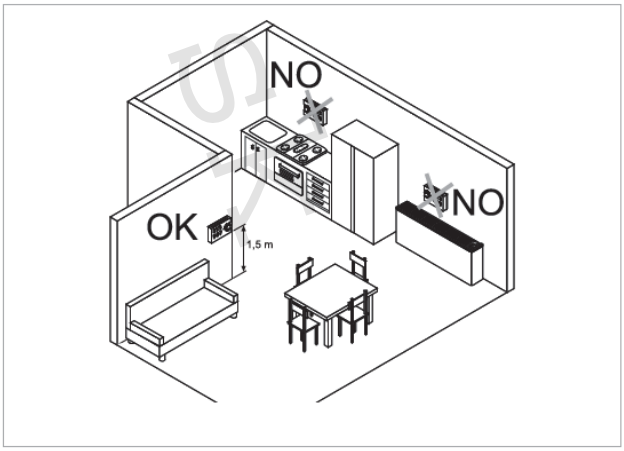

⚠ Nástenné ovládanie je dodávané už zmontované a pripravené na inštaláciu.

www.ivarsk.sk

1 = Základňa ovládania 2= Nástenný ovládací panel

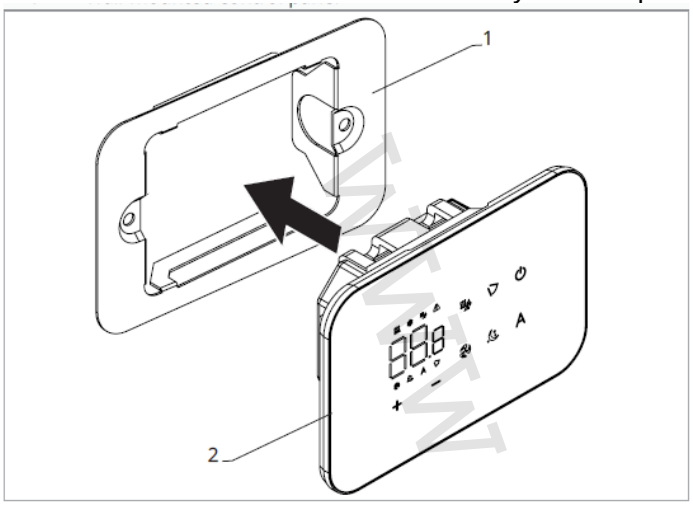

Pred inštaláciou na stenu:

- Oddeľte základňu ovládania od ovládacieho panelu.

1 = Upevňovacie skrutky
2 = Základňa ovládania
3 = Otvory pre upevnenie k el. montážnej krabici 503
4 = El. montážna krabica 503

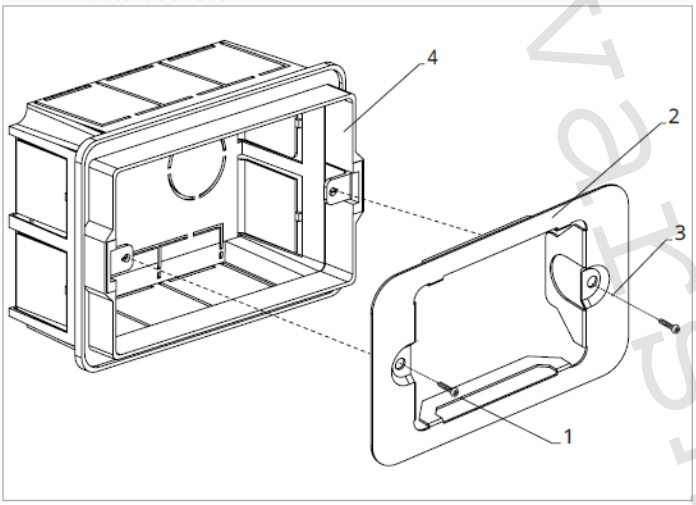

Nástenná montáž ovládacieho panelu:

- Upevnite základňu k el. montážnej krabici 503 pomocou skrutiek
- Vykonajte el. pripojenie

⚠ Uistite sa, že snímač teploty vzduchu nie je ovplyvnený prúdením vzduchu, či už pri vykurovaní alebo chladení, vychádzajúcom zo vstavanej krabice.

⚠ Aby sa zamedzilo odchýlkam v meraní teploty:

- Utesnite riadne priechodky káblov, aby nimi nemohol prechádzať vzduch.
- Utesnite všetky prieduchy a otvory v krabici alebo v stene, aby k zadnej strane ovládania nebol voľný prístup pre prúdenie vzduchu.

⚠ Riadne utesnenie zaistí správnu prevádzku snímača a spoľahlivosť regulácie tepla.

⚠ Pred začatím vykonávania akýchkoľvek el. pripojení sa uistite, že je svorkovnica ovládania umiestnená na pravej strane.

⚠ Je povinné použiť dutinky na všetkých vodičoch, a to ako na strane riadiacej dosky, tak aj na strane nástennej svorkovnice, aby sa zabránilo trvalému poškodeniu zariadenia..

www.ivarsk.sk

1 = El. montážna krabica 503
2 = Základňa ovládania
3= Nástenný ovládací panel

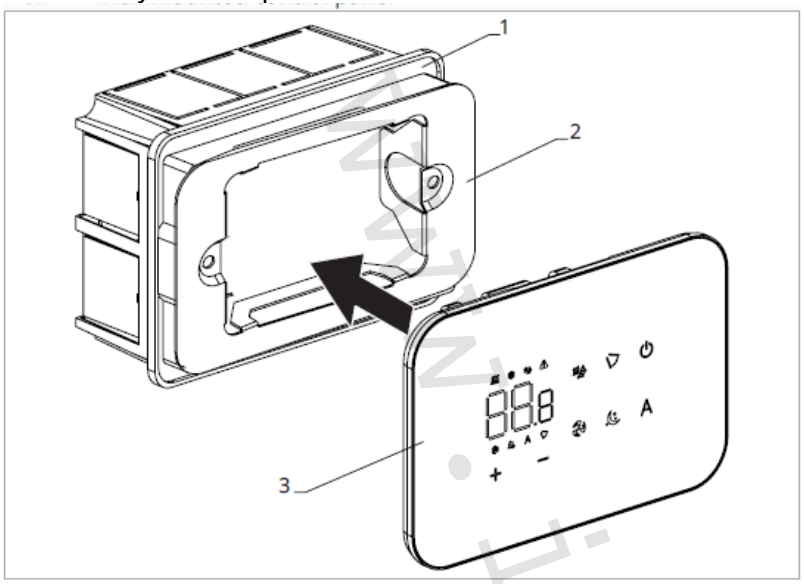

- Nacvaknite ovládací panel do základne.

⚠ Pri uzatváraní ovládania dajte pozor, aby ste neprivreli el. vodiče.

10.3. Schéma pripojenia ovládania EFB749 s jednou riadiacou doskou na fancoile

M1 DC Inverter motor ventilátora
⏚ Pripojenie ochranného vodiča (uzemnenie)
230-50 Pripojenie napájania 230 V/50 Hz
Y1 Elektrotermická hlavica (napäťový výstup 230 V/50 Hz 1 A)
CH/C1 Výstup pre pripojenie chladenia (napr. chladič alebo tepelné čerpadlo s reverzibilným chodom). Aktivované paralelne s výstupom elektrotermickej hlavice Y1 s oneskorením 1 minúty, keď je fancoil v režime chladenia a je požiadavka na chladenie (bezpotenciálny kontakt max. 1 A)
BO/C2 Výstup pre pripojenie zdroja vykurovania (napr. kotla alebo tepelného čerpadla). Aktivované paralelne s výstupom elektrotermickej hlavice Y1 s oneskorením 1 minúty, keď je fancoil v režime vykurovania a je požiadavka na vykurovanie (bezpotenciálny kontakt max. 1 A)
CP Vstupný kontakt CP (bez prúdu otvorené)
+BA- Sériové pripojenie pre nástenné diaľkové ovládanie (je nutné dodržať polaritu AB)
IN1 Vstup pre bezpotenciálny kontakt 1
H2/T2 Snímač teploty vody
LU Elektronická doska na párovanie ovládania a zariadení
PUB-30 El. riadiaca doska na fancoile
M7 Nástenná regulácia EFB749

www.ivarsk.sk

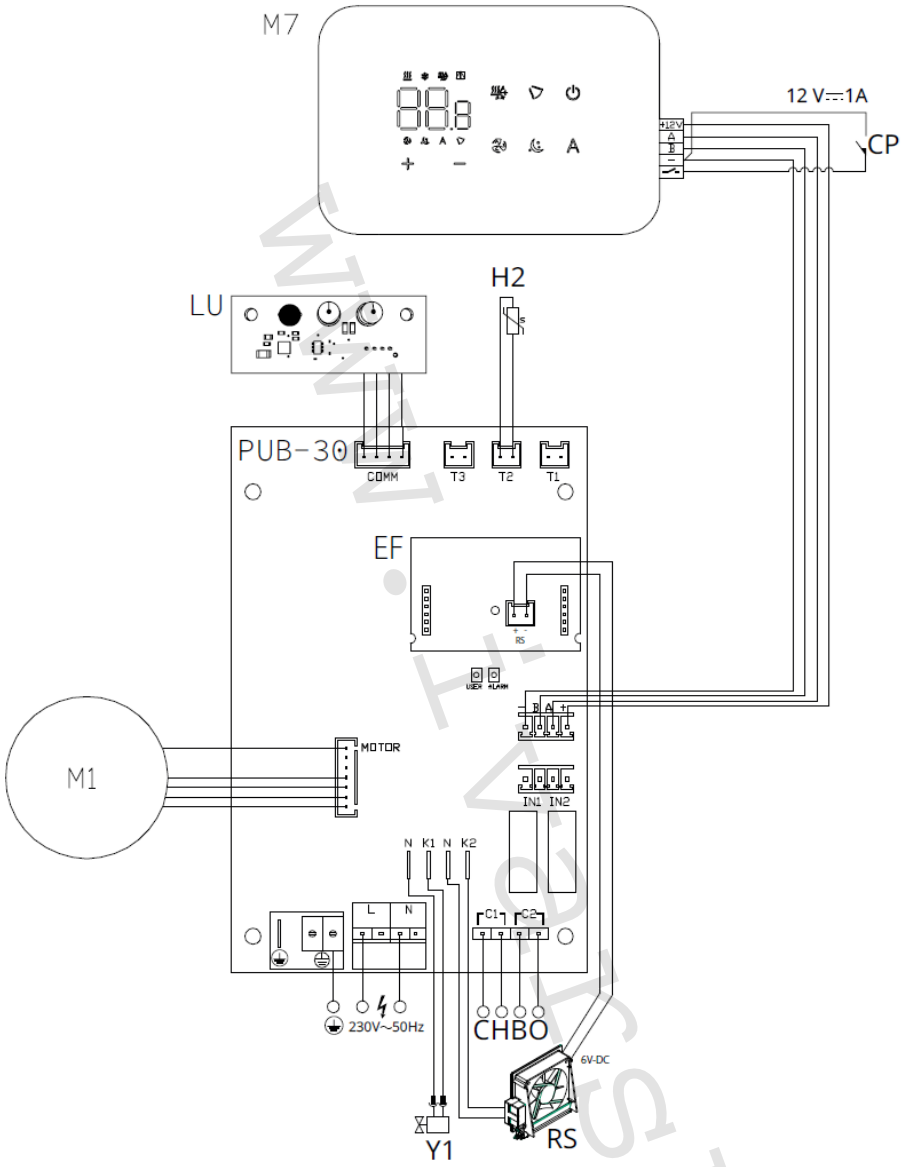

⚠ Pri modeloch s hydraulickým pripojením na pravej strane (na vyžiadanie), je nutné vykonať pripojenie podľa schémy pre pripojenie verzií s hydraulickým pripojením na pravej strane.

⚠Pre nástenné ovládanie s kódom EFB749 je k dispozícii aplikácia.

www.ivarsk.sk

10.4. Schéma prepojenia viacerých riadiacich dosiek

1 = Nástenné ovládanie EFB749
2 = Svorkovnica na pripojenie zariadenia
3 = PCB riadiaca doska
4 = Doska na párovanie ovládania a zariadenia

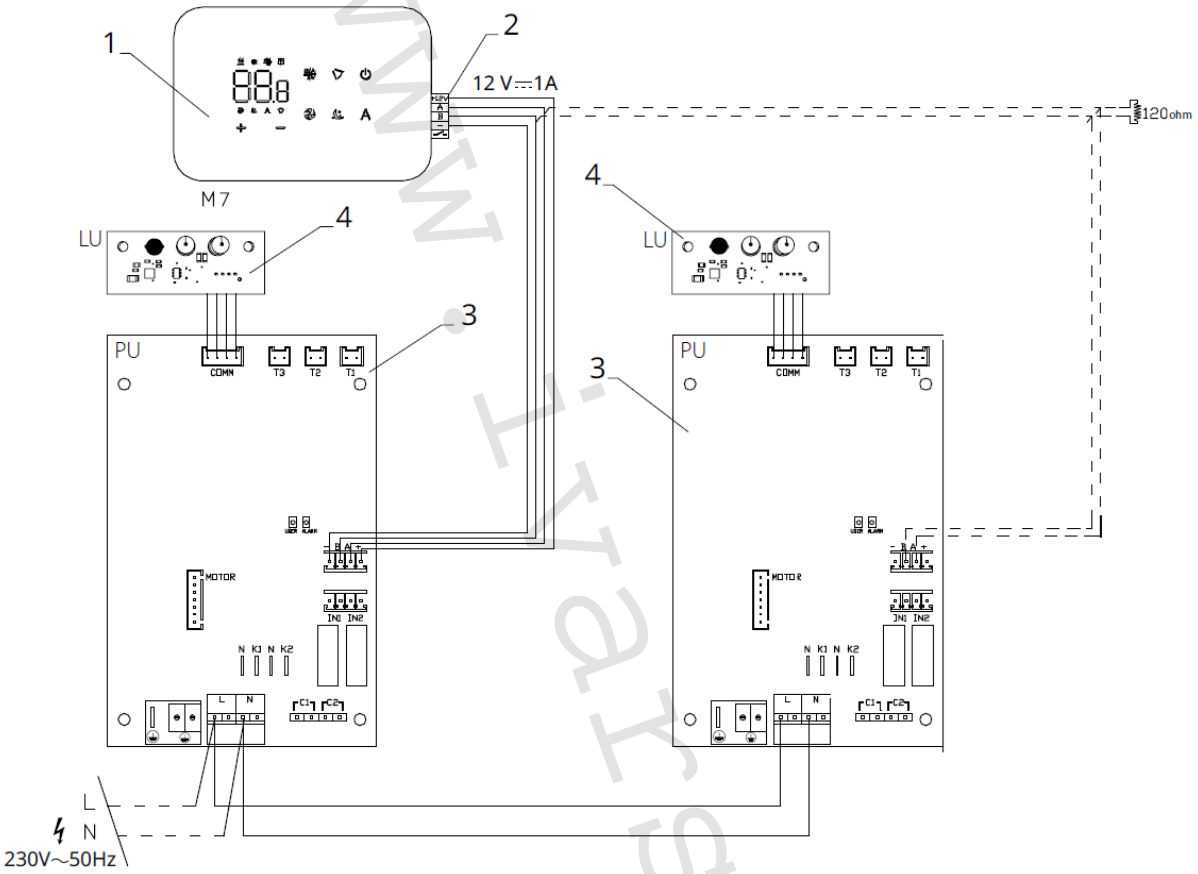

⚠ Pri pripájaní viacerých dosiek je nutné vykonávať párovanie regulácie so zariadením. Viď sekcia „Párovanie ovládania a jednotky“.

10.5. Pripojenie

Predbežné opatrenia

⚠ Svorkovnica pre pripojenie ovládacieho panelu a kontaktu CP sú umiestnené v plastovom vrecku vo vnútri krytu svorkovnice.

Svorkovnica so 4 svorkami (označenie 1) určené na pripojenie nástenného ovládacieho panelu IVAR.749 sú použiteľné na pripojenie káblov:

- s pevnými alebo ohybnými vodičmi s prierezom 0,2 až 1 mm2,
- s pevnými alebo ohybnými vodičmi s prierezom max. 0,5 mm2, ak pripájate 2 vodiče k rovnakej svorke,
- s pevnými alebo ohybnými vodičmi s prierezom 0,75 mm2, pokiaľ sú vybavené dutinkami s plastovou izoláciou.

www.ivarsk.sk

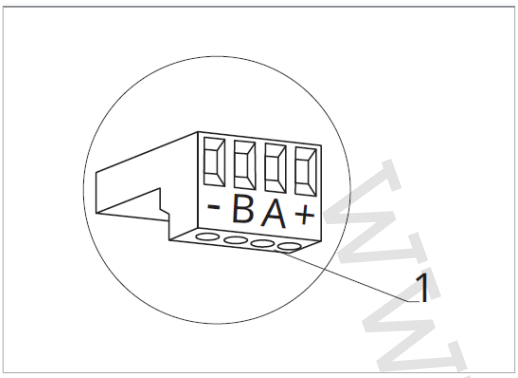

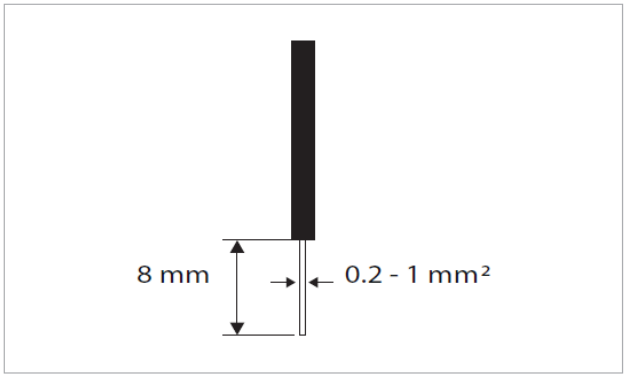

Pripojenie káblov:

- Odizolujte vodič v dĺžke 8 mm a potom, pokiaľ sa jedná o pevný kábel, by mal ísť už ľahko upevniť do svorky,
- pokiaľ sa jedná o lanko ukončené lisovacou dutinkou, bude výhodnejšie použiť dlhé ploché kliešte.
- Úplne zasuňte káble do svoriek a miernym ťahom sa uistite, že sú riadne upevnené.

Ovládací panel

⚠ Súčasťou dodávky fancoily sú iba vstavané riadiace dosky, nástenný ovládací panel je nutné objednať samostatne.

Pozícia svorkovnice:

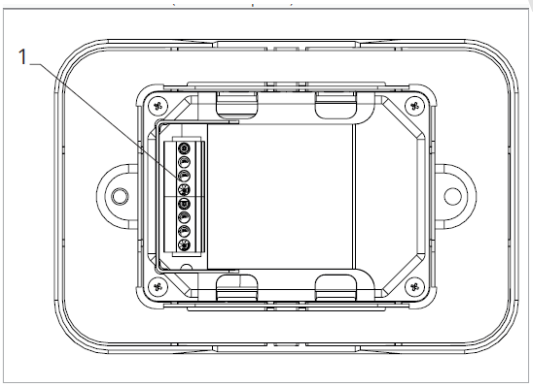

1 = Svorkovnica (panel zo zadnej strany)

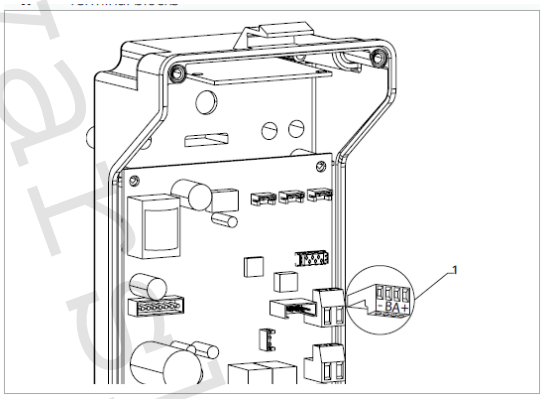

1 = Svorkovnica

- Nástenný ovládací panel pripojíte k vstavanej riadiacej doske pripojením napájacích vodičov ku svorkám + a -.
- Pripojte káble Modbus sériového zapojenia k svorkám A a B.

Pripojenie vstupu kontaktu CP:

Cez tento kontakt môžete pripojiť externé zariadenie, ktoré vypne jednotku, ako sú napr. kontakt otvoreného okna, diaľkové spustenie/vypnutie jednotky, infračervené priestorové čidlo, diaľkové prepínanie režimov ZIMA/LETO a pod.

Kontakt CP je bez prúdu otvorené (NO), tzn. pri uzavretí kontaktu CP (pripojenému k beznapäťovému kontaktu) sa jednotka prepne do režimu Stand-by a displej zobrazí „CP". Pri stlačení akéhokoľvek tlačidla na displeji, bude blikať symbol ⚠ .

⛔ Tento vstup nemôže byť pripojený paralelne k ďalším elektronickým ovládaniam (použite oddelené kontakty)!

Kontakt CP môže byť nastavený na prevádzku vykurovania a chladenia cez menu nastavenia digitálneho vstupu – viď Voľba digitálneho vstupu ďalej v tomto návode.

Sériové pripojenie RS485
Pripojte linku RS485 nástenného diaľkového ovládania k jednej alebo viacerým (max. až k 16) jednotkám vybaveným elektronickým diaľkovým ovládaním cez dvojpólový kábel vhodný pre sériové zapojenie RS485, ktorý musí byť vedený oddelene od napájacích káblov.
Fancoil musí byť vybavený vhodnou el. riadiacou doskou pre diaľkové riadenie cez RS485.

⚠ Pri pripájaní je nutné dodržať schému zapojenia.

⚠ Pripojenie vykonané káblom RS485 je polarizované, je nutné dodržať označenie „A" a „B" na každom pripájanom zariadení (pre pripojenie sa odporúča použiť dvojpólový tienený kábel s minimálnym prierezom 0,35 mm2).

⚠ Snažte sa minimalizovať dĺžky vodičov.

⚠ Zakončite vedenie dodávaným 120 Ohm odporom..

⛔ Nevykonávajte zapojenie do „hviezdy".

⚠ V prípade prepojenia medzi niekoľkými zariadeniami je nutné vykonať spárovanie medzi ovládaním a fancoilom. Pozri sekciu „Párovanie ovládania a jednotky".

10.6. Funkcie

Základné menu

- Pre prístup do základného menu podržte pri zhasnutom displeji stlačené tlačidlo ⏻ po dobu 10 sekúnd, fancoil sa spustí a objaví sa nápis ⊓.
- Držte toto tlačidlo stále stlačené, až sa na displeji objaví ⊓̄.
- Tlačidlo ⏻ uvolnite, objaví sa symbol ⊓⊏.

Navigácia v menu:

- K pohybu v menu používajte tlačidlá +/−.

Voľba položky menu a potvrdenie vykonaných zmien:

- Stlačte tlačidlo ⏻. Po potvrdení zmeny prejdete k ďalšej položke menu.

Opustenie menu:

- Pre opustenie menu nastavenia podržte stlačené tlačidlo ⏻ po dobu 10 sekúnd.
- Prípadne počkajte 30 sekúnd, až dôjde k automatickému opusteniu.

⚠ Po 30 sekundách od stlačenia posledného tlačidla sa ovládanie vypne a nastavenia sú uložené do pamäte.

Položky menu:

ot: Kompenzácia snímača izbovej teploty AIR (nastavenie priestorového snímača)
ur: Hodnota nameraná snímačom vlhkosti RH
ut: Kompenzácia snímača PT4
uS: Hodnota nastavenia vlhkosti
ui: Hysterézia vlhkosti
CF: Jednotky merania
ub: Hlasitosť akustickej signalizácie
uu: Wi-Fi reset
uP: Párovanie Wi-Fi
ho: Režim hotel

www.ivarsk.sk

Nastavenie kompenzácie priestorového snímača teploty (AIR)

- Zvoľte oC.
- Stlačte ⏻ pre zmenu nastavenia.
- Pomocou tlačidiel + − znižujete alebo zvyšujete hodnotu kompenzácie.
- Zmenu potvrdíte opäť stlačením ⏻.

Predvolená hodnota kompenzácie je nastavená na 0. Toto nastavenie je potrebné používať veľmi opatrne a musí byť vykonané až po odhalení skutočnej odchýlky merania od izbovej teploty vhodným meracím prístrojom.
Hodnota sa nastavuje v rozsahu od -12 (min.) do +12 °C (max.).

Nastavenie kompenzácie snímača vlhkosti RH

- Zvoľte uC.
- Stlačte ⏻ pre zmenu nastavenia.
- Pomocou tlačidiel + − znižujete alebo zvyšujete hodnotu kompenzácie.
- Zmenu potvrdíte opäť stlačením ⏻.

Nastavenie požadovanej hodnoty vlhkosti

- Zvoľte uS.
- Stlačte ⏻ pre zmenu nastavenia.
- Pomocou tlačidiel + − znižujete alebo zvyšujete hodnotu kompenzácie.
- Zmenu potvrdíte opäť stlačením ⏻.

Rozsah nastavenia je od 20.0 % do 90.0 %.

Nastavenie hysterézie vlhkosti

- Zvoľte u1.
- Stlačte ⏻ pre zmenu nastavenia.
- Pomocou tlačidiel + − znižujete alebo zvyšujete hodnotu kompenzácie.
- Zmenu potvrdíte opäť stlačením ⏻.

Rozsah nastavenia je od 1 (min) do 30 (max).

Jednotka merania

- Zvoľte CF.
- Voľbu potvrďte tlačidlom ⏻.
- Zvoľte °C alebo °F.
- Stlačte ⏻ pre potvrdenie.

Predvolená merná jednotka teploty je °C.

Nastavenie hlasitosti akustickej signalizácie

- Hlasitosť zmeníte zvolením položky ub.
- Stlačte ⏻ pre zmenu nastavenia.
- Pomocou tlačidiel + − zvyšujete nebo znižujete hlasitosť v rozsahu od 00 (min.) do 03 (max.).
- Nastavenie potvrdíte opätovným stlačením ⏻.

⚠ *Hlasitosť sa zmení po potvrdení zmeny nastavenia.*

www.ivarsk.sk

Wi-Fi reset
Ak si prajete resetovať prihlasovacie údaje k Wi-Fi a vrátiť sa k pôvodnému nastaveniu zariadenia z výroby:

- Zvoľte .
- Stlačte pre zmenu nastavenia.
- Použite postupne tlačidlá .

Objaví sa .

- Stlačte .

Objaví sa pre reset prihlasovacích údajov Wi-Fi.

- Stlačte pre potvrdenie.

Prihlasovacie údaje boli resetované.

Párovanie Wi-Fi

- Zvoľte .
- Stlačte pre zmenu nastavenia.
- Použite postupne tlačidlá .

Objaví sa .

- Stlačte .

Objaví sa pre povolenie párovania s Wi-Fi.

- Stlačte pre potvrdenie.

⚠ Zariadenie zostane viditeľné v aplikácii počas prvých 15 minút potom, čo bolo spustené.

Nastavenie režimu hotel

- Zvoľte .
- Zvoľte YS pre aktivácoi režimu hotelu.
- Zvoľte NO pre vypnutie režimu hotelu.

Predvolené nastavenie režimu hotel je vypnuté NO.
Aktiváciou režimu hotel:

- Je deaktivovaná funkcia automatického prechodu prevádzky vykurovania/chladenia.
- Rozsah nastavenia teploty je znížený, v režime chladenia môžete nastaviť od 22 °C do 28 °C, v režime vykurovania môžete nastaviť od 16 °C do 24 °C.

Rozšírené menu

⚠ **Pre prístup do menu nastavenia je najskôr nutné vstúpiť do Základného menu – viď strana 50.**
Rozšírené menu so špeciálnymi funkciami môže byť dostupné cez ovládací panel.

- Pre prístup do menu nastavenia stlačte v základnom menu tlačidlo .

Objaví sa .

- Stlačte raz tlačidlo .

Objaví sa .

- Stlačte pre potvrdenie prihlásenia do menu nastavenia.

Potom budete presmerovaní do rozšíreného menu nastavenia.

Navigácia v menu:

- K pohybu v menu používajte tlačidlá .

www.ivarsk.sk

Voľba položky menu a potvrdenie vykonaných zmien:

- Stlačte tlačidlo po dobu 2 sekúnd. Po potvrdení zmeny prejdete k ďalšej položke menu.

Opustenie menu:

- Pre opustenie menu nastavenia podržte stlačené tlačidlo po dobu 10 sekúnd.

Objaví sa Ad.

- Podržte stlačené tlačidlo po dobu 10 sekúnd. Displej sa vypne.
- Prípadne počkajte 30 sekúnd, kým dôjde k automatickému opusteniu.

Displej sa potom automaticky zhasne.

⚠ Po 30 sekundách od stlačenia posledného tlačidla sa ovládanie vypne a nastavenia sú uložené do pamäte.

Položky menu:

Ad: Nepoužíva sa
of: Možnosti digitálneho výstupu
t1: Voľba snímača teploty M7/PCB
rC: Možnosti pre sálavé chladenie s R20
rH: Možnosti pre sálavé vykurovanie s R20
UC: Nepoužíva sa
Ac: Antistratifikácia pri chladení
Ah: Antistratifikácia pri vykurovaní
Ed: Nepoužíva sa
Ab: Snímač jasu
Fr: Nepoužíva sa

Voľba digitálneho vstupu

- Digitálny vstup je možné zmeniť tak, že zvolíte di.
- Stlačením potvrdíte zmenu nastavenia.
- Voľbou „CP" zvolíte čistý kontakt (predvolené nastavenie).
- Voľbou „CO" prepnete na chladenie otvorené.
- Voľbou „CC" prepnete na chladenie uzavreté.
- Stlačením potvrdíte nastavenie.

V predvolenom nastavení je digitálny vstup nastavený na „CP".

⚠ Pre návrat na predvolené nastavenie nastavte digitálny vstup na „CP".

⚠ Zvolením jedného z ďalších vstupov (CO, CC) je sezónne prepínanie uzamknuté. Nie je možné meniť prevádzkový režim ovládania tlačidlom .

Voľba snímača izbovej teploty M7/PCB

- Zvoľte t1.
- Stlačte pre zmenu nastavení.
- Zvoľte 0 pre použitie snímača teploty na nástennom ovládači M7.
- Zvoľte 1 pre použitie hodnôt zo snímača teploty T1 na riadiacej doske PCB.
- Stlačením potvrdíte nastavenie.

V predvolenom nastavení je snímač teploty nastavený na 0 (nástenný panel M7).

⚠ V prípade spárovania viacerých riadiacich dosiek PCB sa ovládací panel M7 riadi priemerom hodnôt získaných od PCB riadiacich dosiek.

www.ivarsk.sk

Nastavenie možností sálavého vykurovania s R20

⚠ Pre zmenu nastavenia funkcie rH je nutné mať inštalované príslušenstvo MZS – Jednozónový modul pre sálavý systém, kód EG1028II.

⚠ Zmenu nastavenia tejto funkcie vykonajte podľa návodu dodávaného k príslušenstvu MZS – Jednozónový modul pre sálavý systém, kód EG1028II.

Nastavenie možností sálavého chladenia s R20

⚠ Pre zmenu nastavenia funkcie rC je nutné mať inštalované príslušenstvo MZS – Jednozónový modul pre sálavý systém, kód EG1028II

⚠ Zmenu nastavenia tejto funkcie vykonajte podľa návodu dodávaného k príslušenstvu MZS – Jednozónový modul pre sálavý systém, kód EG1028II.

Nastavenie funkcie antistratifikácie pri chladení

- Zvoľte Ac .
- Stlačte ⏻ pre zmenu nastavenia.
  Objaví sa no .
- Pomocou tlačidla + sa môžete pohybovať v menu.
- Na aktiváciu tejto funkcie zvoľte YS .
- Potvrďte nastavenie tlačidlom ⏻ .

V predvolenom nastavení nie je táto funkcia aktivovaná, nastavenie je teda na no .

⚠ Funkcia antistratifikácie pri chladení sa nastavuje pre zariadenia inštalované nízko pri podlahe s aktívnym snímačom izbovej teploty.

Nastavenie funkcie antistratifikácie pri vykurovaní

- Zvoľte Ah .
- Stlačte ⏻ pre zmenu nastavenia.
  Objaví sa no .
- Pomocou tlačidla + sa môžete pohybovať v menu.
- Na aktiváciu tejto funkcie zvoľte YS .
- Potvrďte nastavenie tlačidlom ⏻ .

V predvolenom nastavení nie je táto funkcia aktivovaná, nastavenie je teda na no .

⚠ Funkcia antistratifikácie pri vykurovaní sa nastavuje pre zariadenia inštalované vysoko na stene alebo pri strope s aktívnym snímačom izbovej teploty.

Snímač jasu

⚠ *Pri východiskovom nastavení je snímač jasu povolený a používaný.*
Ak chcete snímač jasu zakázať:

- *Zvoľte Ab .*
- *Stlačte ⏻ .*

Objaví sa Ys.

- *Stlačte + .*
- *Zvoľte no.*
- *Stlačte ⏻ pre potvrdenie.*

Snímač jasu je teraz zakázaný.

⚠ Snímač jasu automaticky prispôsobuje jas displeja podľa svetla v miestnosti.

www.ivarsk.sk

Párovanie ovládania s fancoilom

⚠Postup párovania medzi ovládaním a jednotkou je nutný v prípade prepojenia medzi niekoľkými jednotkami.

⚠Ak párovanie medzi ovládaním a fancoilom zlyhá, na displeji sa objaví chyba E8, po 10 minútach ovládanie znovu umožní vzdialenú komunikáciu. Chyba E8 je potom vymazaná a ovládanie odosiela signály na všetky zariadenia bez toho, aby dostalo akúkoľvek spätnú väzbu.

Keď si prajete vykonať párovanie ovládania s jednotkou fancoilu:

- Na spustenom ovládaní podržte súčasne stlačené tlačidlá a po dobu 10 sekúnd.

V oblasti displeja, kde je zobrazená hodnota nastavenia, sa objaví počet pripojených zariadení. Zobrazená hodnota bliká.

1 = Červená LED kontrolka
2 = Zelená LED kontrolka
3 = Čierne tlačidlo
4 = El. svorkovnica

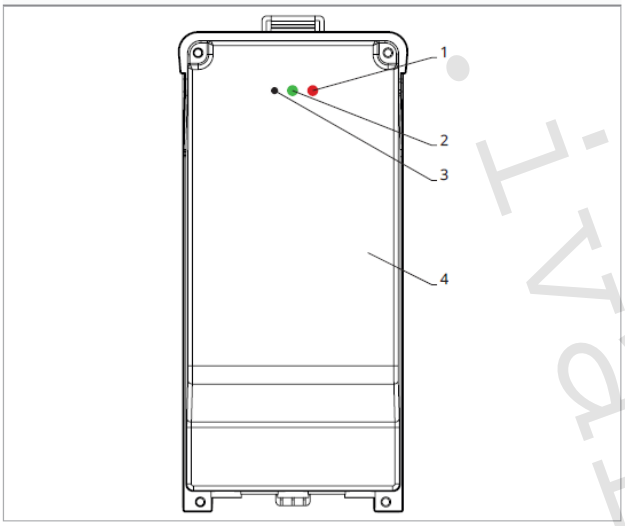

Na el. svorkovnici na fancoile:

- Stlačte čierne tlačidlá po dobu 3 sekúnd.

Zelená LED kontrolka bliká. Červená LED kontrolka svieti.

- Počkajte, kým sa celý proces dokončí.

Zelená LED kontrolka prestane blikať.

Na nástennom ovládacom paneli EFB7491I::

Zobrazí sa číslo priradené danému fancoilu. Potom sa objaví počet pripojených zariadení.

- Stlačte tlačidlo pre opustenie menu párovania.

Reset párovania

⚠ **Reset nastavenia párovania je možné vykonať po vstupe do Základného menu.**

Reset nastavenia párovania:

- Vstúpte do základného menu (viď strana 50).
- Stlačte .
- Stlačte .

Kým sa dostanete do menu .

- Stlačte .

www.ivarsk.sk

Reset párovania jedného fancoilu:

Objaví sa Ad.

- Stlačte +.

Objaví sa rd.

- Stlačte ⏻ pre vstup do menu.
- Použite symboly +− pre pohyb v menu.

Zobrazia sa priradené čísla spárovaných fancoilov.

- Zvoľte fancoil, ktorý má byť resetovaný.
- Stlačte ⏻ pre potvrdenie.

Objaví sa -- a zaznie akustický signál.
Spárované zariadenie bolo odobraté.

Opustenie menu resetovania rd

- Stlačte tlačidlo ⏻ po dobu 5 sekúnd.

Opustíte menu rd *a vrátite sa späť do menu* 02.

Reset párovania všetkých fancoilov:

Objaví sa Ad.

- Stlačte +, kým sa objaví r5.

Objeví se r5.

- Stlačte ⏻ pre vstup do menu.
- Použite symboly +− pre pohyb v menu.
- Zvoľte No pre zachovanie všetkých fancoilov.
- Zvoľte Yes pre reset párovania všetkých fancoilov.
- Stlačte ⏻ pre potvrdenie.

Prevádzka LED kontroliek na elektrickej svorkovnici (riadiacej doske) na fancoile
Ak je zariadenie vo fáze párovania: *Bliká zelená LED kontrolka.*
Ak je zariadenie spárované a v prevádzke: *Zelená LED kontrolka svieti.*
Ak zariadenie nebolo spárované a nie je v prevádzke: *Zelená LED je zhasnutá. Červená LED svieti.*
Ak je zariadenie v stave alarmu: *Červená LED kontrolka bliká.*
⚠Červená LED kontrolka bliká podľa typu alarmu. Alarmy môžete identifikovať podľa nasledujúcej sekcie Chybové signály.

Pokiaľ chýba komunikácia s el. riadiacou doskou: *Zelená a červená LED kontrolka zablikajú každú sekundu.*

Chybové signály
PCB riadiaca doska je vybavená LED kontrolkou pre signalizáciu stavu a chýb.

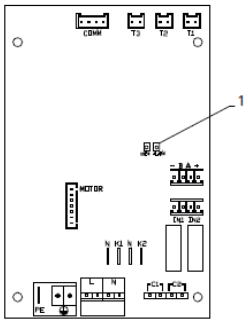

1 = LED kontrolka

www.ivarsk.sk

⚠ Akonáhle bolo párovanie dokončené, červená LED kontrolka na kryte svorkovnice vykonáva rovnaké funkcie ako LED kontrolka na riadiacej doske na fancoile.

⚠ Blikajúce LED kontrolka signalizuje prítomnosť chyby.

⚠ Pokiaľ LED kontrolka svieti a na displeji nie je zobrazená žiadna chyba, znamená to, že nedošlo k žiadnemu alarmu.

Zobrazenie alarmov na displeji

- LED bliká – na displeji sa objaví chybový kód.
- LED je zhasnutá, ak je diaľkové ovládanie vypnuté.
- LED je rozsvietená, čo signalizuje štandardnú prevádzku diaľkového ovládania bez alarmu.
- LED nepretržite bliká s pauzou medzi zablikaniami signalizuje vypnutie ventilátora z dôvodu nevhodnej teploty vody.
- LED 2x zabliká + pauza pre signalizáciu alarmu motora (pokazený alebo odpojený motor).
- LED 3x zabliká + pauza pre signalizáciu alarmu odpojeného alebo chybného snímača vody H2/T2.
- LED 6x zabliká + pauza pre signalizáciu chyby komunikácie s nástenným ovládacím panelom.

Zobrazenie alarmu na displeji nástenného ovládacieho panelu

⚠ V prípade alarmu fancoil stále udržuje aktívne funkcie.

⚠ Symbol ⚠ signalizuje, že sú na nástennom ovládacom paneli prítomné alarmy.

⚠ Do menu nastavenia vstúpite cez Základné menu – viď strana 50.

- Vstúpte do základného menu.
- Stlačte .

Objaví sa .

► *Stlačte* *pre potvrdenie.*

Potom sa objaví číslo priradené k fancoilu a potom je zobrazená chyba.

Alarmy zobrazené na displeji nástenného ovládacieho panelu

Alarm	Příčina	
E1	Alarm na snímači teploty T1 z dôvodu odpojenej dosky PUB-30 alebo neplatných teplôt (-10 ÷ 40)	*Zariadenie je v prevádzke a ovládanie 749 používa svoj vlastný snímač teploty.*
E2	Vadný alebo odpojený motor ventilátoru.	*Žiadny z režimov nemôže byť aktivovaný.*
E3	Vadný alebo odpojený snímač teploty vody H2/T2.	*Žiadny z režimov nemôže byť aktivovaný.*
E5	Snímač teploty vody H4/T3 pre vykurovanie je odpojený alebo chybný.	*Žiadny z režimov nemôže byť aktivovaný.*
E6	Nameraná neplatná teplota vody pri aktívnej funkcii prechodu režimov LETO /ZIMA	*Fancoil bude vykonávať funkciu vykurovania a chladenia nesprávne. Nie je možné aktivovať žiadnu z funkcií jednotky.*
E8	Chyba komunikácie.	*Chyby v komunikácii medzi ovládacím panelom a riadiacou doskou fancoilu.*
bL	Zámok klávesnice	*Na odomknutie displeja podržte súčasne stlačené tlačidlá + − po dobu 5 sekúnd.*
h2o	Bliká z dôvodu nesprávnej teploty vody na vykurovanie.	*Keď je v režime vykurovania teplota vody nižšia ako 30 °C.*
	Bliká z dôvodu nesprávnej teploty vody na chladenie.	*Keď je v režime chladenia teplota vody vyššia ako 20 °C.*

⚠ Alarm E8 je zobrazený bez zobrazenia chyby na nástennom ovládacom paneli.

11) NÁSTENNÁ REGULÁCIA – KÓD EGB749 + RIADIACA DOSKA ESE846

11.1. Užívateľské rozhranie

1 = Oblasť displeja 2 = Oblasť tlačidiel

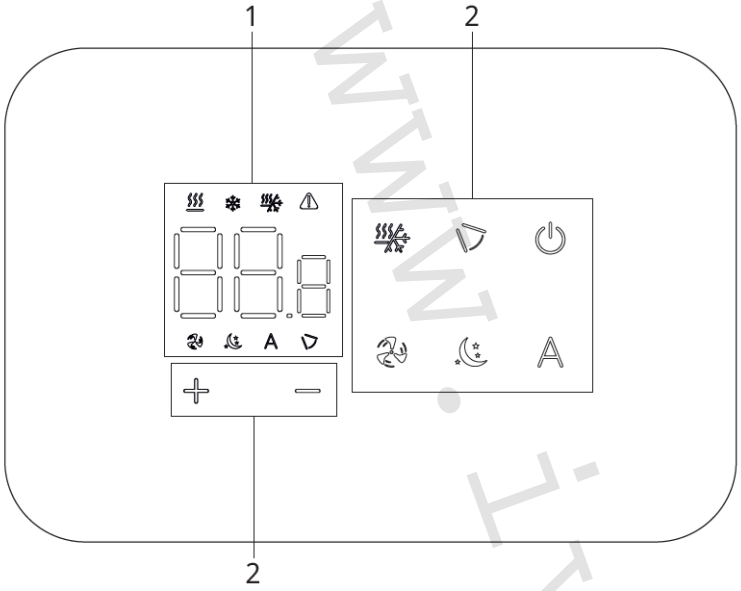

11.2. Inštalácia

Popis

Vstavané nástenné diaľkové ovládanie EGB749 je elektronický LED termostat s dotykovým displejom a s možnosťou ovládania viacerých zariadení (fancoilov) vybavených rovnakou elektronickou doskou. Súčasťou ovládania je snímač teploty a vlhkosti.

⚠ Ovládanie môže ovládať maximálne 16 jednotiek.

⚠ Toto ovládanie EGB749 je vybavené Bluetooth pre komunikáciu s fancoilom, preto je nutné ho mať inštalované v maximálnej vzdialenosti 10 m od fancoilu.

Montáž

⚠ Nástenné ovládanie je určené pre nástennú inštaláciu do elektrikárskej montážnej krabice 503.

⚠ Stena musí byť pripravená na inštaláciu vstavanej montážnej krabice 503 ešte pred inštaláciou nástenného ovládania EGB749).

⚠ Uistite sa, že je stena schopná uniesť váhu zariadenia a miestom inštalácie neprechádzajú potrubia či elektrické vodiče, nesmie byť tiež narušená funkčnosť ochranných zariadení.

Nástenné ovládanie musí byť inštalované:

- Na vnútornú stenu domu alebo bytu
- Vo výške cca 1,5 m od podlahy
- Vo vzdialenosti od okien a dverí
- V dostatočnej vzdialenosti od zdrojov tepla (ohrievače, rúry, radiátory, fancoily, priame slnečné žiarenie)

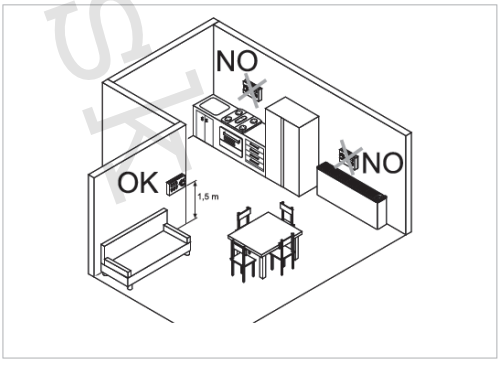

www.ivarsk.sk

⚠ Nástenné ovládanie je dodávané už zmontované a pripravené na inštaláciu.
1 = základňa ovládania 2= nástenný ovládací panel

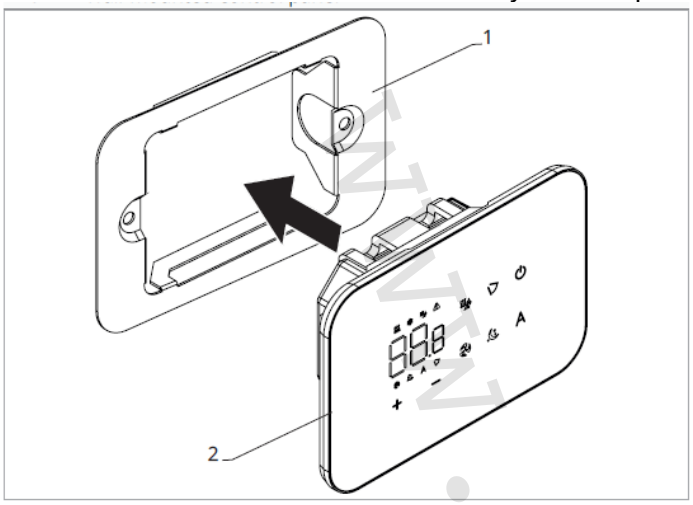

Pred inštaláciou na stenu:

- Oddeľte základňu ovládania od ovládacieho panela.

1 = upevňovacie skrutky 2 = základňa ovládania
3 = otvory na upevnenie k el. montážnej krabici 503 4 = el. montážna krabica 503

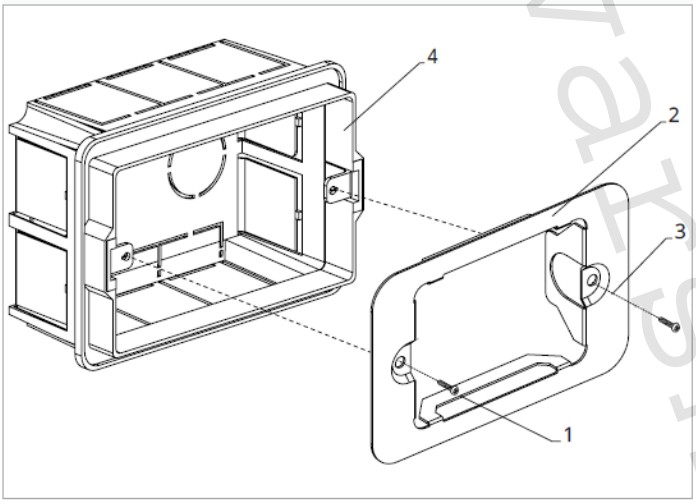

Nástenná montáž ovládacieho panelu:

- Upevnite základňu k el. montážnej krabici 503 pomocou skrutiek
- Vykonajte el. pripojenie

⚠ Uistite sa, že snímač teploty vzduchu nie je ovplyvnený prúdením vzduchu, či už pri vykurovaní alebo chladení, vychádzajúcom zo vstavanej krabice.

⚠ Aby sa zamedzilo odchýlkam v meraní teploty:

- Utesnite riadne priechodky káblov, aby nimi nemohol prechádzať vzduch.
- Utesnite všetky prieduchy a otvory v krabici alebo v stene, aby k zadnej strane ovládania nebol voľný prístup pre prúdenie vzduchu.

⚠ Riadne utesnenie zaistí správnu prevádzku snímača a spoľahlivosť regulácie tepla.

⚠ Pred začatím vykonávania akýchkoľvek el. pripojení sa uistite, že je svorkovnica ovládania umiestnená na pravej strane.

www.ivarsk.sk

⚠ Je povinné použiť dutinky na všetkých vodičoch, a to tak na strane riadiacej dosky, ako aj na strane nástennej svorkovnice, aby sa zabránilo trvalému poškodeniu zariadenia.

1 = el. montážna krabica 503
2 = základňa ovládania
3= nástenný ovládací panel

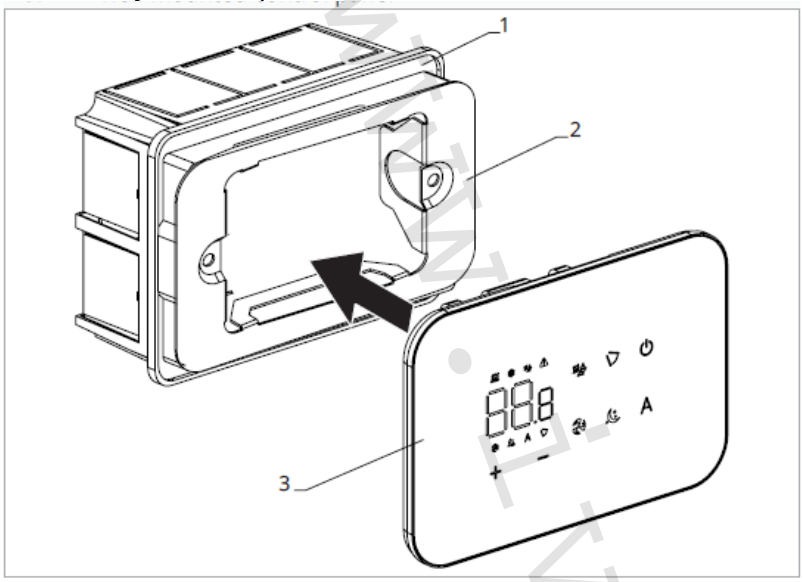

- Nacvaknite ovládací panel do základne.

⚠ Pri uzatváraní ovládania dajte pozor, aby ste neprivreli el. vodiče.

Schéma pripojenia ovládania EGB749 s jednou riadiacou doskou na fancoile

M1 DC Inverter motor ventilátora
⏚ Pripojenie ochranného vodiča (uzemnenie)
230-50 Pripojenie napájania 230 V/50 Hz
Y1 Elektrotermická hlavica (napäťový výstup 230 V/50 Hz 1 A)
CH/C1 Výstup pre pripojenie chladenia (napr. chladič alebo tepelné čerpadlo s reverzibilným chodom) Aktivované paralelne s výstupom elektrotermickej hlavice Y1 s oneskorením 1 minúty, keď je fancoil v režime chladenia a je požiadavka na chladenie (bezpotenciálny kontakt max.
BO/C2 Výstup pre pripojenie zdroja vykurovania (napr. kotla alebo tepelného čerpadla) Aktivované paralelne s výstupom elektrotermickej hlavice Y1 s oneskorením 1 minúty, keď je fancoil v režime vykurovania a je požiadavka na vykurovanie (bezpotenciálny kontakt max. 1 A)
CP Vstupný kontakt CP (bez prúdu otvorené)
IN1 Vstup pre bezpotenciálny kontakt 1
EFB Rozširovacia riadiaca doska pre RS vyhotovenie
H2/T2 Snímač teploty vody
RS Zapojenie RS vyhotovenie
LU Elektronická doska na párovanie ovládania a zariadení
PUB-30 El. riadiaca doska na fancoile
M7 Nástenná regulácia EGB749

www.ivarsk.sk

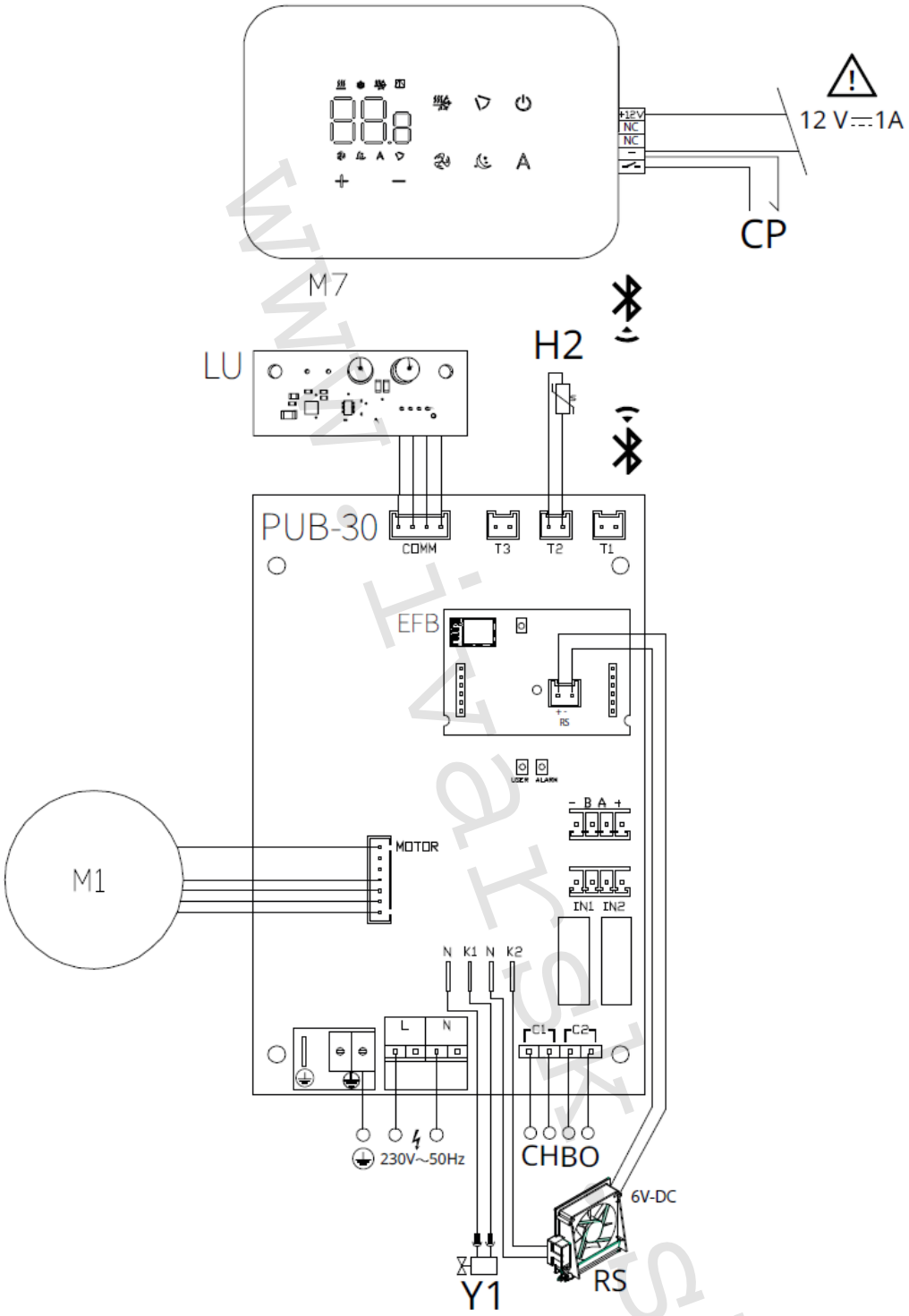

www.ivarsk.sk

⚠ **Ovládací panel je možné napájať buď cez samostatný zdroj 12 V-DC 1A (nie je súčasťou dodávky), alebo pripojením ku kontaktom -+ na el. riadiacej doske PU.**

⚠ Pri modeloch s hydraulickým pripojením na pravej strane (na vyžiadanie), je nutné vykonať pripojenie podľa schémy pre pripojenie verzií s hydraulickým pripojením na pravej strane.

⚠ Postup párovania medzi ovládaním a zariadením je nutný. Pozri sekciu „Párovanie ovládania a jednotky.“

Schéma prepojenia viacerých riadiacich dosiek na fancoiloch

1 = nástenné ovládanie EGB749
2 = svorkovnica pre pripojenie zariadenia
3 = PCB riadiaca doska
4 = doska pre párovanie ovládania a zariadenia

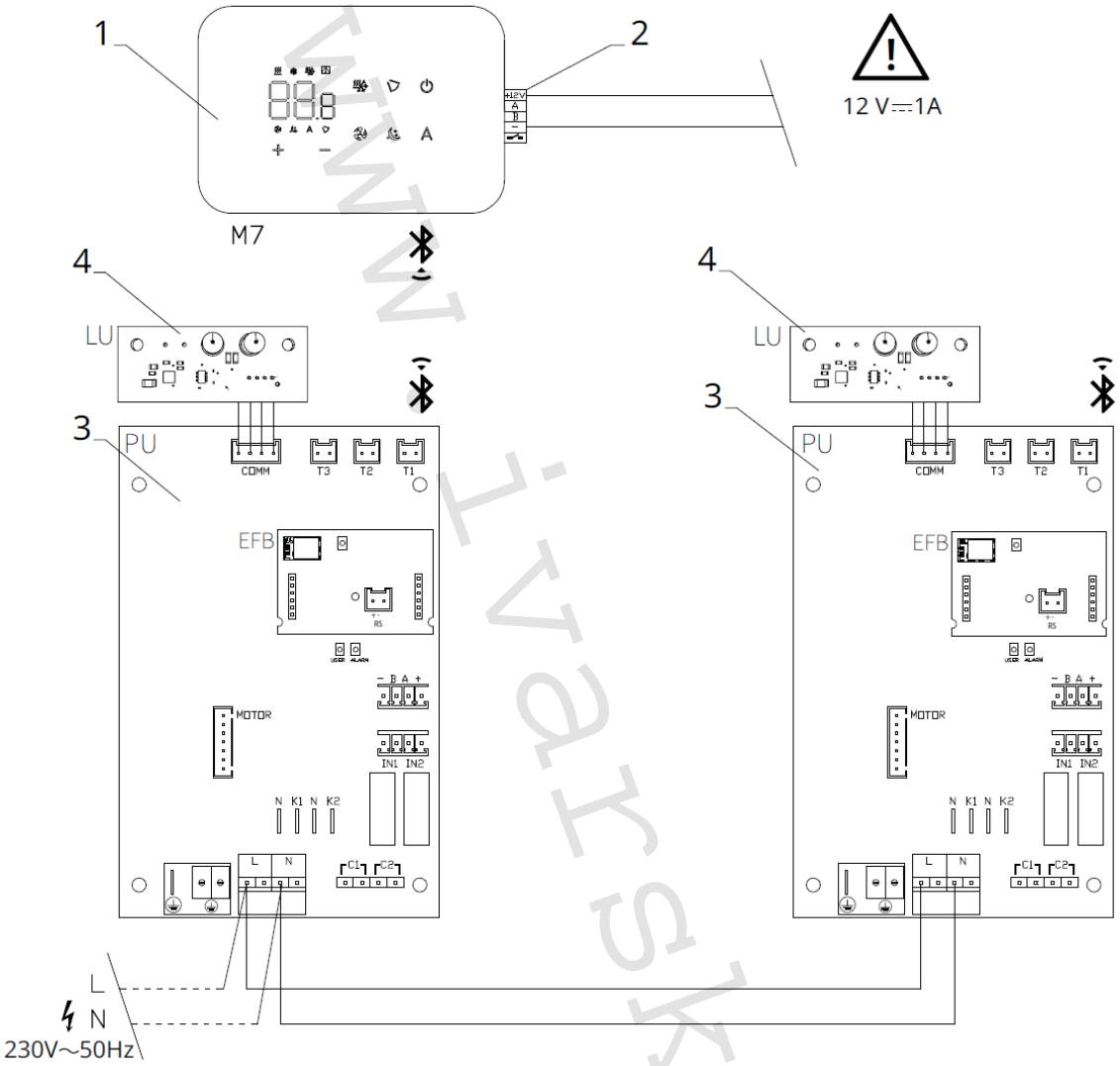

www.ivarsk.sk

⚠ **Ovládací panel je možné napájať buď cez samostatný zdroj 12 V-DC 1A (nie je súčasťou dodávky), alebo pripojením ku kontaktom -+ na el. riadiacej doske PU.**

⚠ Postup párovania medzi ovládaním a zariadením je nutný. Viď sekcia „Párovanie ovládania a jednotky.“

Pripojenie

Predbežné opatrenia

⚠ Svorkovnice pre pripojenie ovládacieho panelu a kontaktu CP sú umiestnené v plastovom vrecku vo vnútri krytu svorkovnice.
Svorkovnice so 4 svorkami (označenie 1) určené na pripojenie nástenného ovládacieho panelu IVAR.749 sú použiteľné na pripojenie káblov:

- s pevnými alebo ohybnými vodičmi s prierezom 0,2 až 1 mm2,
- s pevnými alebo ohybnými vodičmi s prierezom max. 0,5 mm2, ak pripájate 2 vodiče k rovnakej svorke,
- s pevnými alebo ohybnými vodičmi s prierezom 0,75 mm2, pokiaľ sú vybavené dutinkami s plastovou izoláciou.

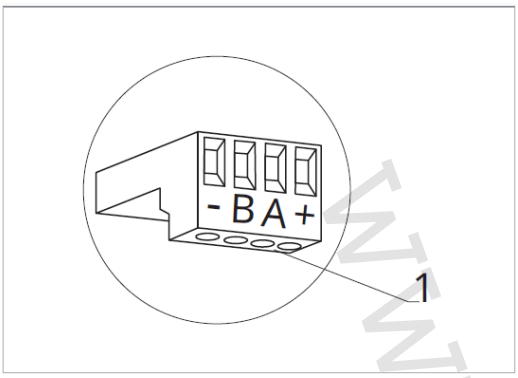

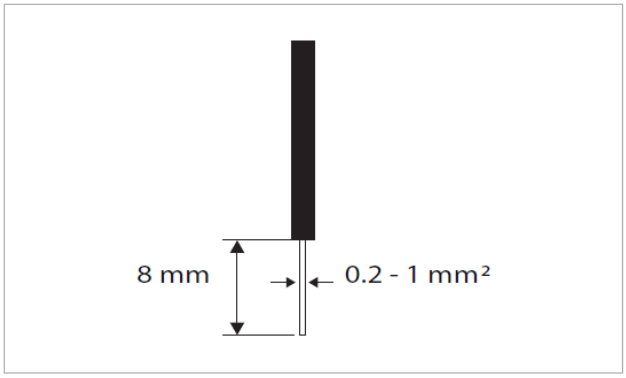

Pripojenie káblov:

- Odizolujte vodič v dĺžke 8 mm a potom, pokiaľ sa jedná o pevný kábel, by mal ísť už ľahko upevniť do svorky,
- pokiaľ sa jedná o lanko ukončené lisovacou dutinkou, bude výhodnejšie použiť dlhé ploché kliešte.
- Úplne zasuňte káble do svoriek a miernym ťahom sa uistite, že sú riadne upevnené.

Ovládací panel

⚠ Súčasťou dodávky fancoilu sú iba vstavané riadiace dosky, nástenný ovládací panel je nutné objednať samostatne.

Pozícia svorkovnice:

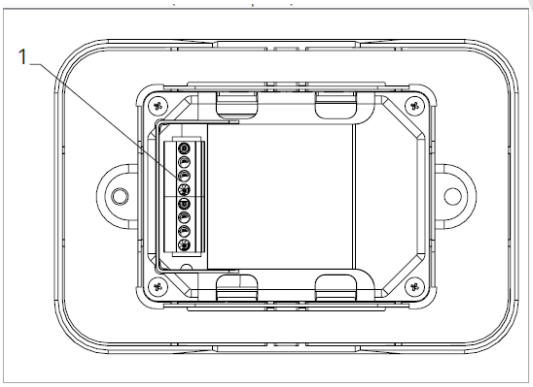

1 = svorkovnica (panel zo zadnej strany)

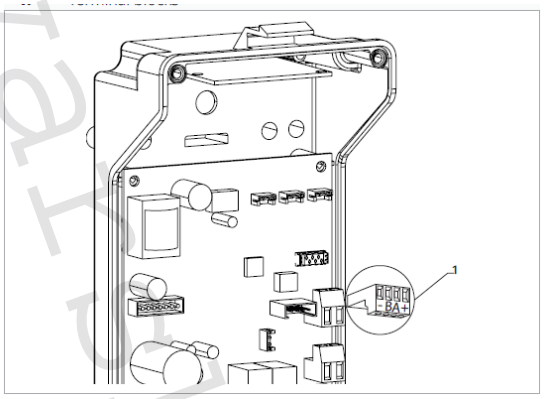

1 = svorkovnica

Nástenný ovládací panel pripojíte k vstavanej riadiacej doske pripojením napájacích vodičov k zdroju napájania 12 V-D

Pripojenie vstupu kontaktu CP:

Cez tento kontakt môžete pripojiť externé zariadenie, ktoré vypne jednotku, ako sú napr. kontakt otvoreného okna, diaľkové spustenie/vypnutie, infračervený priestorový snímač, diaľkové prepínanie režimov LETO/ZIMA atď.

Kontakt CP je bez prúdu otvorené, tzn. pri uzavretí kontaktu CP (pripojenému k beznapäťovému kontaktu) sa jednotka prepne do režimu Stand-by a displej zobrazí „CP". Pri stlačení akéhokoľvek tlačidla na displeji, bude blikať symbol ⚠ .

⛔ Tento vstup nemôže byť pripojený paralelne k ďalším elektronickým ovládaniam (použite oddelené kontakty)!

www.ivarsk.sk

Kontakt CP môže byť nastavený na prevádzku vykurovania a chladenia cez menu nastavenia digitálneho vstupu – viď Voľba digitálneho vstupu ďalej v tomto návode.

Pripojenie Bluetooth
Nástenný ovládací panel EGB749II môže byť k jednému alebo viacerým zariadeniam (max. 16 fancoilov) pripojený cez Bluetooth. Fancoil musí byť vybavený elektronickou riadiacou doskou ESE846 vhodnou pre diaľkové ovládanie cez Bluetooth.

Funkcie

Základné menu

- Pre prístup do základného menu podržte pri zhasnutom displeji stlačené tlačidlo tlačítko po dobu 10 sekúnd, fancoil sa spustí a objaví sa nápis .
- Držte toto tlačidlo stále stlačené, kým sa na displeji objaví .
- Tlačidlo uvolnite, objaví sa symbol .

Navigácia v menu:

- K pohybu v menu používajte tlačidlá .

Voľba položky menu a potvrdenie vykonaných zmien:

- Stlačte tlačidlo . Po potvrdení zmeny prejdite k ďalšej položke menu.

Opustenie menu:

- Pre opustenie menu nastavenia podržte stlačené tlačidlo po dobu 10 sekúnd.
- Prípadne počkajte 30 sekúnd, kým dôjde k automatickému opusteniu.

⚠ Po 30 sekundách od stlačenia posledného tlačidla sa ovládanie vypne a nastavenia sú uložené do pamäte.

Položky menu:

ot: Kompenzácia snímača izbovej teploty AIR (nastavenie priestorového snímača)
ur: Hodnota nameraná snímačom vlhkosti RH
ut: Kompenzácia snímača PT4
uS: Hodnota nastavenia vlhkosti
ui: Hysterézia vlhkosti
CF: Jednotky merania
ub: Hlasitosť akustickej signalizácie
uu: Nepoužíva sa
uP: Nepoužíva sa
ho: Režim hotel

Nastavenie kompenzácie priestorového snímača teploty (AIR)

- Zvoľte .
- Stlačte pre zmenu nastavenia.
- Pomocou tlačidiel znižujete alebo zvyšujete hodnotu kompenzácie.
- Zmenu potvrdíte opäť stlačením .

Predvolená hodnota kompenzácie je nastavená na 0. Toto nastavenie je potrebné používať veľmi opatrne a musí byť vykonané až po odhalení skutočnej odchýlky merania od izbovej teploty vhodným meracím prístrojom.
Hodnota sa nastavuje v rozsahu od -12 (min.) do +12 °C (max.).

Nastavenie kompenzácie snímača vlhkosti RH

- Zvoľte .
- Stlačte pre zmenu nastavenia.
- Pomocou tlačidiel znižujete alebo zvyšujete hodnotu kompenzácie.

www.ivarsk.sk

- Zmenu potvrdíte opäť stlačením .

Nastavenie požadovanej hodnoty vlhkosti

- Zvoľte .
- Stlačte pre zmenu nastavenia.
- Pomocou tlačidiel znižujete alebo zvyšujete hodnotu kompenzácie.
- Zmenu potvrdíte opäť stlačením .

Rozsah nastavenia je od 20.0 % do 90.0 %.

Nastavenie hysterézie vlhkosti

- Zvoľte .
- Stlačte pre zmenu nastavenia.
- Pomocou tlačidiel znižujete alebo zvyšujete hodnotu kompenzácie.
- Zmenu potvrdíte opäť stlačením .

Rozsah nastavenia je od 1 (min) do 30 (max).

Jednotka merania

- Zvoľte .
- Voľbu potvrďte tlačidlom .
- Zvoľte °C alebo °F.
- Stlačte pre potvrdenie.

Predvolená merná jednotka teploty je °C.

Nastavenie hlasitosti akustickej signalizácie

- Hlasitosť zmeníte zvolením položky .
- Stlačte pre zmenu nastavenia.
- Pomocou tlačidiel zvyšujete nebo znižujete hlasitosť v rozsahu od 00 (min.) do 03 (max.).
- Nastavenie potvrdíte opätovným stlačením .

⚠ *Hlasitosť sa zmení po potvrdení zmeny nastavenia.*

Nastavenie režimu hotel

- *Zvoľte .*
- *Zvoľte YS pre aktiváciu režimu hotel.*
- *Zvoľte NO pre vypnutie režimu hotel.*

Predvolené nastavenie režimu hotel je vypnuté NO.

Aktiváciou režimu hotel:

- Je deaktivovaná funkcia automatického prechodu prevádzky vykurovania/chladenia.
- Rozsah nastavenia teploty je znížený, v režime chladenia môžete nastaviť od 22 °C do 28 °C, v režime vykurovania môžete nastaviť od 16 °C do 24 °C.

Rozšírené menu

⚠ **Pre prístup do menu nastavenia je najskôr nutné vstúpiť do Základného menu – viď predchádzajúca strana.**

Rozšírené menu so špeciálnymi funkciami môže byť dostupné cez ovládací panel.

- Pre prístup do menu nastavenia stlačte v základnom menu tlačidlo .
- Objaví sa .
- Stlačte raz tlačidlo .
- Objaví sa .

www.ivarsk.sk

- Stlačte ⏻ pre potvrdenie prihlásenia do menu nastavenia.

Potom budete presmerovaní do rozšíreného menu nastavenia.

Navigácia v menu:

- K pohybu v menu používajte tlačidlá + −.

Voľba položky menu a potvrdenie vykonaných zmien:

- Stlačte tlačidlo ⏻ po dobu 2 sekúnd. Po potvrdení zmeny prejdete k ďalšej položke menu.

Opustenie menu:

- Pre opustenie menu nastavenia podržte stlačené tlačidlo ⏻ po dobu 10 sekúnd.
- Objaví sa ot.
- Podržte stlačené tlačidlo ⏻ po dobu 10 sekúnd. Displej sa vypne.
- Prípadne počkajte 30 sekúnd, kým dôjde k automatickému opusteniu.

Displej sa potom automaticky zhasne.

⚠ Po 30 sekundách od stlačenia posledného tlačidla sa ovládanie vypne a nastavenia sú uložené do pamäte.

Položky menu:

Ad: Nepoužíva sa
of: Možnosti digitálneho výstupu
rH: Možnosti sálavého vykurovania R20
rC: Možnosti sálavého chladenia R20
UC: Nepoužíva sa
Ac: Antistratifikácia pri chladení
Ah: Antistratifikácia pri vykurovaní
Ed: Nepoužíva sa
Ab. Snímač jasu
Fr: Nepoužíva sa

Voľba digitálneho vstupu

- Zvoľte di.
- Stlačením ⏻ potvrdíte zmenu nastavenia.
- Voľbou „CP" zvolíte čistý kontakt (predvolené nastavenie).
- Voľbou „CO" prepnete na chladenie otvorené.
- Voľbou „CC" prepnete na chladenie uzavreté.
- Stlačením ⏻ potvrdíte nastavenie.

V predvolenom nastavení je digitálny vstup nastavený na „CP".

⚠ Pre návrat na predvolené nastavenie nastavte digitálny vstup na „CP".

⚠ Zvolením jedného z ďalších vstupov (CO, CC) je sezónne prepínanie uzamknuté. Nie je možné meniť prevádzkový režim ovládania tlačidlom ❄☀.

Nastavenie možností pre sálavé vykurovanie pomocou R20

⚠ Na zmenu funkcie rH je nutné mať príslušenstvo MZS – Jednozónový modul pre sálavé systémy, kód EG1028II. Postup pre zmenu nastavenia nájdete v príslušnom návode pre tento jednozónový modul EG1028II.

Nastavenie možností pre sálavé chladenie pomocou R20

⚠ Na zmenu funkcie rH je nutné mať príslušenstvo MZS – Jednozónový modul pre sálavé systémy, kód EG1028II. Postup pre zmenu nastavenia nájdete v príslušném návode pre tento jednozónový modul EG1028II.

www.ivarsk.sk

Nastavenie funkcie antistratifikácie pri chladení

- Zvoľte Ac .
- Stlačte pre zmenu nastavenia.
  Objaví sa no .
- Pomocou tlačidla sa môžete pohybovať v menu.
- Na aktiváciu tejto funkcie zvoľte YS .
- Potvrďte nastavenie tlačidlom .

V predvolenom nastavení nie je táto funkcia aktivovaná, nastavenie je teda na no .

⚠ Funkcia antistratifikácie pri chladení sa nastavuje pre zariadenia inštalované nízko pri podlahe s aktívnym snímačom izbovej teploty.

Nastavenie funkcie antistratifikácie pri vykurovaní

- Zvoľte Ah .
- Stlačte pre zmenu nastavenia.
  Objaví sa no .
- Pomocou tlačidla sa môžete pohybovať v menu.
- Na aktiváciu tejto funkcie zvoľte YS .
- Potvrďte nastavenie tlačidlom .

V predvolenom nastavení nie je táto funkcia aktivovaná, nastavenie je teda na no .

⚠ Funkcia antistratifikácie pri vykurovaní sa nastavuje pre zariadenia inštalované vysoko na stene alebo pri strope s aktívnym snímačom izbovej teploty.

Snímač jasu

⚠ Pri východiskovom nastavení je snímač jasu povolený a používaný.
Ak chcete snímač jasu zakázať:

- Zvoľte Ab .
- Stlačte .

Objaví sa Ys.

- Stlačte .
- Zvoľte no.
- Stlačte pre potvrdenie.

Snímač jasu je teraz zakázaný.

⚠ Snímač jasu automaticky prispôsobuje jas displeja podľa svetla v miestnosti.

Párovanie ovládania s fancoilom

⚠ Postup párovania medzi ovládaním a jednotkou je nutný v prípade prepojenia medzi niekoľkými jednotkami.

⚠ Pokiaľ párovanie medzi ovládaním a fancoilom zlyhá, na displeji sa objaví chyba E8, po 10 minútach ovládanie znovu umožní vzdialenú komunikáciu. Chyba E8 je potom vymazaná a ovládanie odosiela signály na všetky zariadenia bez toho, aby dostalo akúkoľvek spätnú väzbu.

Keď si prajete vykonať párovanie ovládania s jednotkou fancoilu:

- Na spustenom ovládaní podržte súčasne stlačené tlačidlá a A po dobu 10 sekúnd.

V oblasti displeja, kde je zobrazená hodnota nastavenia, sa objaví počet pripojených zariadení. Zobrazená hodnota bliká.

www.ivarsk.sk

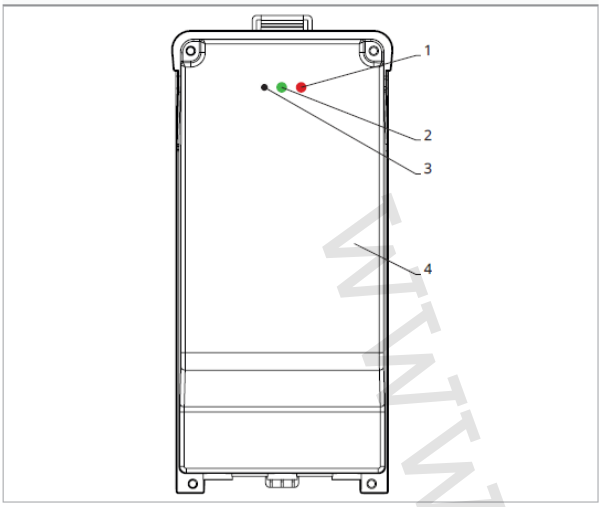

1 = Červená LED kontrolka
2 = Zelená LED kontrolka
3 = Čierne tlačidlo
4 = El. svorkovnica

Na el. svorkovnici na fancoile:

- Stlačte čierne tlačidlo po dobu 3 sekúnd.

Zelená LED kontrolka bliká. Červená LED kontrolka svieti.

- Počkajte, kým sa celý proces dokončí.

Zelená LED kontrolka prestane blikať.

Na nástennom ovládacom paneli EGB749II:

Zobrazí sa číslo priradené danému fancoilu. Potom sa objaví počet pripojených zariadení.

- Stlačte tlačidlo ⏻ pre opustenie menu párovania.

Reset párovania

⚠ **Reset nastavenia párovania je možné vykonať po vstupe do Základného menu.**

Reset nastavenia párovania:

- Vstúpte do základného menu (viď strana 64).
- Stlačte A.
- Stlačte +.

Kým sa dostanete do menu 02.

- Stlačte ⏻.

Reset párovania jedného fancoilu:

Objaví sa Rd.

- Stlačte +.

Objaví sa rd.

- Stlačte ⏻ pre vstup do menu.
- Použite symboly + − pre pohyb v menu.

Zobrazia sa priradené čísla spárovaných fancoilov.

- Zvoľte fancoil, ktorý má byť resetovaný.
- Stlačte ⏻ pre potvrdenie.

Objaví sa -- a zaznie akustický signál.
Spárované zariadenie bolo odobraté.

Opustenie menu resetovania rd

- Stlačte tlačidlo ⏻ po dobu 5 sekúnd.

Opustíte menu rd a vrátite sa späť do menu 02.

www.ivarsk.sk

Reset párovania všetkých fancoilov:

Objaví sa Ad.

- Stlačte +, kým sa objaví rS.

Objaví sa rS.

- Stlačte ⏻ pre vstup do menu.
- Použite symboly + − pre pohyb v menu.
- Zvoľte No pre zachovanie všetkých fancoilov.
- Zvoľte Yes pre reset párovania všetkých fancoilov.
- Stlačte ⏻ pre potvrdenie.

Prevádzka LED kontroliek na elektrickej svorkovnici (riadiacej doske) na fancoile

Ak je zariadenie vo fáze párovania: *Bliká zelená LED kontrolka.*
Ak je zariadenie spárované av prevádzke: *Zelená LED kontrolka svieti.*
Ak zariadenie nebolo spárované a nie je v prevádzke: *Zelená LED je zhasnutá. Červená LED svieti.*
Ak je zariadenie v stave alarmu: *Červená LED kontrolka bliká.*

⚠ Červená LED kontrolka bliká podľa typu alarmu. Alarmy môžete identifikovať podľa nasledujúcej sekcie Chybové signály.

Pokiaľ chýba komunikácia s el. riadiacou doskou: *Zelená a červená LED kontrolka zablikajú každú sekundu.*

Chybové signály

PCB riadiaca doska je vybavená LED kontrolkou pre signalizáciu stavu a chýb.

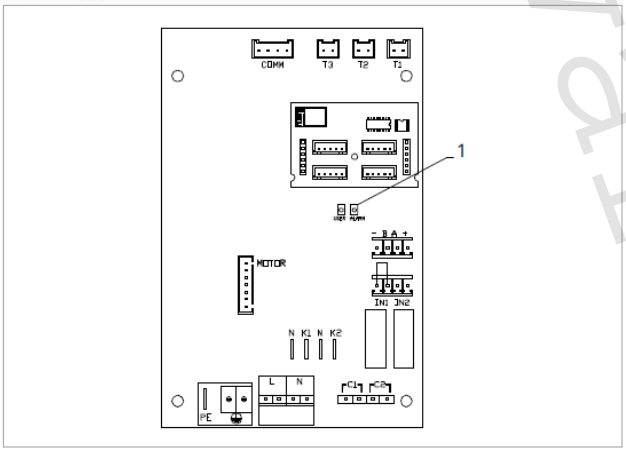

1 = LED kontrolka

⚠ Akonáhle bolo párovanie dokončené, červená LED kontrolka na kryte svorkovnice vykonáva rovnaké funkcie ako LED kontrolka na riadiacej doske na fancoile.

⚠ Blikajúce LED kontrolka signalizuje prítomnosť chyby.

⚠ Pokiaľ LED kontrolka svieti a na displeji nie je zobrazená žiadna chyba, znamená to, že nedošlo k žiadnemu alarmu.

Zobrazenie alarmov na displeji

- LED bliká – na displeji sa objaví chybový kód.
- LED je zhasnutá, ak je diaľkové ovládanie vypnuté.
- LED je rozsvietená, čo signalizuje štandardnú prevádzku diaľkového ovládania bez alarmu.
- LED nepretržite bliká s pauzou medzi zablikaniami signalizuje vypnutie ventilátora z dôvodu nevhodnej teploty vody.
- LED 2x zabliká + pauza pre signalizáciu alarmu motora (pokazený alebo odpojený motor).
- LED 3x zabliká + pauza pre signalizáciu alarmu odpojeného alebo chybného snímača vody H2/T2.
- LED 6x zabliká + pauza pre signalizáciu chyby komunikácie s nástenným ovládacím panelom.

www.ivarsk.sk

Zobrazenie alarmu na displeji nástenného ovládacieho panelu

⚠ V prípade alarmu fancoil stále udržuje aktívne funkcie.

⚠ Symbol ⚠ signalizuje, že sú na nástennom ovládacom paneli prítomné alarmy.

⚠ Do menu nastavenia vstúpite cez Základné menu – viď strana 64.

- Vstúpte do základného menu.
- *Stlačte* .

Objaví sa .

► *Stlačte* *pre potvrdenie.*

Potom sa objaví číslo priradené k fancoilu a potom je zobrazená chyba.

Alarmy zobrazené na displeji nástenného ovládacieho panelu

Alarm	*Příčina*	
E1	Alarm na snímači teploty T1 z dôvodu odpojenej dosky PUB-30 alebo neplatných teplôt (-10 ÷ 40)	*Zariadenie je v prevádzke a ovládanie 749 používa svoj vlastný snímač teploty.*
E2	Vadný alebo odpojený motor ventilátoru.	*Žiadny z režimov nemôže byť aktivovaný.*
E3	Vadný alebo odpojený snímač teploty vody H2/T2.	*Žiadny z režimov nemôže byť aktivovaný.*
E5	Snímač teploty vody H4/T3 pre vykurovanie je odpojený alebo chybný.	*Žiadny z režimov nemôže byť aktivovaný.*
E6	Nameraná neplatná teplota vody pri aktívnej funkcii prechodu režimov LETO/ZIMA	*Fancoil bude vykonávať funkciu vykurovania a chladenia nesprávne. Nie je možné aktivovať žiadnu z funkcií jednotky.*
E7	Alarm komunikačného modulu.	*Vzdialená Bluetooth komunikácia nefunguje.*
E8	Chyba komunikácie.	*Chyby v komunikácii medzi ovládacím panelom a riadiacou doskou fancoilu.*
bL	Zámok klávesnice	*Na odomknutie displeja podržte súčasne stlačené tlačidlá + − po dobu 5 sekúnd.*
h2o	Bliká z dôvodu nesprávnej teploty vody na vykurovanie.	*Keď je v režime vykurovania teplota vody nižšia ako 30 °C.*
	Bliká z dôvodu nesprávnej teploty vody na chladenie.	*Keď je v režime chladenia teplota vody vyššia ako 20 °C.*

⚠ *Alarmy E7 a E8 sú zobrazené bez zobrazenia chyby na nástennom ovládacom paneli.*

⚠ *Alarm E7 je chyba, ktorá sa objaví iba ak je riadiaca doska fancoilu prepojená s nástenným ovládacím panelom s Bluetooth modulom (EGB749II).*

www.ivarsk.sk

12) NÁSTENNÝ ELEKTRONICKÝ TERMOSTAT (napr. TFM01M alebo B3V151) + VSTAVANÁ RIADIACA DOSKA (ELEKTRONIKA) B4V842

12.1. Užívateľské rozhranie

Nástenné ovládanie s termostatom, prepínačom letnej/zimnej prevádzky a voličom rýchlostí

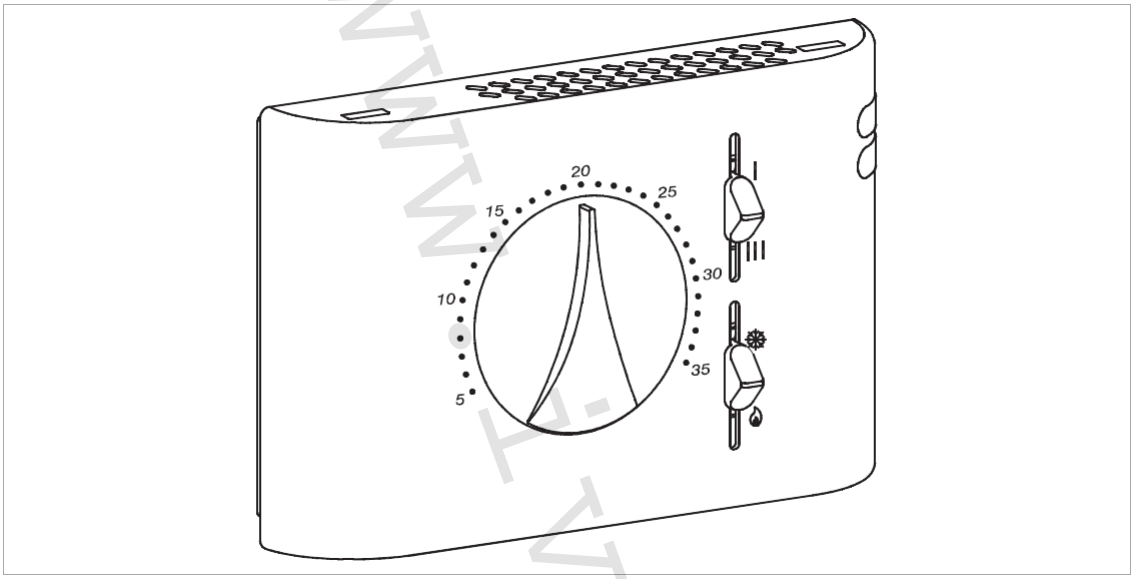

Popis
Nástenné ovládanie s termostatom, prepínačom letnej/zimnej prevádzky a pevných rýchlostí ventilátora.

⚠ **Pre dvojtrubkové systémy.**

⚠ Pri modeloch s hydraulickým pripojením na pravej strane (na vyžiadanie), je nutné vykonať pripojenie podľa schémy pre pripojenie verzií s hydraulickým pripojením na pravej strane.

⚠ Pre modely RS s vyhrievaným predným panelom (RS verzia na vyžiadanie) viď popis pripojenia RS na schéme.

www.ivarsk.sk

Schéma el. zapojenia 3rychlostného elektronického termostatu s riadiacou doskou B4V842

230-50 Pripojenie napájania 230 V/50 Hz
EV Vstup pre elektroventil
V1 Maximálna rýchlosť ventilátoru
V2 Stredná rýchlosť ventilátoru
V3 Minimálna rýchlosť ventilátoru
V4 Supertichá rýchlosť
Y1 Elektrotermická hlavica (napäťový výstup 230 V/50 Hz 1 A)
HRS Snímač teploty vody 10 kΩ pre vyhotovenie RS (s vyhrievaným predným panelom)
RS Pripojenie RS vyhotovenia fancoilu
M1 DC Inverter motor ventilátora
H2 Snímač teploty teplej vody 10 kΩ

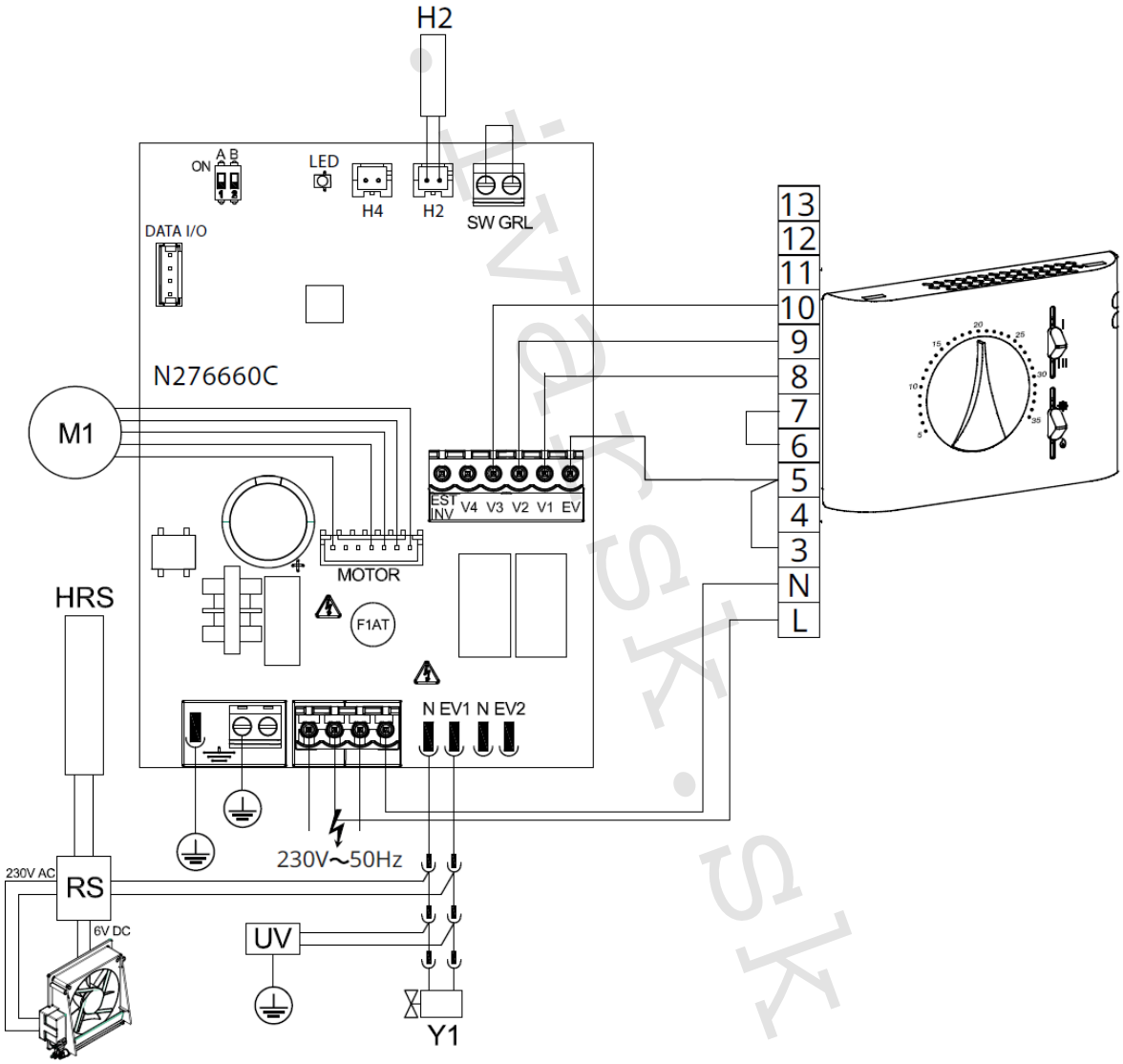

www.ivarsk.sk

Schéma el. zapojenia 3rychlostného elektronického termostatu s prepínačom LETO/ZIMA riadiacou doskou B4V842

230-50 Pripojenie napájania 230 V/50 Hz
EV Vstup pre elektroventil
V1 Maximálna rýchlosť ventilátoru
V2 Stredná rýchlosť ventilátoru
V3 Minimálna rýchlosť ventilátoru
V4 Supertichá rýchlosť
Y1 Elektrotermická hlavica (napäťový výstup 230 V/50 Hz 1 A)
HRS Snímač teploty vody 10 kΩ pre vyhotvenie RS (s vyhrievaným predným panelom)
RS Pripojenie RS vyhotovenia fancoilu
M1 DC Inverter motor ventilátoru
KE Prídavné relé (nie je súčasťou dodávky)
H2 Snímač teploty teplej vody 10 kΩ

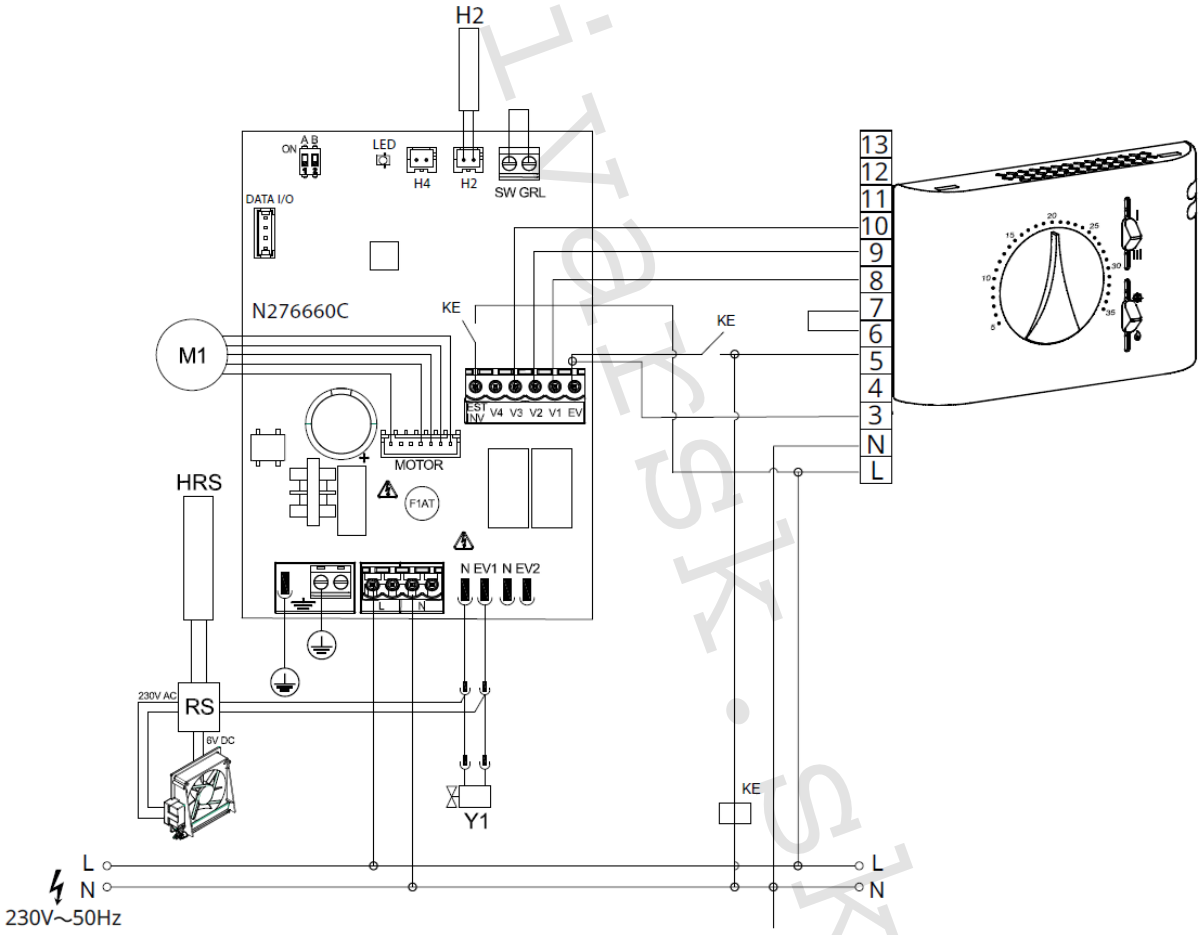

Schéma pripojenia dosky B4V842 s termostatom dostupným na trhu

230-50 Pripojenie napájania 230 V/50 Hz
EV Vstup pre elektrotermickú hlavicu
V1 Maximálna rýchlosť ventilátora (1400 ot./min.)
V2 Stredná rýchlosť ventilátora (1100 ot./min.)
V3 Minimálna rýchlosť ventilátora (680 ot./min.)
V4 Supertichá rýchlosť (400 ot./min.)
E Vstup pre voľbu vykurovania, chladenia
Y1 Elektrotermická hlavica (napäťový výstup 230 V/50 Hz 1 A)
UV Pripojenie príslušenstva UV lampy
HRS Snímač teploty vody 10 kΩ pre vyhotovenie RS (s vyhrievaným predným panelom)
RS Pripojenie RS vyhotovenie fancoilu
M1 DC Inverter motor ventilátora
TA 3rýchlostný priestorový termostat (nutné zakúpiť, inštalovať a pripojiť montážnikom)
CV Kontakt termostatu
SV Prepínač rýchlostí ventilátora
H2 Snímač teploty vody 10 kΩ
A LED kontrolka

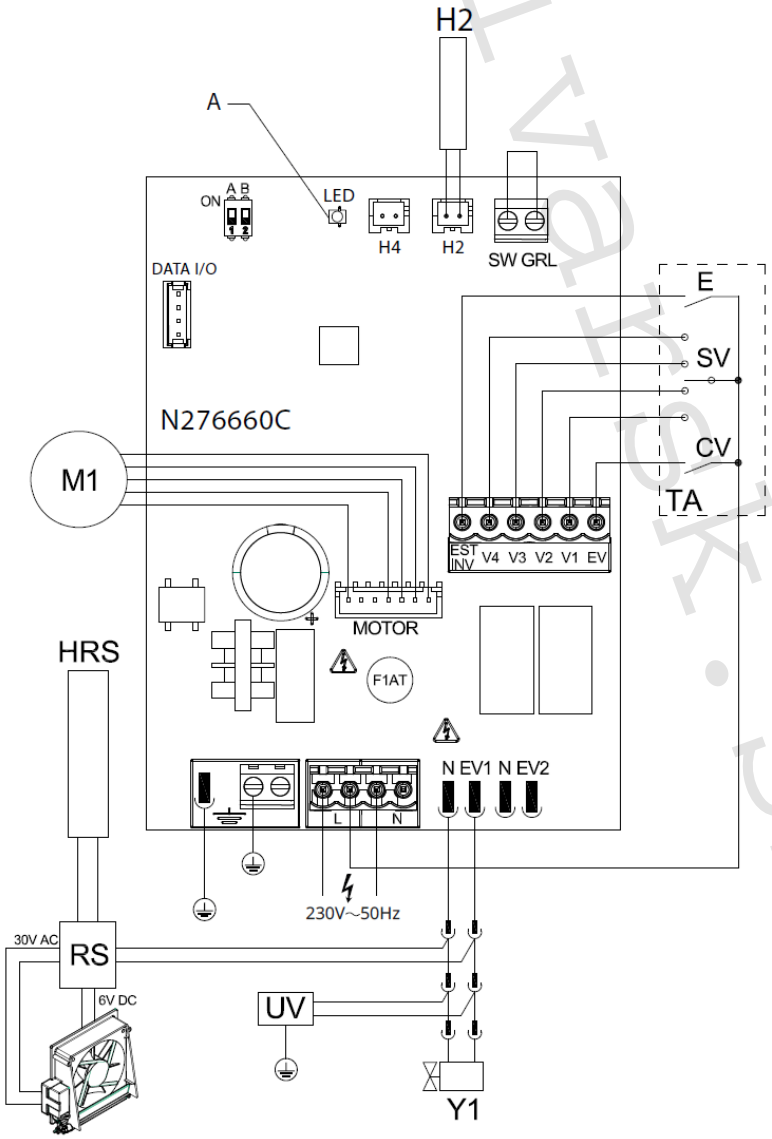

Pripojenie

Pripojenie s 3rýchlostnými termostatmi (napr. IVAR.TFM01M)

CV vstup je ON/OFF dosky, ktorý ide do pohotovostného režimu standby, keď je vstup otvorený. V prípade uzavretého vstupu je riadiaca doska v prevádzke.

Musí byť premostený ku konektoru L elektrického napájania 230 V, aby mohol byť spustený elektroventil **Y1**.

Vstupy 4 rýchlostí **V1, V2, V3 a V4**, keď sú premostené ku konektoru L napájania 230 V, aktivujú ventilátor, ak je vstup S1, ku ktorému je pripojený bezpečnostný mikrospínač mriežky, uzavretý. Poradie je pri maximálnej rýchlosti rovné 1400 ot./min. na konektore V1, pri strednej rýchlosti 1100 ot./min. na konektore V2, pri minimálnej rýchlosti 680 ot./min. na konektore V3 a pri supertichej rýchlosti 400 ot./min. na konektore V4.

⚠ Pripojte 3 rýchlosti termostatu k 3 zo 4 dostupných vstupov podľa charakteristík a typu použitia: napr. pripojte strednú rýchlosť V2, minimálnu V3 a supertichou V4 pre domáce použitie, ktoré vyžaduje maximálnu tichosť, alebo pripojte V1, V2 a V3 pre komerčné aplikácie, kde je hlavným aspektom výkon. V prípade súčasného uzavretia niekoľkých vstupov motor pobeží pri počte otáčok zodpovedajúcom svojmu nastaveniu pri pripojení s najvyššou rýchlosťou.

⚠ K jednému termostatu môže byť paralelne pripojených niekoľko dosiek, aj pri použití niekoľkých rýchlostí

Ovládanie snímača vody H2

Pokiaľ je doska použitá s elektromechanickými termostatmi, či inými na trhu dostupnými ovládačmi, ktoré sú vybavené vlastným snímačom vody, snímač vody H2 nebude pripojený, a ventilátor tak bude riadený diaľkovo.

Pokiaľ daný termostat nie je vybavený funkciou ovládania snímača vody, táto funkcia môže byť namiesto toho vykonávaná reguláciou po pripojení snímača vody 10 kΩ umiestneného do výmenníka ku konektoru H2 na riadiacej doske.

V tomto prípade sú aktívne funkcie minimálnej teploty vody na vykurovanie a maximálnej teploty vody na chladenie; preto pokiaľ nie je teplota vody dostačujúca pre aktívnu prevádzku (nad 20 °C počas chladiaceho režimu a pod 30 °C pre vykurovací režim), ventilátor je zastavený a je signalizovaný alarm pomocou LED kontrolky – jedno zablikanie + pauza.

Voľba režimu vykurovanie/chladenie

Voľba režimu vykurovania / chladenia je vykonávaná cez vstup LETO/ZIMA na doske: pokiaľ je tento vstup otvorený, doska prejde do vykurovacieho režimu, uzavretím vstupu dôjde k prechodu na chladiaci režim.

Pokiaľ po pripojení snímača vody H2, je tento snímač znovu odpojený alebo nameria nezmyselné hodnoty (napr. ak nainštalujete 2kΩ snímač namiesto správneho 10kΩ), je signalizovaný alarm a zablokovaná prevádzka.

Pre potvrdenie prevádzky bez snímača:

- Odpojte a znovu pripojte napájanie dosky, čím je vykonaný RESET.

Táto podmienka je uložená doskou pre všetky následné spustenia.

- V každom prípade, akonáhle je snímač znovu pripojený, je obnovená bežná prevádzka s teplotnými limitmi.

Chybové signály

Riadiaca doska PCB je vybavená LED kontrolkou na signalizáciu prevádzkového stavu.

- LED je zhasnutá, pokiaľ je CV kontakt rozpojený a jednotka je v režime stand-by.
- LED je rozsvietená, čo signalizuje štandardnú prevádzku.
- LED 1x zabliká + pauza pre signalizáciu alarmu dočasného vypnutia ventilátora z dôvodu nevhodnej teploty vody (keď je pripojený snímač vody H2*).
- LED 2x zabliká + pauza pre signalizáciu alarmu motora (napr. zablokovanie z dôvodu nečistôt alebo závada čidla otáčania - Hallovej sondy).
- LED 3x zabliká + pauza pre signalizáciu alarmu odpojeného alebo chybného snímača vody H2.

13) DIAĽKOVÉ OVLÁDANIE S MODULAČNOU RÝCHLOSŤOU 0 – 10 V (napr. IVAR.TFZ01M)

13.1. Inštalácia el. riadiacej dosky B10842

Popis

Vstavaná elektronická doska pre riadenie systémov s analógovým výstupom 0-10 V.
Po inštalácii do fancoilu umožňuje riadenie rýchlosti motora v modulačnom režime.
Regulácia motora môže byť vykonávaná cez analógový vstup 0-10 V so vstupnou impedanciou 25 kΩ.
⚠ Vždy je nutné mať na pamäti vstupnú impedanciu 25 kΩ, obzvlášť pri riadení niekoľkých paralelne zapojených jednotiek.
Doska ponúka 230V výstup pre riadenie elektroventilu.

13.2. Schéma el. zapojenia

Riadiaca PCB doska B10042.

M1	DC Inverter motor ventilátora
⏚	Pripojenie ochranného vodiča (uzemnenie)
230V-50Hz	Pripojenie el. napájania 230 V / 50 Hz 1 A
Y1	Elektrotermická hlavica pre vstupnú vodu (napäťový výstup 230 V / 50 Hz 1A)
H2	Snímač teploty vody (nutný iba pri vyhotovení RS)
10V	Vstupné ovládacie napätie 0 ÷ 10 V
F11B	El. riadiaca doska na fancoile
EF	Rozširovacia doska pre vyhotovenie RS
RS	Pripojenie vyhotovenia RS

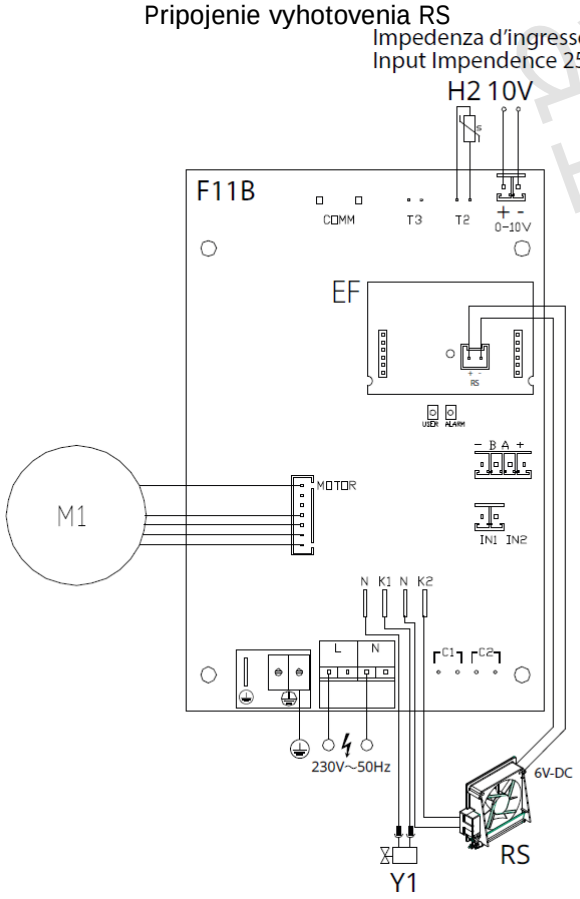

www.ivarsk.sk

⚠ Pri modeloch s hydraulickým pripojením na pravej strane (na vyžiadanie), je nutné vykonať pripojenie podľa schémy pre pripojenie verzií s hydraulickým pripojením na pravej strane.
⚠ Pre modely RS s vyhrievaným predným panelom (RS verzia na vyžiadanie) viď popis pripojenia RS na schéme.

Pripojenie s termostatmi 0 – 10 V (napr. IVAR.TFZ01M)
Vstup 10 V aktivuje elektrotermickú hlavicu Y1 a prispôsobí počet otáčok ventilátora.
Rýchlosť otáčok poskytujte lineárne prispôsobenie od minimálnej hodnoty (400 ot/min) až po maximálnu hodnotu (1500 ot/min) pre hodnoty napätia ≥ 1,1 V ÷ 10 V DC.
Motor ventilátora je vypnutý pri hodnotách napätia pod 1 V DC.
Hlavica Y1 je aktivovaná napätím >1 V DC a vypne sa, keď napätie klesne <0,9 V DC.

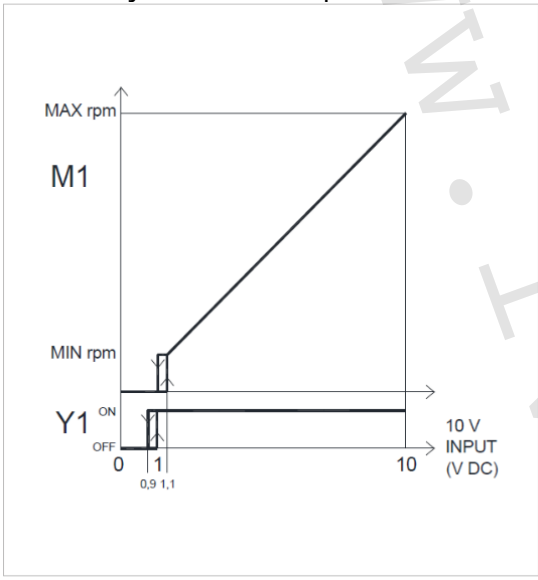

rpm = otáčok za minútu
INPUT = vstup

LED signály
LED je zhasnutá, ak je vstupný signál pod 0,9 V.
LED je rozsvietená, keď je hodnota vstupného signálu cez 1 V a signalizuje štandardnú prevádzku.
LED pravidelne bliká, keď je aktivovaný spínač bezpečnostnej mriežky S1 (z dôvodu údržby facoilu).
LED dvakrát zabliká + pauza pre signalizáciu alarmu motora (napr. zablokovanie z dôvodu nečistôt alebo závada čidla otáčania).

14) Technické informácie

PREVÁDZKOVÉ PODMIENKY OVLÁDACÍCH PANELOV

	Jedn.	Vykurovanie	Chladenie
Minimálna relatívna vlhkosť v miestnosti	%	15	15
Maximálna relatívna vlhkosť v miestnosti	%	80	80
Minimálna izbová teplota	°C	-10	-10
Maximálna izbová teplota	°C	50	50

www.ivarsk.sk

15) Upozornenie:

- Spoločnosť IVAR CS spol. s r.o. si vyhradzuje právo vykonávať v akomkoľvek momente a bez predchádzajúceho upozornenia zmeny technického alebo obchodného charakteru pri výrobkoch, uvedených v tomto návode.
- Vzhľadom na ďalší vývoj výrobkov si vyhradzujeme právo vykonávať technické zmeny alebo vylepšenia bez oznámenia, odchýlky medzi vyobrazeniami výrobkov sú možné.
- Informácie uvedené v tomto technickom oznámení nezbavujú užívateľa povinnosti dodržiavať platné normatívy a platné technické predpisy.
- Dokument je chránený autorským právom. Takto založené práva, najmä práva prekladu, rozhlasového vysielania, reprodukcie fotomechanikou, alebo podobnou cestou a uloženie v zariadení na spracovanie dát zostávajú vyhradené.
- Za tlačové chyby alebo chybné údaje nepreberáme žiadnu zodpovednosť.



LIKVIDÁCIA ELEKTRICKÝCH A ELEKTRONICKÝCH ZARIADENÍ
sa riadi zákonom č. 79/2015 Z.z.
Tento symbol označuje, že s výrobkom nemá byť nakladané ako s domovým odpadom.
Výrobok by mal byť odovzdaný na zberné miesto, určené pre takéto elektrické zariadenia.

Tento návod bol preložený z originálu výrobcu verzia verze N420943A – Rev. 10 – 07/2025.

Podrobné technické informácie a rozmery jednotiek nájdete v technickom liste na webových stránkach www.ivarsk.sk.

www.ivarsk.sk